KERSTEN France

Catalogue 2025

N° 20

KERSTEN DIE ERSTEN BEI AREALMASCHINEN

LEHNER® Streuen & Dosieren mit 12 Volt

VOTEX® UK

VOTEX

rootwave™

CERRUTI

acma AGRICULTURAL MACHINERY

SIEVERT®

zasso™

Kersten France
8 Avenue de la Gare - Lot N° 8 24290 Montignac
Tel 05 53 50 75 27
www.kersten-france.fr contact@kersten-france.fr
RCS Périgueux B483 065 892 SIRET 483 065 892 00026
TVA FR34 483 065 892

Ed 1.6 03/03/25

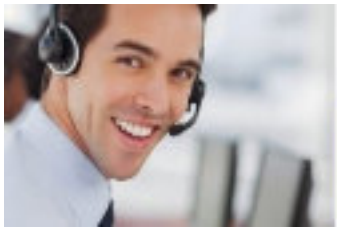

Besoin d'informations ?

05 53 50 75 27

Notre équipe répond à toutes vos questions et demandes

Service comptabilité	compta@kersten-france.fr
Service commercial	commercial@kersten-france.fr
Service après-vente	sav@kersten-france.fr
Support technique	contact@kersten-france.fr

Anthony JUST
07 43 36 53 52
anthony.just@kersten-france.fr

Sébastien ESNAULT
06 87 84 24 95
sebastien.esnault@kersten-france.fr

Sébastien ESNAULT
06 87 84 24 95
sebastien.esnault@kersten-france.fr

Sébastien ESNAULT
06 87 84 24 95
sebastien.esnault@kersten-france.fr

Ed 1.0 01/01/25	avec tarif 2025 Kersten, Votex, R2, Sievert, Votex UK
Ed 1.1 03/01/25	révision gamme lame neige SCHN45
Ed 1.2 08/01/25	mise à jour tarif Cerruti - Ajout des cuves à eau Kersten
Ed 1.3 20/01/25	complément sur relevage Kubota et ajout KM50
Ed 1.4 04/02/25	ajout gamme balayeuses pour motoculteurs
Ed 1.5 27/02/25	Mise à jour caractéristiques souffleurs Votex
Ed 1.6 03/03/25	Mise à jour prix SSB 10040, SSB 12540 et SSB 15040 car la bavette est maintenant de série avec le bac

KERSTEN France

8 Avenue de la Gare—Lot N° 8
24290 MONTIGNAC

Porte-outils à conducteur marchant K-Line
K820 G-K820 PRO / E
K1500G - K1500 E
K2100 G

Portes-outils K820, K820 PRO, K820 PRO E, K1500, K2100 4
- Balayeuses pour la voirie 10
- Balayeuses et brosses pour gazons synthétiques 12
- Brosses et balayeuses pour stabulations et poulaillers. 15
- Brosses de désherbage pour K-Line 11
- Désherbeurs thermiques infrarouge 53
- Matériels de déneigement 14
- Barres de coupe pour K-Line 14

Porte-outils à conducteur marchant UBS-Line
UBS 9
UBS HYDRO II
UBS ALPIN II
UBS ALPIN PRO

Porte-outils UBS et UBS HYDRO II 17
Porte-outils UBS ALPIN II et UBS ALPIN II PRO 21
- Balayeuses pour la voirie 25
- Herses 26
- Semoirs 26
- Préparateurs de sols 26
- Faucheuses, débroussailleuses, barres de coupe 27
- Faneuse, Andaineuse 29
- Presse à balles 29
- Souffleurs 29
- Matériels de déneigement 29
- Brosse et herse de désherbage 30
- Désherbeurs thermiques infrarouge 56

Voirie
Balayage et désherbage mécanique pour tracteurs

Brosse de désherbage WEEDO II et WEEDO II E 49
Brosse de désherbage pour tracteurs 43
Désherbeurs de chemins pour tracteurs 32
Niveleuse de chemin 34
Balayeuses de voirie pour tracteurs et tondeuses 107

Désherbage thermique et électrique

Désherbeurs thermiques infrarouges et air chaud 53
Désherbeur électrique Rootwave et Zap Weeder 61

Espaces Verts

Engazonneuses 65
Rouleaux à gazons 69
Herses , semoirs , fraises pour tracteurs 73
Rotavator et préparateur de sols automoteurs 74
Souffleurs de feuilles 77
Aspirateurs de feuilles et remorques aspiratrices 87
Débroussailleuses à conducteur marchant 95
Tondeuse hybride radiocommandée 97
Tondeuses polyvalentes grandes largeurs 100
Faucheuses rotatives à tambours 103
Bras d'arrosage 104
Remorques avec cuve à eau 108

Matériels de déneigement

Lames de déneigement 136
Fraises à neige 140
Épandeurs de sels et sable 144

Agricole

Épandeurs agricoles 150

Divers

Centrale hydraulique avec prise de force 155
Choisir brosses et balais 157
Pièces détachées courantes 158

Gamme de porte-outils K-Line

MODÈLE	PROPRIÉTÉS	ACCESSOIRES
K 820 G	Le modèle d'entrée de gamme pour les travaux d'entretien de zones légère. Convient pour un travail occasionnel Avec marche avant • Entraînement hydraulique • Prise de force hydraulique • Guidon réglable en hauteur • Moteur Honda GCV de 5,5 CV	• Balayeuses • Équipement de service d'hiver • Entretien des stabulations
K 820 PRO	Le modèle d'entrée de gamme pour les travaux d'entretien de zones légère. Convient pour un travail régulier Avec marche avant et arrière • Entraînement hydraulique AV/AR • Contrôle de vitesse de 0 à 100% • Prise de force hydraulique • Guidon réglable en hauteur • Moteur Honda GXV de 5,5 CV	· Balayeuses · Équipement de service d'hiver · Brosses de désherbage · Désherbage thermique · Barre de coupe · Entretien du gazon artificiel · Entretien des stabulations
K 820 PRO	La K820 PRO en version électrique pour les travaux d'entretien de zones légère. Convient pour un travail régulier Avec marche avant et arrière • Entraînement hydraulique AV/AR • Contrôle de vitesse de 0 à 100% • Prise de force hydraulique • Guidon réglable en hauteur • Moteur électrique EGO 56 V 4,7 CV	· Balayeuses · Équipement de service d'hiver · Brosses de désherbage · Désherbage thermique · Barre de coupe · Entretien du gazon artificiel · Entretien des stabulations
K 1500 G-GE	Le best-seller en tant que fournisseur de services le plus vendu, idéal pour les services d'entretien. • Moteur avec amortisseur de vibration • Entraînement hydraulique avant / arrière • Prise de force hydraulique • Contrôle de vitesse 0 à 100% • Moteur Honda GX200 de 6,5CV • En option démarreur électrique et frein de parking	· Balayeuses · Équipement de service d'hiver · Brosses de désherbage · Désherbage thermique · Barre de coupe · Entretien du gazon artificiel · Entretien des stabulations
K 1500	La K1500 PRO en version électrique pour les travaux d'entretien de zones légères. Convient pour un travail régulier • Moteur électrique EGO 56 V 4,7 CV • Entraînement hydraulique avant / arrière • Prise de force hydraulique • Contrôle de vitesse 0 à 100% • En option frein de parking et valve de freinage	· Balayeuses · Équipement de service d'hiver · Brosses de désherbage · Désherbage thermique · Barre de coupe · Entretien du gazon artificiel
K 2100 G-GE	Le haut de gamme de la série K-Line. • Angle réglable avec amortisseur de vibrations au guidon • Moteur avec amortisseur de vibrations • Entraînement hydraulique avant / arrière • Prise de force hydraulique • Contrôle de vitesse 0 à 100% • Contrôle de vitesse des accessoires • Moteur Honda GX270 de 9CV • En option démarreur électrique et frein de parking	· Balayeuses · Équipement de service d'hiver · Brosses de désherbage · Désherbage thermique · Barre de coupe · Entretien du gazon artificiel

K-Line Porte-outils K820 G et K820 PRO

	Description	
K820 G	Machine de base K 820 G (sans roues) Moteur à essence Honda, Prise de force hydraulique Pompe à engrenages et essieu différentiel Entraînement hydraulique, avant 5 km/H Guidon réglable en hauteur Connecteur rapide d'appareil 35 mm Raccords rapides hydrauliques. Avec garde-boues	
K820 PRO	Machine de base K 820 PRO (sans roues) Moteur à essence Honda gamme industrielle Prise de force hydraulique. Pompe à engrenages et essieu différentiel. Entraînement hydraulique, AV et AR avec réglage en continu de 0 à 5 km/H Guidon réglable en hauteur Connecteur rapide d'appareil 35 mm Raccords rapides hydrauliques. Avec garde-boues	
K820 PRO **S1374**	Machine de base K 820 PRO E (sans roues ni batteries). Moteur électrique EGO 565 V Prise de force hydraulique Pompe à engrenages et essieu différentiel Entraînement hydraulique, AV et AR avec réglage en continu de 0 à 5 km/H. Guidon réglable en hauteur Connecteur rapide d'appareil 35 mm Raccords rapides hydrauliques. Avec garde-boues	

Pneumatiques / options
Page 9

Balayeuses
Page 10

Brosse de désherbage
Page 11

Gazons synthétiques
Page 12-13

Déneigement
Page 14

Barre de coupe
Page 14

Stabulations
Page 15

	Accessoires pour K820 PRO E	
S1404	Batterie EGO 56V 12 Ah 672 Wh (Qté nécessaire 2)	
S1405	Chargeur rapide EGO 700 W	

Caractéristiques	K820 G	K820 PRO	K820 PRO
Moteur	Honda GCV 160	Honda GXV 160	EGO 56V PU2700S
Puissance	3,3 kW 4,5CV	3,3 kW 4,5CV	3,47 kW 4,72CV
Réservoir carburant	0,93 L SP95/98	1,4 L SP95/98	
Consommation	1,1 L/H@3000 tr/mn	1,1 L/H@3000 tr/mn	
Démarrage électrique	Non	Non	Oui
Avancement	Hydrostatique	Hydrostatique	Électrique
Réglage vitesse • Avant • Arrière	Non 0 à 5 km/h -	Oui 0 à 5 km/h 0 à 5 km/h	Oui 0 à 6 km/h 0 à 6 km/h
Frein	Non	Non	Non
Guidon réglable Amortisseur	Oui Non	Oui Non	Oui Non
Prise de force hydraulique • Débit • Réglable	Oui 7 L/mn 165 bar Non	Oui 7 L/mn 165 bar Non	Oui ECO 9,5L/mn Turbo 12L/mn Non
Réservoir hydraulique	4,5 L	4,5 L	4,5 L

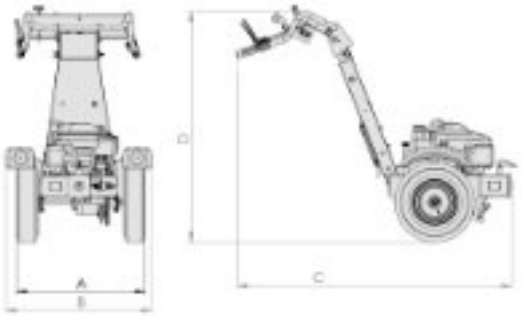

	K820 G Roues 4.00x8	K820 PRO Roues 4.00x8	K820 PRO E Roues 4.00x8
A sans garde-boue	67 cm	67 cm	67 cm
B avec garde-boue	73 cm	73 cm	73 cm
C	122 cm	122 cm	122 cm
D	116 cm	116 cm	116 cm
Poids	80 kg	80 kg	80 kg

K-Line Porte-outils K820 e

La version E du populaire porte-outil mono-essieu K820 Pro est équipée d'un moteur du constructeur EGO. Avec une puissance maximale de 3,47 kW / 4,72 CV, le moteur propose deux modes de fonctionnement : Eco (2 200 tr/min) et Turbo (2 800 tr/min) pour ajuster les performances selon les besoins. Le moteur électrique est compatible avec toutes les batteries et chargeurs EGO 56V et dispose de deux compartiments à batteries sur le moteur, pouvant contenir chacun une batterie de 12 AH, soit un total de 1344 Wh.
Deux jeux de batteries permettent ainsi de disposer de suffisamment de puissance pour travailler plus d'une 1/2 journée en fonction des conditions d'utilisation.
De plus, une batterie dorsale additionnelle BAX1500 de 28 Ah ou 1568 Wh permet de porter la puissance disponible à 42 Ah.

Le moteur est mis en marche simplement en appuyant sur un bouton et l'entraînement peut être démarré et arrêté à l'aide d'un câble d'embrayage.

Avec le porte-outil mono-essieu K 820 Pro E, de nombreuses tâches telles que le balayage, la tonte, le désherbage ou le déneigement peuvent être effectuées toute l'année de manière efficace, confortable et sans émissions. Les deux batteries peuvent être facilement remplacées, ce qui permet de reprendre rapidement le travail.

- **E-Motor EGOPU2700S**
  Puissance max: 3,47 kW / 4,72 CV
- **Sans émission et faible niveau sonore**
- **Deux modes de fonctionnement:**
  Eco (2200 tr/mn) et Turbo (2800 tr/mn)
- **Fonctionnement ergonomique**

EGO™
POWER BEYOND BELIEF™

Deux compartiments à batteries sur le moteur, les batteries pouvant être facilement remplacées.

Compatible avec toutes les batteries et chargeurs EGO 56V

KERSTEN
DIE ERSTEN BEI AREALMASCHINEN

K-Line Porte-outils K1500 et K 2100

	Description	
K1500 G	Machine de base K1500 G (sans roues) • Moteur à essence Honda GX200 • Prise de force hydraulique • Pompe à engrenages et essieu différentiel • Entraînement hydraulique, AV et AR de 0 à 6km/H avec réglage en, continu • Connecteur rapide d'appareil 35 mm	
K1500 G-E	Comme ci-dessus avec démarrage électrique	
K1500 S1406	Machine de base K1500 E (sans roues ni batterie) • Moteur électrique EGO 56 V • Prise de force hydraulique • Pompe à engrenages et essieu différentiel • Entraînement hydraulique, AV et AR de 0 à 6km/H avec réglage en, continu • Connecteur rapide d'appareil 35 mm	
K 2100 G	Machine de base K2100 G (sans roues) • Moteur à essence Honda 9CV GX.270 • Prise de force hydraulique avec réglage en continu de 0 à 100% • Pompe à engrenages et essieu différentiel • Entraînement hydraulique, AV et AR de 0 à 6km/H avec réglage en, continu • Connecteur rapide d'appareil 70 mm	
K2100 G-E	Comme ci-dessus avec démarrage électrique	

	Accessoires pour K1500 E	
S1404	Batterie EGO 56V 12 Ah 672 Wh (Qté nécessaire 2)	
S1405	Chargeur rapide EGO 700 W	

Caractéristiques	K1500 G-GE	K1500	K2100 G - GE
Moteur	Honda GX200	EGO PU2710E	Honda GXV 270
Puissance	4,3 kW 5,8 CV	3,47 kW 4,7 CV	6,3 kW 8,6 CV
Réservoir carburant	3,1 L SP95/98	-	5,3 L SP95/98
Consommation	1,7 L/H@3000 tr/mn	-	2,4 L/H@3600 tr/mn
Démarrage électrique	Version G-E	Oui	Version G-E
Avancement	Hydrostatique	Hydrostatique	Hydrostatique
Réglage vitesse • Avant / Arrière	Oui 0 à 6 km/h	Oui 0 à 6 km/h	Oui 0 à 6 km/h
Frein hydraulique	Option	Option	Option
Guidon réglable Amortisseur	Oui Oui	Oui Oui	Oui Oui
Prise de force hydrau. • Débit • Réglable	Oui 9 L/mn 165 bar Option	Oui ECO 9,5L/mn Turbo 12L/mn Option	Oui 12L/mn 180 bar Option
Réservoir hydraulique	8,5 L	10,5 L	10,5 L

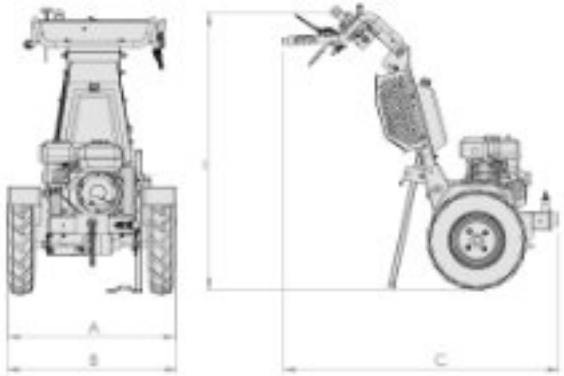

	K1500 G, GE, E Roues 4.00x8	K2100 G Roues 4.00x8
A sans garde-boue	68 cm	67 cm
B avec garde-boue	72 cm	73 cm
C	118 cm	117 cm
D	115 cm	123 cm
Poids	105 kg	110 kg

Pneumatiques / options
Page 9

Balayeuses
Page 10

Brosse de désherbage
Page 11

Gazons synthétiques
Page 12-13

Déneigement
Page 14

Barre de coupe
Page 14

Stabulations
Page 15

Désherbeurs thermiques
Page 56

K-Line Porte-outils K1500

Monoaxe universel

E-Line

Valve de freinage (BSV)

Un élément de confort important est la valve de freinage (BSV), spécialement développée par Kersten pour les motoculteurs. Ce dispositif contrôle la vitesse constante sur un terrain en pente, qu'il s'agisse d'une montée ou d'une descente. En effet, en raison du poids propre du motoculteur, la vitesse d'avancement réglée pourrait plus ou moins augmenter ou même diminuer. Cela peut entraîner des réajustements fastidieux et, par conséquent, des résultats différents de l'entretien de la parcelle. L'installation du BSV est donc recommandée sur les terrains en pente.

K-Line Options et pneumatiques

			K820	K1500	K2100	
BSTZ		Horotachymètre	▲	▲	▲	
MP-ST-HYDR-NA		Réglage de la vitesse des accessoires		▲	**série**	
BS-VA-MP		Valve de freinage (impérative pour un travail en pente)		▲		
MP-BS K2100		Valve de freinage (impérative pour un travail en pente ou avec balai renforcé)			▲	
		Pneumatique	**K820**	**K1500**	**K2100**	
S1350		Roues avec pneus gazons 4.00x8 La paire avec moyeux	▲	▲	▲	
S1351		Roues avec pneus agraires 4.00x8 La paire avec moyeux	▲	▲	▲	
S1353		Roues avec pneus gazons 16x6.50 La paire avec moyeux		▲	▲	
S1354		Roues avec pneus agraires 16x6.50 La paire avec moyeux		▲	▲	
RGW 400x8		Masses de roues La paire	▲	▲	▲	
S1358		Chaînes pour roues 4.00x8	▲	▲	▲	
S1359		Chaînes pour roues 16x6.50			▲	

Tableau de bord de la K1500G

K820 Pro E avec balayeuse, bac et brosse latérale hydraulique

K-Line Balayage de la voirie

	Balayeuses axiales à entraînement hydraulique	K820	K820 Pro	K1500	K2100	
EFKM 08232 H-K 35	Balayeuse 82x32 cm, balai 5 rangées Entraînement hydraulique 2 roues de jauges 135x40 mm	▲	▲	▲		
EFKM 09032 H-K 35	Balayeuse 90x32 cm, balai 5 rangées	▲	▲	▲		
EFKM 10032 H-K 35	Balayeuse 100x32 cm, balai 5 rangées	▲	▲	▲	▲	
EFKM 08232 H-KU 70	Balayeuse 82x32 cm, balai 5 rangées				▲	
EFKM 09032 H-KU 70	Balayeuse 90x32 cm, balai 5 rangées				▲	
EFKM 10037 H-KU 70	Balayeuse 100x37 cm, balai 5 rangées				▲	
EFKM 12537 H-KU 70	Balayeuse 125x37 cm, balai 5 rangées				▲	
	Accessoires pour balayeuse	K820	K820 Pro	K1500	K2100	
ASM 403237	Brosse latérale entraînement par courroie Diamètre 40 cm, garnissage souple	▲	▲	▲	▲	
ASH 403237	Brosse latérale entraînement par courroie Diamètre 40 cm, garnissage souple Vitesse réglable	▲	▲	▲	▲	
GUSPL 082	Bavette anti projection 82 cm	▲	▲	▲	▲	
GUSPL 090	Bavette anti projection 90 cm	▲	▲	▲	▲	
GUSPL 100	Bavette anti projection 100 cm				▲	
GUSPL 125	Bavette anti projection 125 cm					
SSB 082 K	Bac de ramassage 82 cm, 64 L, polyéthylène	▲	▲	▲	▲	
SSB 090 K	Bac de ramassage 90 cm, 70 L, polyéthylène	▲	▲	▲	▲	
SSB 100 K	Bac de ramassage 100 cm, 86 L, polyéthylène		▲	▲	▲	
SSB 125 K	Bac de ramassage 125 cm, 94 L, polyéthylène				▲	
	Brosse radiale	K820	K820 Pro	K1500	K2100	
RB 090 H-K 35	Brosse radiale ø90 cm, rotation G ou D (à préciser) Entraînement hydraulique Préciser K820 Pro ou K1500		▲	▲		
RB 090 H-K 70	Brosse radiale ø90 cm, rotation G ou D (à préciser)				▲	
710 000 121	Surcoût pour brosse mixte 50% acier, 50% PE					
0800 910	Inverseur de rotation, avec réglage de vitesse					
0800 901	Bavette anti-projection					

K-Line Désherbage de la voirie

	Brosse de désherbage	K820	K820 Pro	K1500	K2100	
S1192	Brosse de désherbage ø50 cm, WKBH II entraînement hydraulique, avec bavette et masse. Équipée de 6 brosses (S1193) ou 6 torons (S1191) Possibilité de travailler à droite ou à gauche Nécessite accouplement S1296 ou S1256		▲	▲	▲	
S1193	Option brosses avec lamelles et fil d'acier pour WKBH II					
S1191	Option torons pour WKBH II					
S1296	Accouplement 35 mm pour K820 PRO et K1500		▲	▲		
S1256	Accouplement 70 mm pour K2100				▲	

Travail du côté gauche

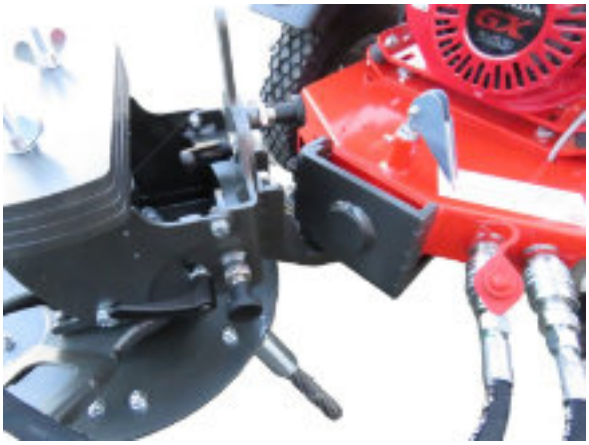

Travail du côté droit

	WKB-H ABF
A	77 cm
B	40 cm
C	65 cm
D	48 cm
Poids sans masse	49 kg
Masse	12 kg

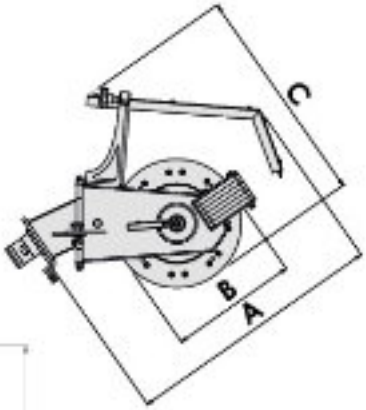

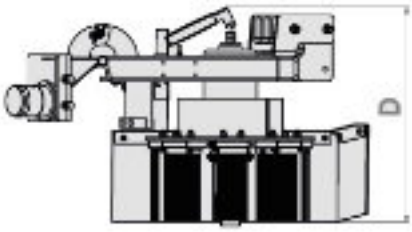

K-Line Entretien des terrains synthétiques

Brosse d'entretien KRB 250

Brosse d'entretien KRPB 1140

Balai d'entretien EFKM..KR

K-Line Entretien des terrains synthétiques

	Balayeuses pour l'entretien de terrains synthétiques	K820	K1500	K2100	
EFKM 10037 H-KU 70 KR	Balayeuse 100x37, balai renforcé, moteur hydraulique renforcé, roulettes de jauge 140x40 mm Nécessite K2100 avec valve de freinage conseillée			▲	
EFKM 12537 H-KU 70 KR	Comme ci-dessus, largeur 125 cm			▲	
SSB 100 B-KR	Bac de ramassage en acier avec face grillagée			▲	
SSB 125 B-KR	Bac de ramassage en acier avec face grillagée			▲	
	Balai pour l'entretien de terrains synthétiques	**K820**	**K1500**	**K2100**	
KRB 250 ABF	Balai pour gazon synthétique, composé de 3 éléments, repliables pour le transport, avec 2 roulettes pivotantes 260x85 mm, masse de lestage. Nécessite ABF-KRB		▲		
ABF-KRB-K35	Attelage KRB 250 pour K1500		▲		
ABF-KRB-KU	Attelage KRB 250 pour K2100			▲	
	Brosse pour l'entretien de terrains synthétiques	**K820**	**K1500**	**K2100**	
KRPB 1140	Brosse alternative à double balai. Largeur de travail 1,14 m, entraînement hydraulique, roues de jauge			▲	

Brosse alternative KRPB1140

Balayeuse EFKM 10037 H-KU 70 KR

Moteur plus puissant

K-Line Barre de coupe à sections

	Barre de coupe	K820	K820 Pro	K1500	K2100	
DOME 090 H-ABF	Barre de coupe 90 cm, entraînement hydraulique Fabricant ESM 2 patins réglables Masse de lestage Sections remplaçables Poids 55 kg		▲	▲	▲	
DOME 110 H-ABF	Barre de coupe , comme ci-dessus, largeur 110 cm Poids 57 Kg		▲	▲	▲	
ABF-DOME-K820PR	Adaptation DOME 090 sur K820 PRO		▲			
ABF-DOME-K 1500	Adaptation DOME 090 sur K 1500			▲		
ABF-DOME-KU 70	Adaptation DOME 090 sur K 2100				▲	

K-Line Matériels de déneigement

	Matériels de déneigement	K820	K820 Pro	K1500	K2100	
SCHN 085 ST-K35	Lame de déneigement 85x45 cm avec masse de 12 kg	▲	▲	▲	▲	
SCHN 100 FK-MS-KU 70	Lame de déneigement 100x45 cm avec ressorts de sécurité et masse de 12 kg				▲	
SCHN 125 FK-MS-KU 70	Lame de déneigement 125x45 cm avec ressorts de sécurité et masse de 12 kg				▲	
SLDST 70 H-K 35	Épandeur de sel 70 L, largeur épandage 0,7 à 4 m, avec agitateur	▲	▲	▲		
SLDST 70 H-KU 70	Épandeur de sel 70 L, largeur épandage 0,7 à 4 m, avec agitateur				▲	

K-Line Entretien des logettes

	Racleurs et brosses à logettes	K820	K820 Pro	K1500	K2100	
G-SCH 100	Racleur en V, 100 cm, nécessite l'adaptateur ABAD-GS-K35	X	X			
RB 070 GS	Brosse à logettes ø700 mm, entraînement hydraulique. Nécessite l'utilisation d'un racleur ou d'une roulette frontale ZW RB KGS	X	X			
RB 090 GS	Comme ci-dessus avec ø900mm, déconseillée avec un racleur	X	X			
ZW RB KGS	Roulette frontale 180x85mm pour utilisation des brosses sans racleur. Nécessite l'adaptateur ABAD-GS-K35	X	X			
ABAD-GS-K 35	Accouplement 35 mm pour K820	X	X			

	Balayeuses pour grilles à lisier					
F 750 H-Fr	Balayeuse F 750 H-Fr avec balai 75 cm / ø32 cm renforcé	X	X	X		
0700 210	Bavette métallique avec rebord caoutchouc	X	X	X		
0700 220	Rouleau presseur frontal 75 cm	X	X	X		

K820 G avec racleur en V

K820 G avec brosse de 70 cm et roulette frontale

K820 PROavec racleur droit et brosse de 70 cm

	Brosse radiale pour poulaillers	K820	K820 Pro	K1500	K2100	
RB 090 H-K 35	Brosse radiale ø90 cm, rotation G ou D (à préciser)		X	X		
RB 090 H-KU 70	Brosse radiale ø90 cm, rotation G ou D (à préciser)				X	
710 000 121	Surcoût pour brosse mixte 50% acier, 50% PE		X	X	X	
0800 910	Inverseur de sens de rotation, avec réglage de vitesse		X	X	X	
0800 901	Bavette anti-projection		X	X	X	

Gamme de porte-outils UBS

MODÈLE	CARACTÉRISTIQUES	ACCESSOIRES
UBS HYDRO 9 	Modèle d'entrée de gamme pour le secteur professionnel • Moteur Honda 9 CV • Convient aux pentes jusqu'à 20° (36%) • Entraînement hydrostatique • Console de commande réglable en hauteur sans outils • Zéro turn en option • Connexion PDF • Connecteur rapide des accessoires • Poignée homme mort avec arrêt moteur	• Balayeuses • Lame de déneigement • Brosses de désherbage • Désherbeur mécanique • Désherbage thermique • Débroussailleuses

UBS HYDRO II
 	
	Modèle professionnel pour une utilisation en continu
	• Motorisation Honda 13CV ou B&S 16CV
	• Convient aux pentes jusqu'à 20 ° (36%) avec moteur Honda ou 30° (58%) avec moteur B&S
	• Entraînement hydrostatique
	• Console de commande réglable en hauteur sans outils
	• Connexion PDF
	• Connecteur rapide des accessoires
	• Poignée homme mort pour arbre de prise de force et entraînement, sans arrêt du moteur
	• Conforme EN12733
	• Options
	  • Zéro turn
	  • Barre de direction active
	  • Essieu déportable
		• Balayeuses
		• Brosses de désherbage
		• Désherbeur mécanique
		• Désherbage thermique
		• Débroussailleuses
		• Herses et semoir
		• Préparateur de sol
		• Barre de coupes
		• Faucheuses rotatives à tambours
		• Souffleurs
		• Fraise à neige
		• Lame de déneigement

UBS ALPIN II
 	
	Modèle professionnel pour une utilisation en conditions difficiles
	• Motorisation B&S 23CV à démarrage électrique
	• Convient aux pentes jusqu'à 45° (100%)
	• Entraînement hydrostatique avec pompe et moteurs haute pression
	• Console de commande réglable en hauteur sans outils
	• Zéro turn
	• Connexion PDF
	• Double démultiplication de PDF
	• Connecteur rapide des accessoires
	• Poignée homme mort pour arbre de prise de force et entraînement, sans arrêt du moteur
	• Conforme EN12733
	• Filtre anti-pollen
	• Frein de parking
	• Horotachymètre
	• Options
	  • Barre de direction active
	  • Essieu déportable
	  • Direction à commandes électrique
		• Brosses de désherbage
		• Désherbeur mécanique
		• Débroussailleuses
		• Préparateur de sol
		• Barre de coupes
		• Faucheuses rotatives à tambours
		• Souffleurs
		• Fraise à neige
		• Lame de déneigement

UBS ALPIN II PRO 	Modèle professionnel pour une utilisation en continu • Motorisation B&S 23CV à démarrage électrique • Convient aux pentes jusqu'à 45° (100%) • Entraînement hydrostatique avec pompe et moteurs haute pression • Console de commande réglable en hauteur sans outils • Zéro turn • Connexion PDF • Double démultiplication de PDF • Connecteur rapide des accessoires • Poignée homme mort pour arbre de prise de force et entraînement, sans arrêt du moteur • Conforme EN12733 • Filtre anti-pollen • Frein de parking • Horotachymètre • Barre de direction active • Essieu déportable • Direction à commandes électrique	• Brosses de désherbage • Désherbeur mécanique • Débroussailleuses • Préparateur de sol • Barre de coupes • Faucheuses rotatives à tambours • Souffleurs • Fraise à neige • Lame de déneigement

Porte-outils UBS HYDRO 9

Article	Description	
UBS HYDRO 9	Machine de base UBS HYDRO 9 (sans roues) • Moteur à essence industriel Honda 9CV • Convient aux pentes jusqu'à 20 ° (36%) • Valve de freinage • Console de commande réglable en hauteur et orientable sans outils • Prise de force • Poignée homme-mort • Zero Turn en option	

Pneumatiques / options
Page 24

Balayeuses
Page 25

Herses semoirs, préparateurs
Page 26

Débroussailleuses à fléaux
Page 27

Barres de coupe, girobroyeurs
Page 28

Souffleurs, aspirateur de feuilles
Page 29

Déneigement
Page 29

Désherbage, brosse et herses
Page 30 et 31

Caractéristiques	
Moteur	Honda GX270
Puissance	6,3 kW 9 CV
Réservoir carburant	6,1 L SP95/98
Consommation	3,5 L/H@3600 tr/mn
Démarrage électrique	Non
Avancement	Hydrostatique, 1 moteur par roue et commandes directionnelles au guidon
Réglage vitesse AV AR	0 à 6 km / H 0 à 5 km / H
Zéro Turn	Oui
Guidon Réglable	Oui
Prise de force mécanique	Oui
Réservoir hydraulique	10,5 L
Pentes maxi	20° - 36%

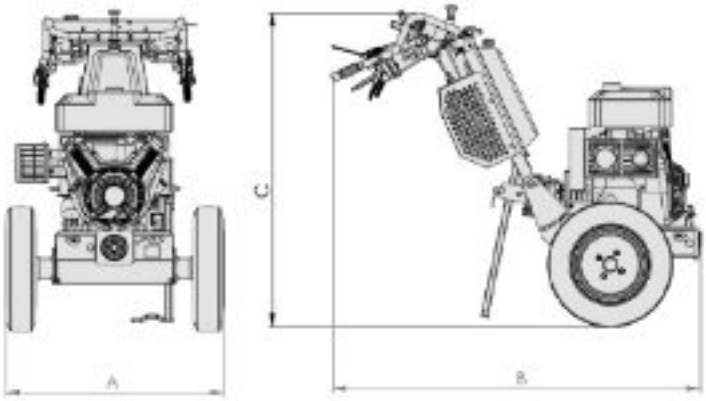

	UBS HYDRO 9G Roues 4.00x8
A	77 cm
B	129 cm
C	119 cm
Poids	169 kg

UBS-Line série II
Comfort Drive

Fonctionnement à 2 mains

- La sélection du sens de déplacement et de la vitesse de déplacement est organisée séparément
- Sélection du sens de marche sur la poignée gauche
- Sélection de la vitesse de conduite à l'aide de la poignée droite
- Avantage : moins de risque de confusion
- La vitesse de déplacement pour la marche avant et arrière peut être réglée indépendamment

Disponible en option pour UBS Hydro II, Alpin II

De série sur UBS Alpin II Pro

- Sélection du sens de déplacement
  - ↑ Avant
  - N Stop
  - ↓ Arrière
- Contrôle de vitesse

UBS-Line série II

Barre de direction active

La direction active au guidon optimise la maniabilité de la machine. Le virage est initié en faisant pivoter la poignée de commande. La direction est conçue proportionnellement : plus l'opérateur pivote loin, plus la machine se dirige. Avec commande électrique, la direction active au guidon est active en marche avant et en marche arrière ; avec commande mécanique, elle n'est active qu'en marche avant.

Disponible en option pour UBS Hydro II, Alpin II

De série sur UBS Alpin II Pro

Fahrtrichtunglinks

Fahrtrichtungrechts

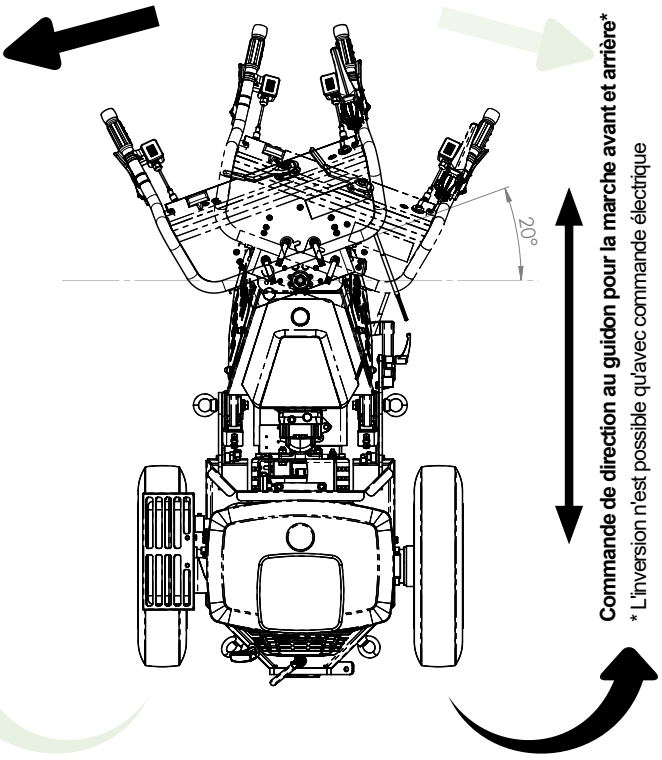

Essieu déportable

En fonction de la taille et du poids de l'outil, l'essieu peut être progressivement déplacé mécaniquement d'un maximum de 120 mm (Hydro) / 200 mm (Alpine)* et l'ensemble peut ainsi être équilibré.

* Dépend du modèle

Disponible en option pour UBS Hydro II

De série sur UBS Alpin II Pro

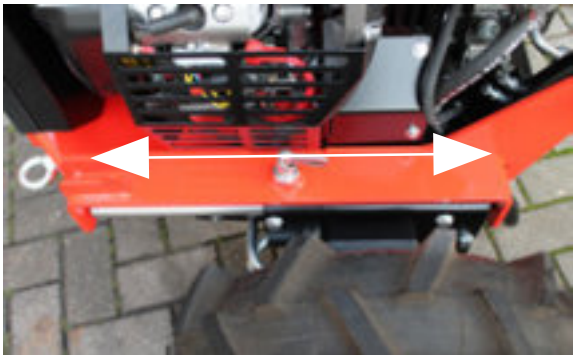

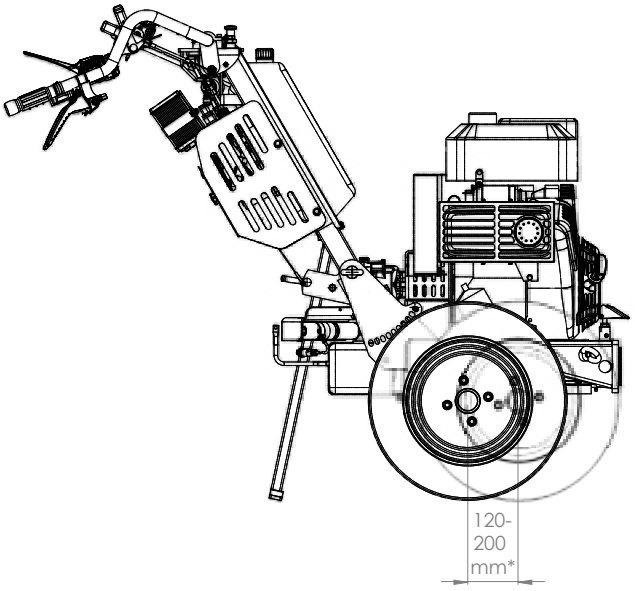

Porte-outils UBS HYDRO II

Article	Description	
UBS HYDRO II 13G	Machine de base UBS HYDRO II 13G (sans roues) Comme ci-dessus avec • Moteur à essence industriel Honda 13CV • Guidon Z-Flex • Conformité norme EN12733 • Options Zero turn, essieu déportable, barre de direction active.	
UBS HYDRO II 16G-E	Machine de base UBS HYDRO II 16G-E (sans roues) Comme ci-dessus avec • Moteur B&S Vanguard de 16 CV avec démarrage électrique • Options Zero turn, essieu déportable, commandes électriques, barre de direction active, filtre cyclonique	

Système "Z-FLEX"

Deux niveaux de réglage

Niveau inférieur:

- Réglage compact lors du chargement

Niveaux supérieur et inférieur :

- Ajustement selon la taille de l'opérateur
- Adaptation à la hauteur de l'outil de façon à garder l'horizontalité

Pneumatiques / options
Page 24

Balayeuses
Page 25

Herses semoirs, préparateurs
Page 26

Débroussailleuses à fléaux
Page 27

Barres de coupe, girobroyeurs
Page 28

Souffleurs, aspirateur de feuilles
Page 29

Déneigement
Page 29

Désherbage, brosse et herses
Page 30 et 310

Caractéristiques	UBS HYDRO II 13G	UBS HYDRO II 16 G-E
Moteur	Honda GX 390	B&S—Vanguard
Puissance	8,7 kW 13 CV	11,8 kW 16CV
Réservoir carburant	6,1 L SP95/98	8,5 L SP95/98
Consommation	4,5 L/H@3600 tr/mn	6 L/H@3600 tr/mn
Démarrage électrique	Non	Oui
Avancement	Hydrostatique avec 1 moteur par roue	
Réglage vitesse AV AR	0 à 6 km / H 0 à 5 km / H	0 à 6 km / H 0 à 5 km / H
Zéro Turn	Option	Option
Guidon Réglable	Oui	Oui
Prise de force mécanique	Oui	Oui
Réservoir hydraulique	10,5 L	10,5 L
Pentes maxi	20° - 36%	30° - 58%

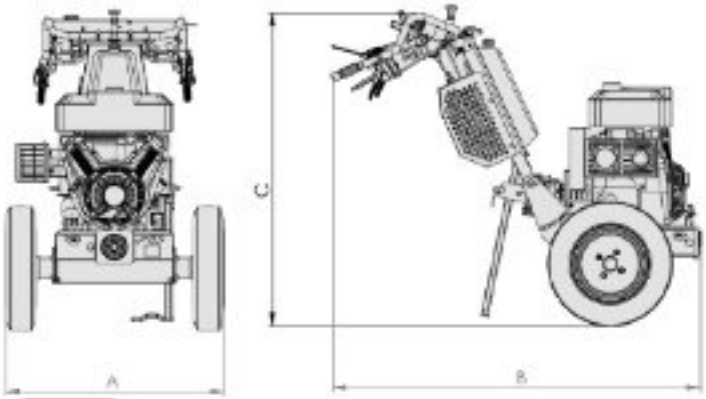

	UBS HYDRO II 13 Roues 4.00x8	UBS HYDRO II 16 Roues 16x6.50
A	77 cm	84 cm
B	130 cm	130 cm
C	120 cm	120 cm
Poids	171 kg	180 kg

Porte-outils UBS ALPIN II

Article	Description	
UBS ALPIN II	Machine de base UBS ALPIN II 23 G-E (sans roues), avec • Moteur B&S Vanguard bicylindre de 23 CV à démarrage électrique • Refroidisseur d'huile • Convient aux pentes jusqu'à 45° (100%) • Pompe hydraulique haute pression • Guidon Z-Flex • Conformité norme EN12733 • Zéro-turn et Filtre anti-pollen de série • Barre de direction active en option	

Système "Z-FLEX"

Deux niveaux de réglage

Niveau inférieur:

- Réglage compact lors du chargement

Niveaux supérieur et inférieur :

- Ajustement selon la taille de l'opérateur
- Adaptation à la hauteur de l'outil de façon à garder l'horizontalité

Caractéristiques	UBS ALPIN II 23 G-E
Moteur	B&S Vanguard 23 CV à démarrage électrique
Puissance	16,9 kW 23 CV
Réservoir carburant	1,4 L SP95/98
Consommation	9,3 L/H@3600 tr/mn
Démarrage électrique	Oui
Avancement	Hydrostatique, 1 moteur par roue et commandes directionnelles au guidon
Réglage vitesse AV AR	0 à 6 km/h 0 à 6 km/h
Zéro Turn	Oui
Guidon • Réglable • Amortisseur	 Oui Oui
Prise de force mécanique	Oui
Réservoir hydraulique	10,5 L avec refroidisseur
Pentes maxi	45° - 100%

Pneumatiques / options
Page 24

Balayeuses
Page 25

Herses semoirs, préparateurs
Page 26

Débroussailleuses à fléaux
Page 27

Barres de coupe, girobroyeurs
Page 28

Souffleurs, aspirateur de feuilles
Page 29

Déneigement
Page 29

Désherbage, brosse et herses
Page 29 et 30

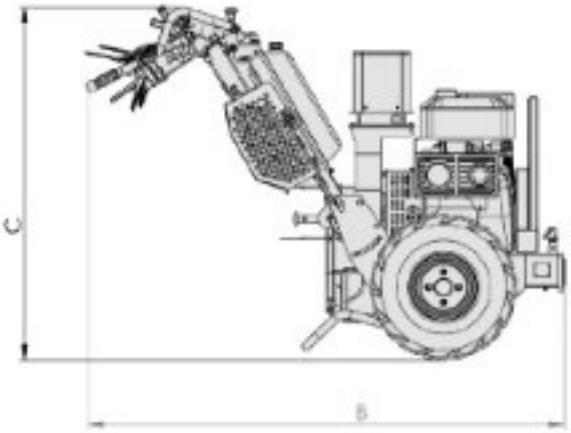

	UBS ALPIN II Roues 21x11.00
A	102 cm
B	148 cm
C	116 cm
Poids	302 kg

Porte-outils UBS ALPIN II PRO

Article	Description	

UBS ALPIN II PRO	Machine de base UBS ALPIN II PRO (sans roues), avec
	• Moteur B&S Vanguard bicylindre de 23 CV à démarrage électrique
	• Refroidisseur d'huile
	• Convient aux pentes jusqu'à 45° (100%)
	• Pompe hydraulique haute pression
	• Guidon Z-Flex
	• Conformité norme EN12733
	• De série
	  • Zero-turn
	  • Filtre anti-pollen
	  • Barre de direction active
	  • Comfort Drive II	

Pneumatiques / options
Page 24

Balayeuses
Page 25

Herses semoirs, préparateurs
Page 26

Débroussailleuses à fléaux
Page 27

Barres de coupe, girobroyeurs
Page 28

Souffleurs, aspirateur de feuilles
Page 29

Déneigement
Page 29

Désherbage, brosse et herses
Page 29 et 30

Commandes électriques

Caractéristiques	UBS ALPIN II PRO
Moteur	B&S Vanguard 23 CV à démarrage électrique
Puissance	16,9 kW 23 CV
Réservoir carburant	1,4 L SP95/98
Consommation	9,3 L/H@3600 tr/mn
Démarrage électrique	Oui
Avancement	Hydrostatique, 1 moteur par roue et commandes directionnelles au guidon
Réglage vitesse AV AR	0 à 6 km/h 0 à 6 km/h
Zéro Turn	Oui
Guidon • Réglable • Amortisseur	 Oui Oui
Prise de force mécanique	Oui 1400 tr/mn rotation gauche
Réservoir hydraulique	10,5 L avec refroidisseur
Pentes maxi	45° - 100%

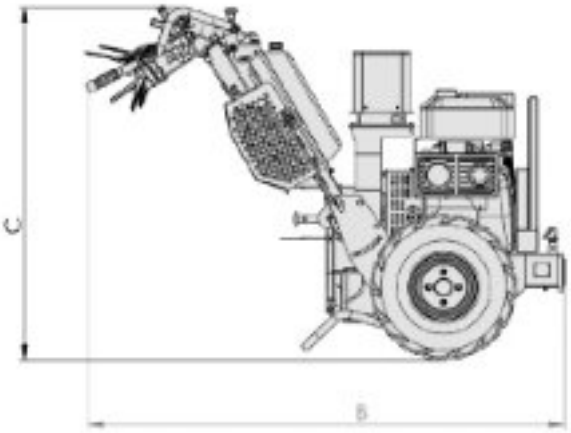

	UBS ALPIN PRO Roues 21x11.00
A	102 cm
B	148 cm
C	116 cm
Poids	302 kg

Porte-outils UBS ALPIN II PRO

Grâce à la conception ergonomique de l'UBS Alpin II Pro, le porte-outil mono-essieu est facile à utiliser.
Grâce à la disposition Z-Flex sophistiquée du support guidon avec amortisseur les vibrations, celui-ci peut être réglé individuellement en hauteur et en angle pour chaque opérateur. Cela évite les problèmes de posture et la fatigue.

Cette conception est également très pratique pour le transport, car le porte-outil peut être replié pour minimiser son encombrement.

La direction active au guidon optimise la maniabilité de la machine, car la direction est proportionnelle : plus l'opérateur pivote le guidon plus la machine tourne.
Les 2 poignées directionnelles à gauche et à droite, à commandes électriques permettent également de diriger la machine.

Le système Comfort Drive permet une utilisation à deux mains, le sens de déplacement et la vitesse de déplacement étant sélectionnés séparément sur les poignées gauche et droite.

La pompe à pistons axiaux haute pression assure un entraînement continu, que ce soit en avant ou en arrière.

Un autre avantage de l'UBS Alpin II Pro est son essieu déportable. En fonction de la taille et du poids de l'accessoire, l'essieu peut être déplacé mécaniquement par étapes, équilibrant ainsi l'unité.

TABLEAU DE BORD ERGONOMIQUE

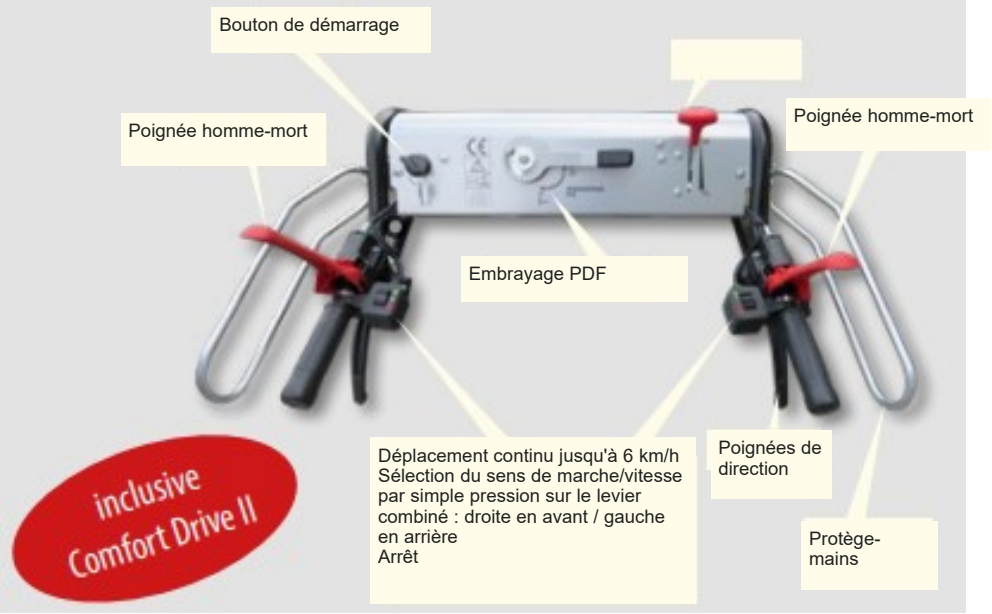

Pentes jusqu'à 50° ou 120%

Zéro turn de série

Angle réglable avec système « Z-FLEX »

Réglable sur 2 niveaux
Niveau inférieur:
- Réglage compact lors du chargement

Niveau supérieur et inférieur :
- Ajustement selon la taille de l'opérateur
- Réglage de la hauteur d'attache (La machine reste toujours en position horizontale)

Essieu déportable

En fonction de la taille et du poids de l'outil, l'essieu peut être décalé mécaniquement par pas de 200 mm maximum, équilibrant ainsi l'unité.

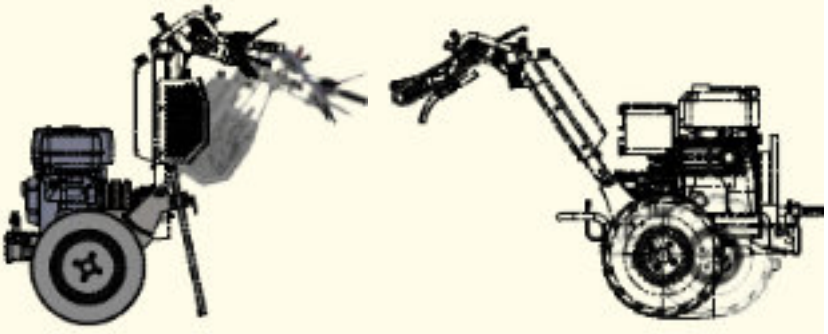

UBS Line Options et pneumatiques

	Options	UBS HYDRO	UBS HYDRO II	UBS ALPIN II	UBS ALPIN II PRO	
BTSZ	Horotachymètre	▲	▲	**série**	**série**	
Zero Turn	Zero turn	▲	▲	**série**	**série**	
MP-WZ-BD	Console orientable G/D	▲	**série**	**série**	**série**	
ASS-MK-B&S 14-16	Protection anti-pollen	-	**16 G-E**	**série**	**série**	
SF-B&S-MP	Filtre à air cyclonique pour moteur B&S	-	**16 G-E**	-	-	
S1202	Filtre à air cyclonique pour moteur B&S	-	-	▲	▲	
COMFORT DRIVE	Commandes électriques (1 ou 2 mains)	-	**16 G-E**	▲	**série**	
MP-VSA-UBS-HYD	Essieu déportable	-	▲	-	**série**	
MP-HAL-UBS	Barre active de direction	-	▲	▲	**série**	

			UBS HYDRO	UBS HYDRO II	UBS ALPIN/ PRO	
S1350		Roues gazons 4.00-8,	▲	▲		
S1351		Roues agraires 4.00-8	▲	▲		
S1348		Roues agraires 4.00-10,	▲	▲		
S1324		Roues agraires 5.00-10,		▲	▲	
S1353		Roues gazons16x6.50-8,	▲	▲		
S1354		Roues agraires16x6.50-8,	▲	▲		
S1326		Roues agraires 18x9.50-8,	▲	▲		
S1342		Roues agraires 21x11.00-8,			▲	
S1325		Roues agraires supplémentaire 5.00-10 pour jumelage avec S1324		▲	▲	
S1356		Roues cages pour 18x9.50			▲	
S1357		Roues cages pour 21x11.00			▲	
S1343		Roues 9" Flexispikes 4 rangées			▲	
S1344		Roues 11" Flexispikes 4 rangées			▲	
S1347		Roues 10" 3 rangées pointes rigides			▲	
S1358		Jeu de chaînes pour 4.00x8	▲	▲		
S1359		Jeu de chaînes pour 16x6.50	▲	▲		

UBS Line Balayage de la voirie

	Balayeuses à entraînement par prise de force	UBS HYDRO	UBS HYDRO II	UBS ALPIN	
EFKM 10037 M-U 70	Balayeuse 100 x32 cm, balai 5 rangées Entraînement prise de force 2 roues de jauges 135x40 mm	▲	▲		
EFKM 12537 M-U 70	Balayeuse 125x32 cm, balai 5 rangées	▲	▲		
		UBS HYDRO	UBS HYDRO II	UBS ALPIN	
EFKM 09037 MH-U 70	Balayeuse 900x32 cm, balai 5 rangées avec centrale hydraulique	▲	▲		
EFKM 10037 MH-U 70	Balayeuse 100x37 cm, balai 5 rangées	▲	▲		
	Accessoires pour balayeuse	UBS HYDRO	UBS HYDRO II	UBS ALPIN	
ASM 403237	Brosse latérale entraînement par courroie Diamètre 40 cm, garnissage souple	▲	▲	▲	
ASH 403237	Brosse latérale entraînement par courroie Diamètre 40 cm, garnissage souple Vitesse réglable	▲	▲	▲	
GUSPL 082	Bavette anti projection 82 cm	▲	▲		
GUSPL 090	Bavette anti projection 90 cm	▲	▲		
GUSPL 100	Bavette anti projection 100 cm	▲	▲	▲	
GUSPL 125	Bavette anti projection 125 cm	▲	▲	▲	
SSB 082 K	Bac de ramassage 82 cm, 64 L, polyéthylène	▲	▲		
SSB 090 K	Bac de ramassage 90 cm, 70 L, polyéthylène	▲	▲		
SSB 100 K	Bac de ramassage 100 cm, 86 L, polyéthylène		▲	▲	
SSB 125 K	Bac de ramassage 125 cm, 94 L, polyéthylène				

EFKMavec centrale hydraulique

Différents type de balais

- Balai combiné (standard d'usine)
  Pour plus de 90 % des applications
- Rouleau balayeur, convient aux plus terrain plus sales grâce à la teneur plus élevée en poils
- Rouleau de balayage en fil poly-ondulé. Pour une teneur élevée en saletés tenaces.
- Balai à neige. Élimination grâce à une disposition des poils avec un espace plus grand

EFKMavec entraînement mécanique

UBS Line Herses, semoirs et préparateurs

Référence	Herses et semoirs	UBS HYDRO	UBS HYDRO II	UBS ALPIN II	
MTL 75	Herse pour préparation et égalisation des sols avant semence. Equipée de 5 pauires de dents et d'un rouleau brise-motte réglable par manivelle	▲	▲		
MTL 100	Comme ci-dessus, largeur 100 cm		▲	▲	
SM 75	Semoir , réglage en continu de la quantité de semence, adaptable sur MTL 75		▲		
SM 100	Semoir, comme ci-dessus, adaptable sur MTL 100			▲	
Référence	**Préparateurs de sols, enfouisseurs de pierres**	**UBS HYDRO**	**UBS HYDRO II**	**UBS ALPIN II**	
CONDOR 62 L	Enfouisseur de pierres Condor 62L série légère Rouleau grillagé réglable par manivelle. Profondeur de travail 12 cm	▲	▲		
CONDOR 70 L	Enfouisseur de pierres Condor 70L série légère Rouleau grillagé réglable par manivelle. Profondeur de travail 12 cm		▲		
CONDOR 75	Enfouisseur de pierres Condor 75 Rouleau grillagé réglable par manivelle. Profondeur de travail 14 cm		▲		
CONDOR 88	Enfouisseur de pierres Condor 88 Rouleau grillagé réglable par manivelle. Profondeur de travail 14 cm			▲	
MP-VSA-UBS-HYD	Essieu déportable sur UBS HYDRO II Recommandé pour CONDOR 75, voir page 17		▲	▲	

Préparateur de sol CONDOR 70

Herse MTL 75 et semoir SM 75

Débroussailleuse à fléaux SCHLM 100, voir page sui-

UBS Line Débroussailleuses à fléaux

Référence	Débroussailleuses à fléaux, série lourde	UBS HYDRO	UBS HYDRO II	UBS ALPIN II	
S1390	Débroussailleuse 65cm, sans fléaux Réglage de hauteur de coupe par bagues Roues frontales 260x85 mm	▲	▲		
S1020	Débroussailleuse 90cm SCHLM 090 M-U 70 , sans fléaux,		**16 G-E**		
S1019	Débroussailleuse 100cm, SCHLM 100 M-U 70 sans fléaux, Frein de rotor (norme EN 12733: 2) Montage sans manilles Réglage de hauteur de coupe en continu Roues frontales 260x85 mm, verrouillable			▲	
S1021	Débroussailleuse 120 cm SCHLM 120 M-U 70, sans fléaux			▲	
S1384	Jeu de fléaux cuillères pour largeur 65 cm				
S1275	Jeu de fléaux cuillères pour largeur 90 cm				
S1276	Jeu de fléaux cuillères pour largeur 100 cm				
S1277	Jeu de fléaux cuillères pour largeur 120 cm				
S1383	Jeu de fléaux en Y pour largeur 65 cm	▲	▲		
S1278	Jeu de fléaux en Y pour largeur 90 cm	▲	▲		
S1279	Jeu de fléaux en Y pour largeur 100 cm			▲	
S1280	Jeu de fléaux en Y pour largeur 120 cm			▲	
S1389	Rouleau arrière 65 cm , en complément des 2 roues avant	▲	▲		
S1281	Rouleau arrière 90 cm , en complément des 2 roues avant		▲	▲	
S1282	Rouleau arrière 100 cm , en complément des 2 roues avant			▲	
S1283	Rouleau arrière 120 cm , en complément des 2 roues avant			▲	

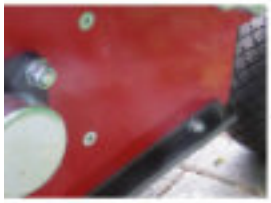

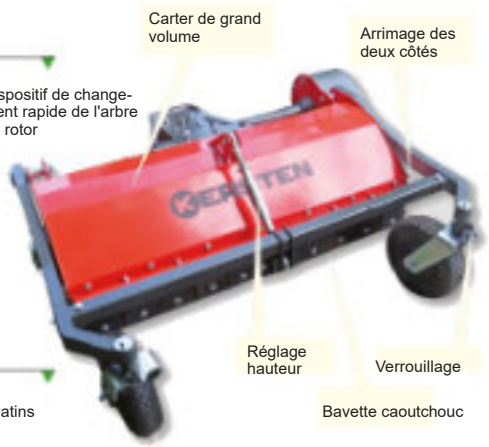

Fléaux Y ou Cuillères

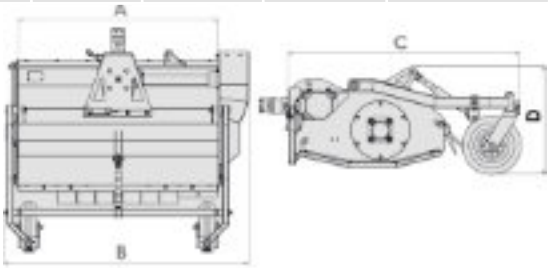

	SCHLM 065	SCHLM 090	SCHLM 100	SCHLM 120
A	65 cm	90 cm	100 cm	120 cm
A	97 cm	119 cm	128 cm	146 cm
A	103 cm	103 cm	103 cm	103 cm
A	46 cm	46 cm	46 cm	46 cm
Poids	125 kg	137 kg	142 kg	152 kg

UBS Line Barres de coupe à sections

Référence	Débroussailleuses à fléaux	UBS HYDRO	UBS HYDRO II	UBS ALPIN II	
DOME 125 M-U 70	Barre de coupe frontale 125 cm		▲		
DOME 140 M-U 70	Barre de coupe frontale 140 cm		▲		
DOME 170 M-U 70	Barre de coupe frontale 170 cm		**16 G-E**	▲	
PMW 125 M-U 70	Motofaucheuse, largeur 140 cm		▲		
PMW 140 M-U 70	Motofaucheuse, largeur 140 cm		▲		
PMW 200 M-U 70	Motofaucheuse, largeur 200 cm		▲	▲	

DOME125 M-U 70

PMW 140

UBS Line Faucheuses rotatives

Référence	Faucheuses rotatives à tambours	UBS HYDRO	UBS HYDRO II	UBS ALPIN II	
KRM 082 M-U 70	Faucheuse rotative à tambours 82 cm		▲		
KRM 102 M-U 70	Faucheuse rotative à tambours 102 cm		**16 G-E**	▲	
KRM 115 M-U 70	Faucheuse rotative à tambours 115 cm			▲	

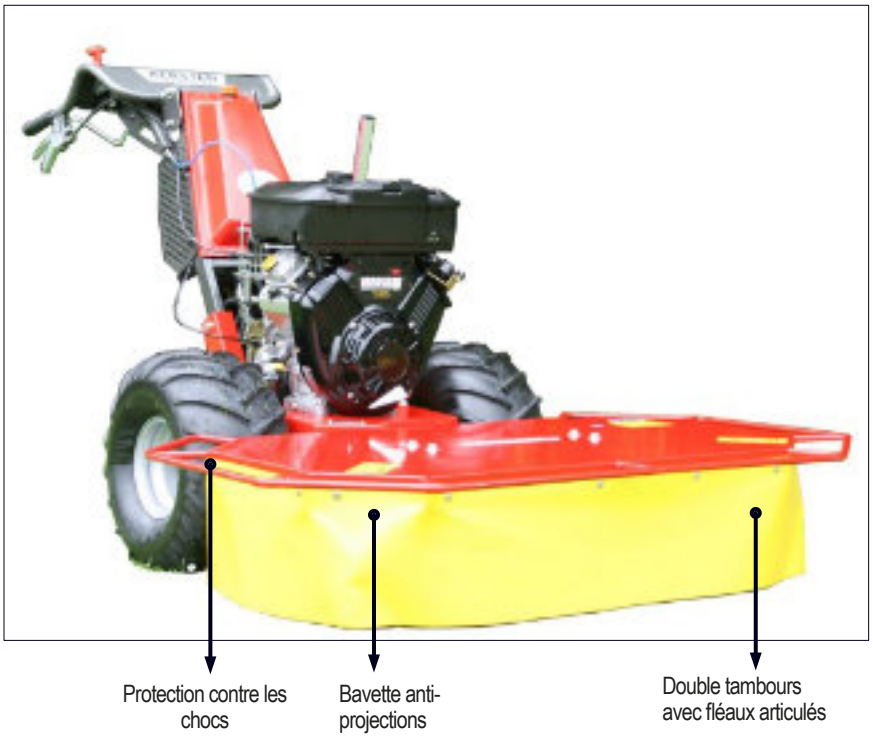

UBS Line Andaineuse et presse à balles

Référence	Faneuse Andaineuse	UBS HYDRO	UBS HYDRO II	UBS ALPIN II	
BR 165 M-U 70	Andaineuse BR165, largeur 165 cm		▲		
BP 550	Presse à balles BP 550, balles de 25 kg		**16 G-E**	▲	
RS	Option roues soleil pour collecte		**16 G-E**	▲	

Fanneuse andaineuse

Presse à balles

UBS Line Souffleurs

Référence	Souffleurs de feuilles	UBS HYDRO	UBS HYDRO II	UBS ALPIN II	
LBV 5100 M-ABF	Souffleur 85 m3/mn Nécessite ABF-LBV-KU 70	▲	▲		
LBV 6900 M-ABF	Souffleur 115 m3/mn Nécessite ABF-LBV-KU 70		**16 G-E**		
ABF-LBV-KU 70	Accouplement 70 mm pour LBV sur UBS	▲	▲		

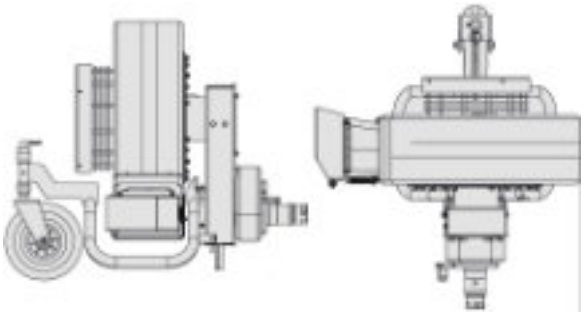

UBS Line Matériels de déneigement

Référence	Matériels de déneigement	UBS HYDRO	UBS HYDRO II	UBS ALPIN II	
SCHN 100 FK-MS-KU 70	Lame de déneigement 100x45 cm avec ressorts et masse de 12 kg	▲	▲		
SCHN 125 FK-MS-KU 70	Lame de déneigement 125x45 cm avec ressorts et masse de 12 kg	▲	▲		
SLDST 70 M-KU 70	Épandeur de sel 70 L, épandage 0,7 à 4 m, avec bâche. Entraînement par prise de force	▲	▲		
SCHNFR 080 M-U 70	Fraise à neige 80 cm double étage		▲		

Fraise à neige 80 cm

Lame de déneigement

Epandeur de sel

Lame de déneigement

UBS Line Brosses de désherbage

Référence	Brosses de désherbage pour UBS Line, Agria , Reform et Rapid	UBS HYDRO	UBS HYDRO II	UBS ALPIN II	
WKB 60 M-U 70	WKB 60 Brosse de désherbage ø62 cm Orientable dans les 2 plans, livrée avec déflecteur Nécessite jeu de brosse BUES-SATZ-WKB 60, voir ci-dessous Pour UBS ALPIN : uniquement avec roues 5.00x10	▲	▲	▲ (1)	
WKB 60 M-ABF	Brosse de désherbage ø62 cm pour Agria, Rapid ou Reform préciser le modèle. Nécessite accouplement ABF-WKB jeu de brosse BUES-SATZ-WKB 60 Et pour Agria : adaptateur 73010				
BUES-SATZ-WKB 60	Jeu de 10 brosses, avec fil d'acier et plats métalliques	▲	▲	▲	
ABF-WKB-AGR25	Adaptation pour Agria 2500				
ABF-WKB-AGR34	Adaptation pour Agria 3400				
ABF-WKB-AGR59	Adaptation pour Agria 5900.				
ABF-WKB-RAP-MON	Adaptation pour Rapid Mondo ou Reform RM9.				
ABF-WKB-RAP-UNI	Adaptation pour Rapid Universo ou Reform RM13.				
BLGW WKB 60	Masse pour brosse de désherbage				

Référence	Accessoires pour brosse de désherbage	UBS HYDRO	UBS HYDRO II	UBS ALPIN II	
S1448	Disque coupe bordure ø40 cm	▲	▲	▲	
KF 8000 400	Brosse complète semi dure ø62 cm	▲	▲	▲	
KF 8000 406	Brosse complète douce PET 3x2 ø62 cm	▲	▲	▲	

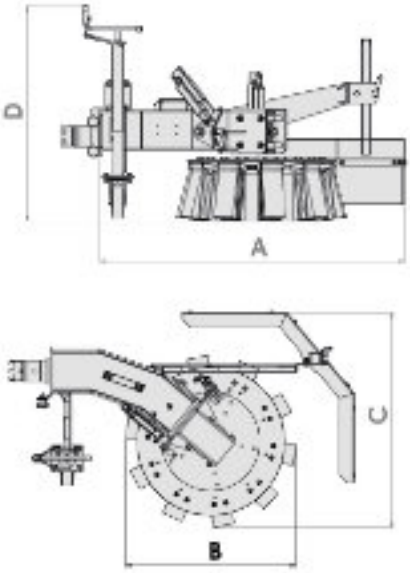

	WKB60 M-U 70
A	103 cm
B	60 cm
C	68 cm
D	72 cm
Poids	68 kg
Masse	12 kg

(1) seulement avec roues 5.00x10 AS

UBS Line Désherbage mécanique

Référence	Désherbeur mécanique de chemins WE090	UBS HYDRO	UBS HYDRO II	UBS ALPIN II	
WE 090 M-U 70	Désherbeur mécanique ,Largeur de travail 90 cm, pour surfaces pénétrables ou pavées. Sens de travail : marche avant Prix sans équipement		▲	▲	
WM SATZ 090	Jeu de 10 couteaux en L		▲	▲	
MEISSEL SATZ 090	Jeu de 10 pointes en carbure de tungstène		▲	▲	
BUES SATZ 090	Jeu de 10 tresses d'acier pour désherbage des pavés,		▲	▲	
GIWA WE 090	Rouleau grillagé réglable pour finition de surface.		▲	▲	

Désherbeur WE090 M

Tresses d'acier

Couteaux en L

Pointe de carbure de tungstène

Référence	Désherbeur mécanique de chemins WE090	UBS HYDRO	UBS HYDRO II	UBS ALPIN II	
MTL 75D	Désherbeur mécanique , Largeur de travail 75 cm, pour surfacespénétrables, 5 rotors à axes verticaux équipés de pointes de carbure de tungstène. Rouleau grillagé réglable par manivelle.	▲	▲		
MTL 100D	Désherbeur mécanique , Largeur de travail 100 cm, pour surfaces pénétrables, 7 rotors à axes verticaux équipés de pointes de carbure de tungstène. Rouleau grillagé réglable par manivelle.		▲	▲	
MTL 75C	Désherbeur mécanique , Largeur de travail 75 cm, pour surfacespénétrables, 5 rotors à axes verticaux équipés de couteaux en L Rouleau grillagé réglable par manivelle.	▲	▲		
MTL 100C	Désherbeur mécanique , Largeur de travail 100 cm, pour surfaces pénétrables, 7 rotors à axes verticaux équipés de couteaux en L Rouleau grillagé réglable par manivelle.		▲	▲	
BUES SATZ 75L	Jeu de 5 supports et 10 tresses d'acier pour les pavés	▲	▲		
BUES SATZ 100L	Jeu de 7 supports et 14 tresses d'acier pour les pavés		▲	▲	

Couteaux en L pour MTL..C

Pointe de carbure de tungstène pour MTL..D

Désherbeur MTL75 D

Désherbeurs de chemins pour tracteurs

- Pour éliminations des mousses et mauvaises herbes sur surfaces pénétrables (stabilisés, schistes etc.)
- Montage arrière sur 3 points cat 1
- Entraînement par prise de force 540 tr/mn
- Profondeur de travail réglable
- Rouleau grillagé

Pointes carbure pour MTZ-D

Couteaux en L pour MTZ-C

Référence	Description	Largeur	Poids	
MTZ 90 C	Désherbeur mécanique pour surfaces pénétrables, Largeur de travail 90 cm . Avec rouleau grillagé .Pour tracteur 14-18 CV. Cardan inclus Montage arrière sur 3 points cat 1, entraînement par PDF 5 rotors très résistants. Équipé de 10 couteaux en L	90 cm	150 kg	
MTZ 105 C	Comme ci-dessus, largeur de travail 105 cm, 6 rotors. Pour tracteur 16 à 25CV	105 cm	180 kg	
MTZ 122 C	Comme ci-dessus, largeur de travail 122 cm, 7 rotors. Pour tracteur 20 à 30CV	122 cm	220 kg	
MTZ 140 C	Comme ci-dessus, largeur de travail 140 cm, 8 rotors. Pour tracteur 25 à 30CV	140 cm	250 kg	
MTZ 155 C	Comme ci-dessus, largeur de travail 155 cm, 9 rotors. Pour tracteur 30 à 35CV	155 cm	280 kg	
MTZ 170 C	Comme ci-dessus, largeur de travail 170 cm, 10 rotors. Tracteur 30 à 50CV	170 cm	320 kg	
MTZ 186 C	Comme ci-dessus, largeur de travail 186 cm, 11 rotors. Tracteur 30 à 50CV	186 cm	350 kg	
Référence	**Description**	**Largeur**	**Poids**	
MTZ 90 D	Désherbeur mécanique pour surfaces pénétrables, Largeur de travail 90 cm . Avec rouleau grillagé .Pour tracteur 14-18 CV. Cardan inclus Montage arrière sur 3 points cat 1, entraînement par PDF 5 rotors très résistants. Équipé de 10 pointes en carbure de tungstène	90 cm	150 kg	
MTZ 105 D	Comme ci-dessus, largeur de travail 105 cm, 6 rotors. Pour tracteur 16 à 25CV	105 cm	180 kg	
MTZ 122 D	Comme ci-dessus, largeur de travail 122 cm, 7 rotors. Pour tracteur 20 à 30CV	122 cm	220 kg	
MTZ 140 D	Comme ci-dessus, largeur de travail 140 cm, 8 rotors. Pour tracteur 25 à 30CV	140 cm	250 kg	
MTZ 155 D	Comme ci-dessus, largeur de travail 155 cm, 9 rotors. Pour tracteur 30 à 35CV	155 cm	280 kg	
MTZ 170 D	Comme ci-dessus, largeur de travail 170 cm, 10 rotors. Tracteur 30 à 50CV	170 cm	320 kg	
MTZ 186 D	Comme ci-dessus, largeur de travail 186 cm, 11 rotors. Tracteur 30 à 50CV	186 cm	350 kg	
Référence	**Accessoires pour MTZ-C et MTZ-D**	**Largeur**		
MTZ 90 D	Traîne grillagée, fil d'acier haute résistance ø5mm, long 70 cm	90 cm		
MTZ 105 D	Traîne grillagée, fil d'acier haute résistance ø5mm, long 70 cm	105 cm		
MTZ 122 D	Traîne grillagée, fil d'acier haute résistance ø5mm, long 70 cm	122 cm		
MTZ 140 D	Traîne grillagée, fil d'acier haute résistance ø5mm, long 70 cm	140 cm		
MTZ 155 D	Traîne grillagée, fil d'acier haute résistance ø5mm, long 70 cm	155 cm		
MTZ 170 D	Traîne grillagée, fil d'acier haute résistance ø5mm, long 70 cm	170 cm		
MTZ 186 D	Traîne grillagée, fil d'acier haute résistance ø5mm, long 70 cm	186 cm		

Désherbeurs de chemins pour tracteurs

WE 110

Pour éliminer les mauvaises herbes sauvages dans les zones riveraines

Pour attelage arrière pour tracteurs et tracteurs communaux

Couteaux en L , pointes de carbure ou torons

Réglage en continu de la hauteur des roues

Montage avec couteaux en L

Réglage des protections latérales

Fixation trois points coulissante

Réglage continu de la profondeur de travail

Bavette caoutchouc

Faits

- Entraînement mécanique via l'arbre de prise de force
- Profondeur de travail réglable en continu via 2 broches
- Roues réglables 180 x 80
- Réglage de profondeur de travail
- Roues réglables individuellement
- Travail sans vibrations grâce aux outils contrarotatifs
- Protections latérales réglables en hauteur
- Déplacement mécanique latéral
- Protection contre les collisions
- Régime maximal de la prise de force 1 000 tr/min
- Convient pour fixation arrière KAT1N ou KAT1

Référence	Désherbeur mécanique de chemins WE 110	
WE 110 M-DP	Désherbeur mécanique ,Largeur de travail 110 cm, pour surfaces pénétrables ou pavées. Montage sur relevage 3 points Cat 1 Entraînement par prise de force 540 ou 1000 tr/mn Prix sans équipement	
WM SATZ 110	Jeu de 18 couteaux en L	
MEISSEL SATZ 110	Jeu de 18 pointes en carbure de tungstène	
BUES SATZ 110	Jeu de 18 tresses d'acier pour désherbage des pavés,	

Niveleuses de chemins HK série PH

La raboteuse-niveleuse HK est utilisée pour un entretien économique et puissant et la construction de nouveaux chemins fluviaux, de chemins de terre, de sentiers de randonnée et de pistes cyclables, de construction de routes.
Elle convient à la distribution et à l'enlève-ment d'une grande variété de matériaux en vrac tels que par graviers, terre, ou sable.

Entretien efficace des chemins
Lors de l'utilisation du niveleur sur des chemins même humides, le matériau excédentaire est ramassé via la barre de raclage en HARDOX et transporté dans le cadre en forme de U du niveleur. Les bosses sont éliminées et ce matériau va remplir les trous et les ornières et être étiré par le racleur arrière de la niveleuse puis compacté statique-ment par le rouleau. Le chemin est maintenant nivelé et reconsolidé. La machine ne prend que la quantité de matériau nécessaire, ce qui permet de minimiser le recours à du nouveau matériau coûteux.

Entretien efficace des chemins
Le rendement horaire élevé de la niveleuse HK est d'environ 2 000 mètres carrés dans la zone d'entretien et permet une utilisation puissante et économique avec une commande simple.
De cette façon, même les chemins très fréquentés peuvent être maintenu avec courte fermeture au public.
Barre de défonceuse

En option la barre de défonceuse équipée de pointes en acier au carbure décompacte les surfaces de route fortement tassées. Le matériau existant est travaillé et réinstallé avec la raboteuse aux endroits où il manque.

Créer et entretenir un profil de toit
Le corps de la raboteuse, qui peut être pivoté autour de l'axe longitudinal, et la plaque de distribution qui est positionnée avec un angle par rapport à la direction de déplacement, peuvent être utilisés pour créer un profil de toit précis pour un drainage rapide de l'eau sur la surface.

Désherbage mécanique
La niveleuse peut faire ce que l'eau chaude, la vapeur, l'infrarouge et autres ne peuvent pas faire sur les surfaces de chemin humides : un contrôle durable et puissant des mauvaises herbes rapidement et sans l'utilisation de produits chimiques !

Déport latéral

Avec le déplacement latéral mécanique, vous pouvez laisser la niveleuse passer à droite du tracteur et travailler très près du bord du chemin sans endommager les bordures.
Bouclier de distribution
Le bouclier, qui est accroché dans le cadre en forme de U à un angle par rapport à la direction de déplacement, déplace le matériau au milieu du chemin et construit ainsi un profil en forme de toit.

Niveleuses de chemins HK série PH

PH MINI

De série
- Attelage 3 points cat 1
- Paroi arrière arrondie
- Rouleau de compactage ø120 mm pouvant être rempli d'eau (de 80 à 120 kg)
- Dispositif d'éclairage à LED

Options
- Déport latéral (sauf PH100)
- Lame biaise niveleuse
- Barre avec 1 rangée de dents carbure (sauf PH100)

PH MAXI

De série
- Attelage 3 points cat 2
- Châssis lourd en forme de U
- Hauteur du châssis 740 mm
- Longueur du flanc 1000 mm
- Paroi arrière arrondie
- Barre de raclage hardox haute résistance
- Plaque de distribution hardox pliable
- Rouleau de compactage ø410 mm pouvant être rempli d'eau (de 250 à 310 kg)
- Réglage hydraulique rouleau / couronne
- Dispositif d'éclairage à LED

Options
- Barre avec 2 rangée de dents carbure

PH PROFI

De série
- Barre d'attelage ou bras de timon inférieur, à préciser à la commande)
- Déplacement latéral mécanique ou hydraulique
- Châssis lourd en forme de U
- Hauteur du châssis 740 mm
- Longueur du flanc 1800 mm
- Paroi arrière arrondie
- Barre de raclage hardox haute résistance
- Plaque de distribution hardox pliable
- Rouleau de compactage ø410 mm)
- Réglage hydraulique rouleau / couronne
- Dispositif d'éclairage à LED
- Télécommande filaire (nécessite 12V + 1 x DE)

Options
- Barre avec 2 rangée de dents carbure
- Timon supplémentaire
- K80 et anneau de remorquage
- Homologation route

Niveleuses de chemins HK série PH

Niveleuses de chemins HK série PH

Modèle	PH 100 MINI	PH 130 MINI	PH 150 MINI	PH 215 MAXI	PH 235 MAXI	PH 265 MAXI	PH 150 PROFI	PH 215 PROFI	PH 235 PROFI	PH 265 PROFI
A :Largeur de travail (cm)	100	130	150	215	235	265	150	215	235	265
C : Largeur hors-tout	125	155	175	249	269	299	184	249	269	299
B: Longueur (cm)	135	135	135	198	198	198	538	538	538	538
Puissance requise (CV)	30	35	40	70	80	90	80	100	150	150
Poids (kg)	350	400	450	1150	1200	1260	1950	2100	2290	2650

PH MINI

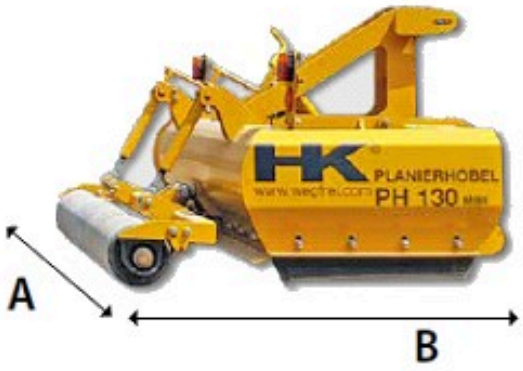

PH MAXI

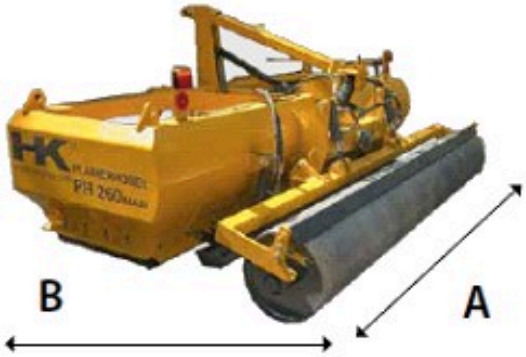

PH PROFI

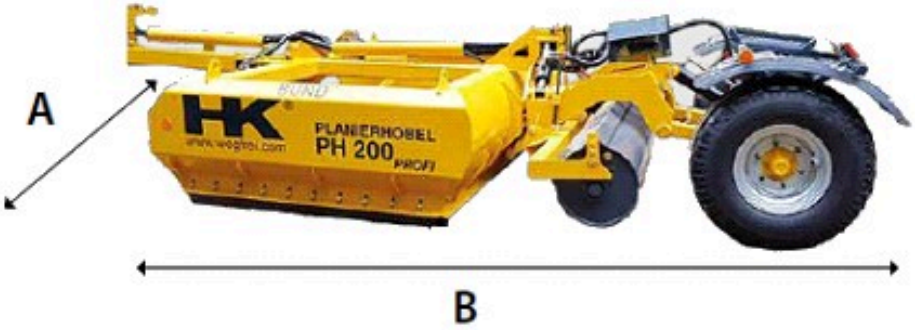

Niveleuses de chemins HK série PH

Série PH Mini

Référence	Description	
HK01001	**Niveleuse PH 100 MINI** Largeur de travail 100 cm • monté en CAT I à trois points arrière (à partir de 22 kW / 30 CV) • paroi arrière arrondie pour un flux de récolte optimal • rouleau de compactage Ø 120 remplissable d'eau (+80 à 120 kg) • Éclairage LED • Barre racleur en acier spécial HARDOX	
HK01002	**Niveleur PH 130 MINI** Comme ci-dessus avec largeur 130 cm	
HK01003	**Niveleur PH 150 MINI** Comme ci-dessus avec largeur 150 cm	
Options PH Mini		
HK01009	Déport latéral 200 mm pour PH130	
HK01010	Déport latéral 200 mm pour PH150	
HK01011	Lame biaise de distribution PH100	
HK01012	Lame biaise de distribution PH130	
HK01013	Lame biaise de distribution PH150	
HK01030	1 Barre à dents carbure PH 130	
HK01050	1 Barre à dents carbure PH 150	

Niveleuses de chemins HK série PH

Série PH Maxi

Référence	Description	
HK02215	**Niveleuse PH 215 MAXI** Largeur de travail 215 cm • Montage en CAT II arrière trois points (à partir de 52 kW / 70 ch) • Paroi arrière arrondie pour un flux de récolte optimal • Rouleau de compactage Ø 410 remplissable d'eau (+250 à 310 kg) • Éclairage LED • Barre racleur en acier spécial HARDOX	
HK02235	**Niveleuse PH 235 MAXI** Comme ci-dessus avec largeur 235 cm	
HK02265	**Niveleuse PH 265 MAXI** Comme ci-dessus avec largeur 265 cm	
Options PH Maxi		
HK02015	2 Barres à dents carbure PH 215	
HK02035	2 Barres à dents carbure PH 235	
HK02065	2 Barres à dents carbure PH 265	

Série PH Profi

Référence	Description	
HK03150	**Niveleuse PH 150 PROFI** Largeur de travail 150 cm • Barre d'attelage ou bras de timon inférieur (à partir de 65 kW / 88 ch) • Paroi arrière arrondie pour un flux de récolte optimal • Rouleau de compactage Ø 410 remplissable d'eau (+250 à 310 kg) • Éclairage LED • Barre racleur en acier spécial HARDOX	
HK03215	**Niveleuse PH 215 Profi** Comme ci-dessus avec largeur 215 cm	
HK03235	**Niveleuse PH 235 Profi** Comme ci-dessus avec largeur 235 cm	
HK03265	**Niveleuse PH 265 Profi** Comme ci-dessus avec largeur 265 cm	
Options PH Profi		
HK03003	Barre d'attelage inférieure pour PH Profi	
HK03004	Mâchoire d'attelage	
HK03005	Barre d'attelage supplémentaire pour PH Profi	
HK03013	K80 et anneau de remorquage Pour PH Profi	
HK03115	2 Barres à dents carbure PH 150	
HK03125	2 Barres à dents carbure PH 215	
HK03123	2 Barres à dents carbure PH 235	
HK03126	2 Barres à dents carbure PH 265	
HK03016	Homologation route pour PH Profi	

Niveleuses de chemins HK Série BH

Avec la niveleuse HK série BH, les travaux de nivellement et de terrassement peuvent être effectués rapidement et facilement sans perte de matériau latéral. De plus, la HK Série BH avec sa lame de répartition et sa barre de ripper peut également être utilisée pour la construction de routes. Avec le rouleau de compactage traîné, le matériau est compacté de manière statique et pressé sur les travaux de terrassement.

Avantages

- Le matériau reste dans la caisse en U, pas de pertes de matériau
- Pré-compactage via le rouleau
- Diamètre du rouleau : 400 mm
- Angle d'inclinaison réglable.
- Décompactage du matériau via la barre Ripper avec burins en carbure.
- Bouclier de distribution, pour répartir le matériau latéralement

Avantages

- Coûts de personnel minimaux
- Utilisation optimale du matériau
- Épaisseur uniforme du matériau
- Compactage statique du matériau

Équipement de série

- Fixation : plaque de perçage pour montage facile des adaptateurs à changement rapide disponibles dans le commerce.
- Cadre lourd en U avec parois latérales longues.
- Paroi arrière arrondie
- Bandes de raclage en HARDOX haute résistance
- Rouleau de compactage de 400 mm de diamètre.

Domaines d'application

- Travaux de nivellement
- Remblais
- Travaux de voie ferrée

Niveleuses de chemins HK Série BH

Série BH

Largeur de travail

80 / 150 / 200 cm

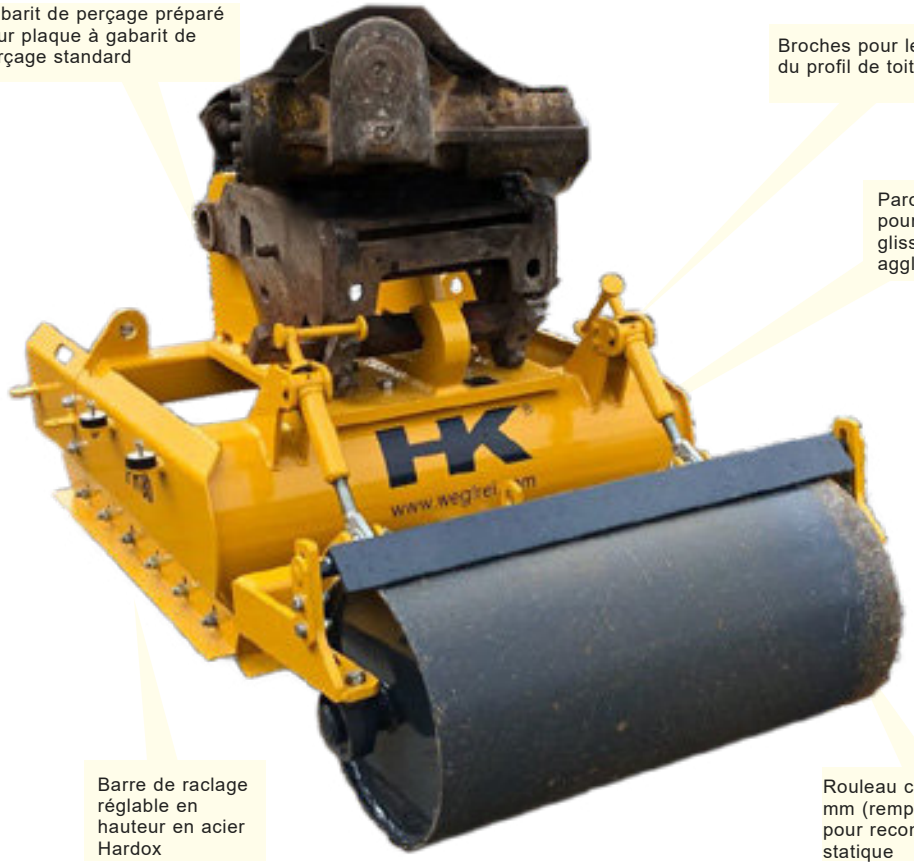

Modèle	BH 080	BH 150	BH 200
A :Largeur de travail (cm)	80	150	200
C : Largeur hors-tout	105	175	225
B: Longueur (cm)	135	135	135
Ø Rouleau	410	410	410
Poids (kg)	320	420	480

Niveleuses de chemins HK Série BH

Série BH

Référence	Description	
HK-BH080	**Niveleuse BH 080** • Niveleuse en version excavatrice • Largeur de travail 80 cm • Sans trois points • Gabarit de perçage préparé pour plaque d'accouplement standard (plaque d'accouplement non incluse) • Rouleau d'appui 410, réglable via la barre supérieure, mécaniquement via l'axe de pivot central • Avec support pour plaques latérales enfichables • Barre de raclage et barre latérale en HARDOX 400 • Couleur standard HK jaune/gris	
HK-BH150	**Niveleuse BH 150** • Niveleuse en version excavatrice • Largeur de travail 150 cm • Plaque de montage pour attache rapide/excavatrice • Châssis stable en U • Hauteur du châssis 480 mm • Longueur des parois latérales 800 mm • Paroi arrière arrondie pour un flux de récolte optimal • Barres de raclage en HARDOX haute résistance • Rouleau de compactage Ø410 mm pour augmenter le poids • Remplissage possible d'eau (80 - 120 kg) • Réglage mécanique du rouleau/profil de toit par broches • Couleur standard HK jaune/gris	
HK-BH200	**Niveleuse BH 200** • Niveleuse en version excavatrice • Largeur de travail 200 cm • Plaque de montage pour attache rapide/excavatrice • Châssis stable en U • Hauteur du châssis 480 mm • Longueur des parois latérales 800 mm • Paroi arrière arrondie pour un flux de récolte optimal • Barres de raclage en HARDOX haute résistance • Rouleau de compactage Ø410 mm pour augmenter le poids • Remplissage possible d'eau (80 - 120 kg) • Réglage mécanique du rouleau/profil de toit par broches • Couleur standard HK jaune/gris	
	OPTIONS	
HK01013	Lame biaise de distribution BH150	
HK01014	Lame biaise de distribution BH200	
HK-BH080Seite	Parties latérales vissées pour plus de capacité	

Brosses de désherbage UB pour tracteurs

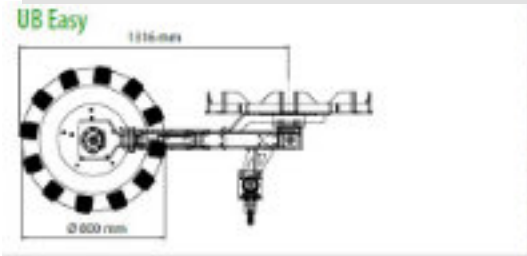

UB Easy
Pour tracteurs de 30 à 90 CV
Entraînement hydraulique

Page 33

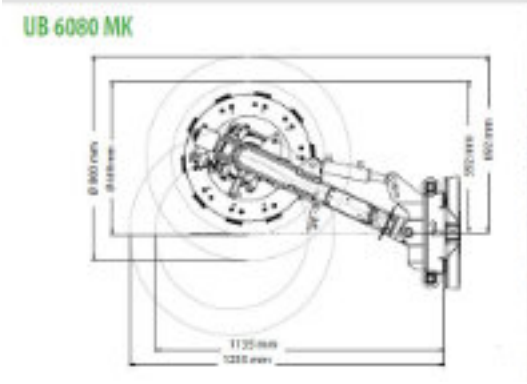

UB 6080 MK
Pour tracteurs et tondeuses frontales de 25 à 40 CV
Entraînement par prise de force

Page 34

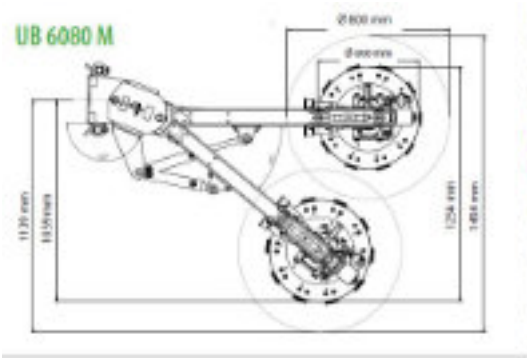

UB 6080 M
Pour tracteurs et tondeuses frontales de 30 à 60 CV
Entraînement par prise de force

Page 34

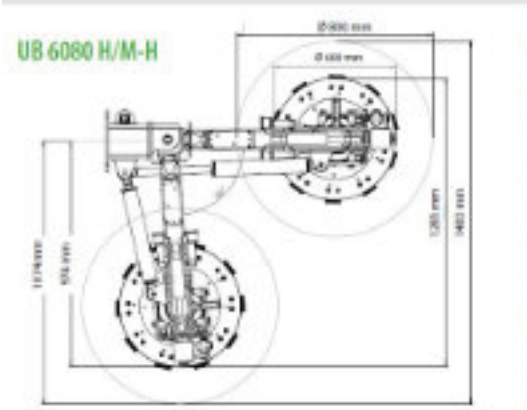

UB 6080 H
Pour tracteurs de 30 à 60 CV
Entraînement hydraulique

Page 35

UB 6080 MH
Pour tracteurs et tondeuses frontales de 25 à 60 CV
Entraînement hydraulique avec centrale hydraulique entraînée par prise de force

Page 35

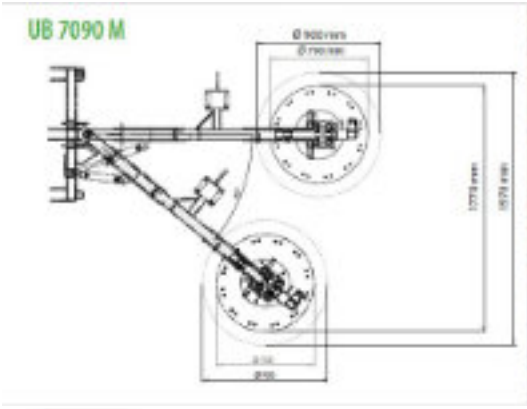

UB 7090 M
Pour tracteurs de 60 à 120 CV
Entraînement par prise de force

Page 36

Brosses de désherbage UB EASY PAK

Pour un désherbage efficace des grands linéaires

- Brosse réglable G/D mécaniquement ou hydrauliquement
- Déport hydraulique en option avec joystick
- Pour tracteurs / chargeurs de 30 à 90 CV
- Montage sur 3 points avant , triangle ou chargeur
- Existe en version travail à D ou à G
- Roulette frontale en option, manuelle ou hydraulique

UB EASY PAK FL Version de base avec réglage mécanique de l'angle de brosse (hydraulique avec option S1037)

Référence	Description		
UB EASY PAK FL	Brosse de désherbage, entraînement hydraulique 30 L/ mn 175 bar pour tracteur de 30 à 90 CV . Travail possible à gauche et à droite. Poids 165 kg Construction robuste, déport max 132 cm ou 165 cm avec bras long, déport hydraulique en option Brosse BT 080 FL de série. Roulette frontale en option, réglage manuel ou hydraulique. Réglages de brosse mécanique : réglage horizontal G/D, ou hydraulique avec option S1037 Nécessite attelage ABR-UB-KD, DP ou LA un distributeur Double Effet > 25L/mn 175 bar ou option MP-HYDR-DP-HECK		
UB EASY PAK DS	Comme ci-dessus avec brosse BT 080 DS, torons sous gaine plastique		

	Attelages	
ABR-UB-KD	Attelage frontal sur triangle communal (40x40 mm)	
ABR-UB-DP	Attelage frontal sur trois points cat I	
S1068	Attelage sur chargeur	
	Accessoires et options	
S1069	Roulette frontale 200x50, réglage manuel par manivelle	
MP-LRH-UB-EA-SW	Roulette frontale renforcée 200x80, réglage manuel par manivelle	
MP-LRH-UB-EASY	Roulette frontale 200x80, réglage hydraulique, nécessite option ST-UB-JS	
S1037	Réglage hydraulique de l'angle de brosse AV/AR	
HSV-TWB-WS	Déport latéral 50 cm hydraulique du bras, , nécessite option ST-UB-JS	
ST-UB-JS	Contrôle des 3 vérins par électrovannes et joystick. Nécessite 1 SE ou DE avec débit continu	
MP-MR-UB-EASY	Valve de contrôle de débit - régulation de vitesse réglable en continu - nécessaire si le tracteur fourni plus de 60 L/mn. Surcoût	
MP-HYDR-DP-HECK	Centrale hydraulique, débit 36 L/mn 175 bar. Nécessaire pour les tracteurs n'ayant pas suffisamment de débit hydraulique. (voir fin du tarif) Livrée sans flexibles	

Brosses de désherbage UB 6080 M et MK

Pour un désherbage efficace des grands linéaires

- Brosseréglable dans toutes les directions : latéral G/D, horizontal G/D et AV/AR
- Pour tracteurs / tondeuses de 25 à 90 CV
- Montage sur 3 points avant , triangle ou tondeuse frontale

S1133 UB 6080 MK

S1114 UB 6080 M

ST-UB

ST-UB-JS

ST-UB-RC

Référence	Description	
S1114	Brosse de désherbage UB 6080 M, entraînement PDF 540, 1000 ou 2000 tr/mn, horaire ou anti-horaire, pour tracteurs de 30 à 90 CV . Poids 225 kg Construction robuste, 3 réglages de brosses Réglages de brosse • Mécanique : latéral G/D de –20° à +40° et AV/AR de la brosse • Hydraulique: réglage horizontal G/D de la brosse Nécessite • attelage ABR-UB-KD, DP , ou FM • Brosse BT 060, BT 080 ou BT 080 DS-KU • un distributeur Double Effet	
S1133	Brosse de désherbage UB 6080 MK avec châssis court, entraînement PDF 540, 1000 ou 2000 tr/mn, horaire ou anti-horaire, pour tracteurs et tondeuses frontales de 25 à 40 CV . Poids 225 kg Construction robuste, 3 réglages de brosses Réglages de brosse • Mécanique : latéral G/D de –20° à +40° et AV/AR de la brosse • Hydraulique: réglage horizontal G/D de la brosse Nécessite • attelage ABR-UB-KD, DP , ou FM • Brosse BT 060, BT 080 ou BT 080 DS-KU • un distributeur Double Effet	
	Attelages	
ABR-UB-KD	Attelage frontal sur triangle communal (40x40 mm)	
ABR-UB-DP	Attelage frontal sur trois points cat I	
ABR-UB-FM	Attelage sur tondeuse frontale, nous consulter pour les modèles disponibles	
	Accessoires et options	
S1122	Brosse BT 060 FL ø60 cm avec 20 éléments fils et lamelles d'acier	
S1029	Brosse BT 080 FL ø80 cm avec 24 éléments fils et lamelles d'acier	
S1030	Brosse BT 080 DS-KU ø80 cm avec 22 torons acier sous gaines plastiques	
ST-UB	Contrôle des 3 vérins par électrovannes et sélecteur à 4 positions. Nécessite 1 DE	
ST-UB-JS	Contrôle des 3 vérins par électrovannes et joystick. Nécessite 1 SE ou DE	
ST-UB-RC	Contrôle des 3 vérins par électrovannes et télécommande. Nécessite 1 SE ou DE	
MP-HYDR-DP-HECK	Centrale hydraulique, débit 36 L/mn 175 bar. Nécessaire pour les tracteurs n'ayant pas suffisamment de débit hydraulique. (voir fin du tarif) Livrée sans flexibles	

Brosses de désherbage UB 6080 H et MH

Pour un désherbage efficace des grands linéaires

- Brosseréglable dans toutes les directions : latéral G/D, horizontal G/D et AV/AR
- Pour tracteurs / tondeuses de 25 à 60 CV
- Montage sur 3 points avant , triangle ou tondeuse frontale
- Existe en version travail à D ou à G

Joystick—option ST-UB-JS

Option télécommande radio ST-UB RC

Référence	Description	
S1127	Brosse de désherbage UB 6080 H-ABR, entraînement hydraulique 30 L/mn 175 bar pour tracteurs de 25 à 60 CV . Construction robuste, 3 réglages de brosses Réglages de brosse • Mécanique : latéral G/D de –20° à +40° et AV/AR de la brosse • Hydraulique: réglage horizontal G/D de la brosse Nécessite • attelage ABR-UB-KD, DP , ou FM • Brosse BT 060, BT 080 ou BT 080 DS-KU • 2 distributeurs DE dont un > 25L/mn ou option MP-HYDR-DP-HECK	
UB 6080 MH-ABR	Comme ci-dessus avec centrale hydraulique intégrée 30 L/mn, entrainement PDF 540, 1000 ou 2000 tr/mn, horaire ou anti-horaire, pour tracteurs et tondeuses frontales de 25 à 40 CV . Construction robuste, 3 réglages de brosses Réglages de brosse • Mécanique : latéral G/D de –20° à +40° et AV/AR de la brosse • Hydraulique: réglage horizontal G/D de la brosse Nécessite • attelage ABR-UB-KD, DP , ou FM Brosse BT 060, BT 080 ou BT 080 DS-KU	
	Attelages	
ABR-UB-KD	Attelage frontal sur triangle communal (40x40 mm)	
ABR-UB-DP	Attelage frontal sur trois points cat I	
ABR-UB-FM	Attelage sur tondeuse frontale, nous consulter pour les modèles disponibles	
	Accessoires et options	
S1122	Brosse BT 060 FL ø60 cm avec 20 éléments fils et lamelles d'acier	
S1029	Brosse BT 080 FL ø80 cm avec 24 éléments fils et lamelles d'acier	
ST-UB	Contrôle des 3 vérins par électrovannes et sélecteur à 4 positions. Nécessite 1 DE avec UB 6080 H	
MP-LRH-UB 6080	Roulette frontale 200x80 avec réglage hydraulique	
ST-UB-JS	Contrôle des 3 vérins par électrovannes et joystick. Nécessite 1 SE ou DE avec débit continu sur UB 6080 H	
ST-UB-RC	Contrôle des 3 vérins par électrovannes et télécommande. Nécessite 1 SE ou DE avec débit continu sur UB 6080 H	
MP-HYDR-DP-HECK	Centrale hydraulique, débit 36 L/mn 175 bar. Nécessaire pour les tracteurs n'ayant pas suffisamment de débit hydraulique. (voir fin du tarif) Livrée sans flexibles	

Brosses de désherbage UB 7090 M

Pour un désherbage efficace des grands linéaires

- Brosse réglable dans toutes les directions : latéral G/D, horizontal G/D et AV/AR
- Pour tracteurs de 80 à 1000 CV
- Montage sur 3 points avant , triangle
- Existe en version travail à D ou à G

UB 7090 M –ABR

Brosse avec torons sous gaine plastique

ST-UB

ST-UB-JS

ST-UB 7090 RC

Référence	Description	
S1028	Brosse de désherbage UB 7090 M-ABR, entraînement PDF 540 ou 1000 tr/mn pour tracteurs de 60 à 100 CV . Construction robuste, 3 réglages de brosses Réglages de brosse • Mécanique : latéral G/D de –20° à +40° et AV/AR de la brosse • Hydraulique: réglage horizontal G/D de la brosse Nécessite • attelage ABR-UB-KD ou DP • Brosse BT 080 , BT 080 DS-KU ou NT 110 DS-KU • 1 distributeurs DE	

	Attelages	
ABR-UB 7090 KD	Attelage frontal sur triangle	
ABR-UB 7090 DP	Attelage frontal sur trois points cat 2	
	Accessoires et options	
S1029	Brosse BT 080 FL ø80 cm avec 24 éléments fils et lamelles d'acier (S1029)	
S1030	Brosse BT 080 DS-KU ø80 cm avec 22 torons acier sous gaines plastiques (S1030)	
S1031	Brosse BT 090 DS-KU ø90 cm avec 25 torons acier sous gaines plastiques (5x5)(S1031)	
BT 110 DS-KU	Brosse ø80 cm avec 30 torons acier sous gaines plastiques (6x5)	
ST-UB 7090	Contrôle des 3 vérins par électrovannes et sélecteur à 4 positions. Nécessite 1 DE avec UB 6080 H	
ST-UB-JS	Contrôle des 3 vérins par électrovannes et joystick. Nécessite 1 SE ou DE avec débit continu sur UB 6080 H	
ST-UB 7090 RC	Contrôle des 3 vérins par électrovannes et télécommande. Nécessite 1 SE ou DE avec débit continu sur UB 6080 H	
GEARBOX2W	Boite de vitesse avec inverseur de sens de rotation	

Brosses de désherbage UB 6080 Vertibrush

Pour un désherbage efficace des bordures de routes

- Brosse réglable G/D mécaniquement
- Pour tracteurs de 30 à 90 CV
- Montage sur 3 points avant , triangle ou chargeur
- Existe en version travail à D ou à G
- Largeur de travail 30 cm
- Roulette frontale en option
- Tête de désherbage adaptable sur UB 6080 H, MH ou EASY

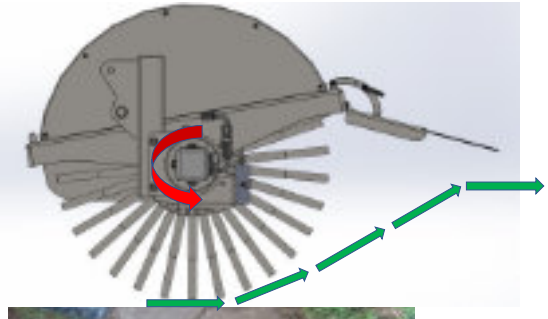

Référence	Description	
UB-EASY-PAK -VB	Brosse de désherbage Verticale, entraînement hydraulique 30 L/ mn 175 bar pour tracteur de 30 à 90 CV . Travail possible à gauche et à droite. Brosse équipée de 30 torons en acier. Roulette frontale en option Nécessite • attelage ABR-UB-KD, DP ou LA • un distributeur Double ou simple Effet > 30L/mn 175 bar ou option MP-HYDR-DP-HECK	
MP-BK-UB-EASY	Tête de désherbage seule entraînement hydraulique 30L/ mn 175 bar pour tracteur de 30 à 90 CV Adaptable sur • UB 6080 H, MH • UB EASY	

	Attelages	
ABR-UB KD	Attelage frontal sur triangle	
ABR-UB DP	Attelage frontal sur trois points cat I	
ABR-UB LA	Attelage sur chargeur	
	Accessoires et options	
S1069	Roulette frontale	
MP-LRH-UB-EA-SW	Roulette frontale renforcée 200x80, réglage manuel par manivelle	
MP-MR-UB-EASY	Valve de contrôle de débit - régulation de vitesse réglable en continu - nécessaire si le tracteur fourni plus de 60 L/Mn. Surcoût	
MP-HYDR-DP-HECK	Centrale hydraulique, débit 36 L/mn 175 bar. Nécessaire pour les tracteurs n'ayant pas suffisamment de débit hydraulique. (voir fin du tarif) Livrée sans flexibles	

Brosses de désherbage WEEDO II

Brosse de désherbage à conducteur marchant, de type poussé

Idéale pour les petites surfaces en raison de leur construction compactes, la largeur de travail de 50 cm vous permet de travailler dans des zones étroites.

La tête de brosse est équipée de 8 éléments composés de fils et de plats métalliques et peut recevoir en option 8 torons. Son inclinaison est réglable G/D et AV/AR permettant une adaptation facile aux différentes surfaces (linéaires, pavés etc.).

La poignée d'embrayage permet de stopper la brosse lorsque l'utilisateur passe sur des surfaces ne nécessitant pas de nettoyage, sans pour cela devoir arrêter le moteur.

Nombreux réglages
- Travail à gauche ou à droite
- Hauteur et inclinaison du guidon
- Hauteur du châssis pour compenser l'usure de la brosse sans en modifier le réglage
- Guidon repliable pour faciliter le transport

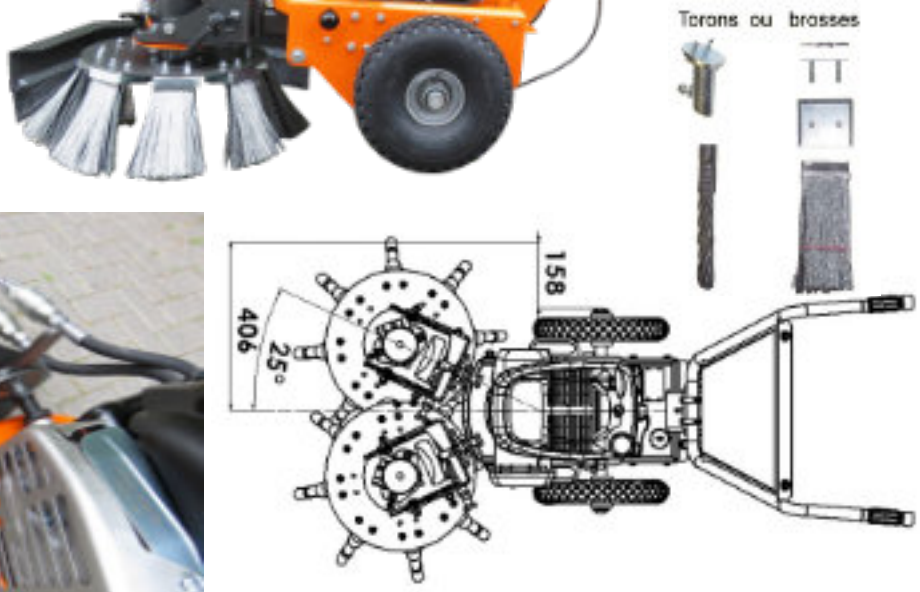

Réglage de l'inclinaison

Guidon repliable

et réglable en hauteur

Travail du côté gauche

Travail du côté droit

Référence	Description	Largeur travail	Poids	
Weedo II	Moteur Honda 5,5 CV Entraînement hydraulique de brosse. Type poussée. Roues profil gazon 4.00x8. Travaille à droite et à gauche Tête de brosse équipée de 6 éléments avec fils et plats en acier	62 cm	91 kg	
	Options torons			
106 780 200	Toron en acier ø20 mm à monter sur support C10487, Qté nécessaire 6			
C10487	Support pour toron 106 780 200, Qté nécessaire 6			

Brosses de désherbage WEEDO II

La faible distance entre l'axe de brosse et l'essieu et une plus grande distance entre l'essieu et le guidon, créent un rapport de force donc un bras de levier neutralisant le déport éventuel de la brosse.
Cela rend la Weedo extrêmement facile à utiliser et diriger.

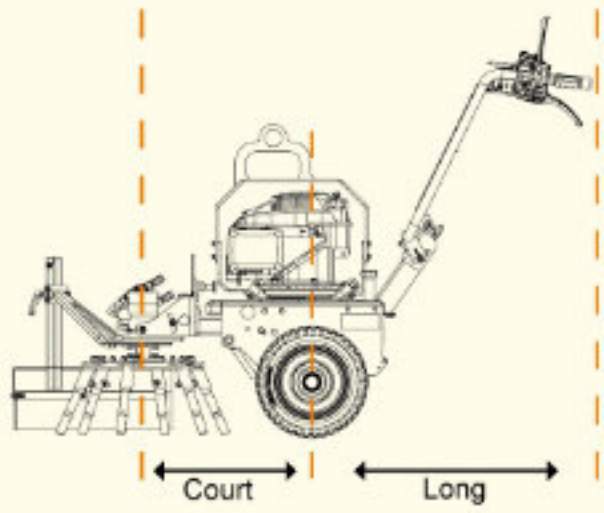

	Weedo II
A	165 cm
B	55 cm
C	118 cm
D	116 cm
Poids	91 kg
Largeur de travail	82 cm
Nb éléments	6
Pression hydraulique	180 bar
Débit hydraulique	16 l/mn
Vitesse rotation	300 tr/mn

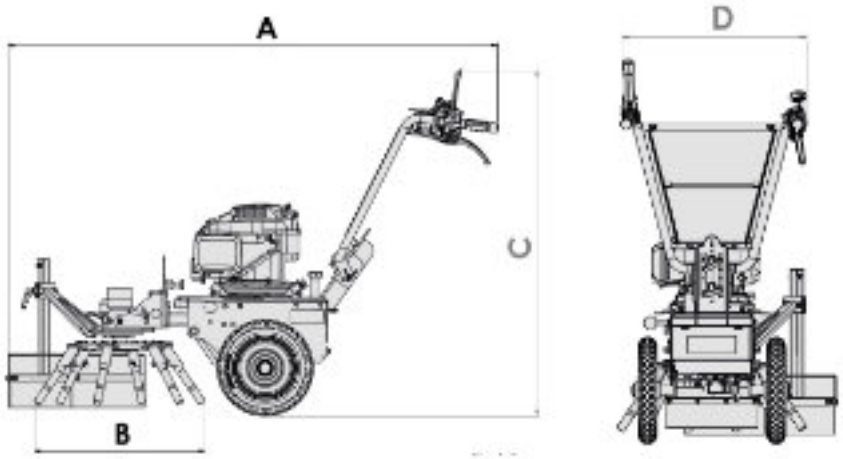

Axe réglable en hauteur en continu (6 positions) pour compenser l'usure des brosses sans avoir à modifier le réglage.

Brosses de désherbage WEEDO II E

Weedo II E

Brosse de désherbage à conducteur marchant, de type poussé , avec moteur électrique

Idéale pour les petites surfaces en raison de leur construction compactes, la largeur de travail de 50 cm vous permet de travailler dans des zones étroites.

La tête de brosse est équipée de 8 éléments composés de fils et de plats métalliques et peut recevoir en option 8 torons. Son inclinaison est réglable G/D et AV/AR permettant une adaptation facile aux différentes surfaces (linéaires, pavés etc.).

La poignée d'embrayage permet de stopper la brosse lorsque l'utilisateur passe sur des surfaces ne
nécessitant pas de nettoyage, sans pour cela devoir arrêter le moteur.

Nombreux réglages
- Travail à gauche ou à droite
- Hauteur et inclinaison du guidon
- Hauteur du châssis pour compenser l'usure de la brosse sans en modifier le réglage
- Guidon repliable pour faciliter le transport

Compatible avec toutes les batteries et chargeurs EGO 56V

Deux compartiments à batteries sur le moteur, les batteries pouvant être facilement remplacées.

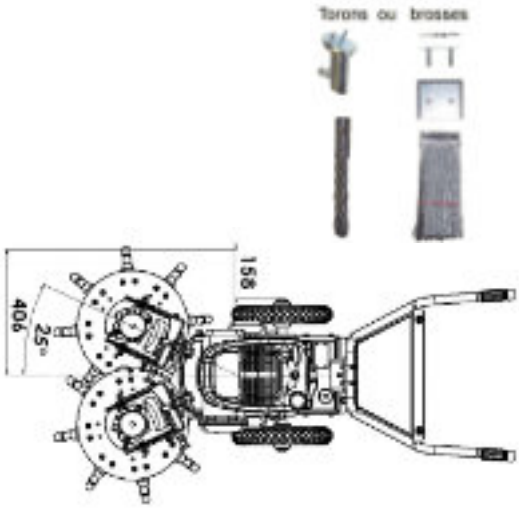

Guidon repliable

et réglable en hauteur

Travail du côté gauche

Travail du côté droit

Référence	Description	Largeur travail	Poids	
S1403	Moteur électrique EGO PU2700S Entraînement hydraulique de brosse. Type poussée. Roues profil gazon 4.00x8. Travaille à droite et à gauche Tête de brosse équipée de 6 éléments avec fils et plats en acier	62 cm	91 kg	
	Accessoires			
S1404	Batterie EGO 56V 12 Ah			
S1405	Chargeur rapide EGO 700W			

Brosses de désherbage WEEDO II E

La faible distance entre l'axe de brosse et l'essieu et une plus grande distance entre l'essieu et le guidon, créent un rapport de force donc un bras de levier neutralisant le déport éventuel de la brosse.
Cela rend la Weedo extrêmement facile à utiliser et diriger.

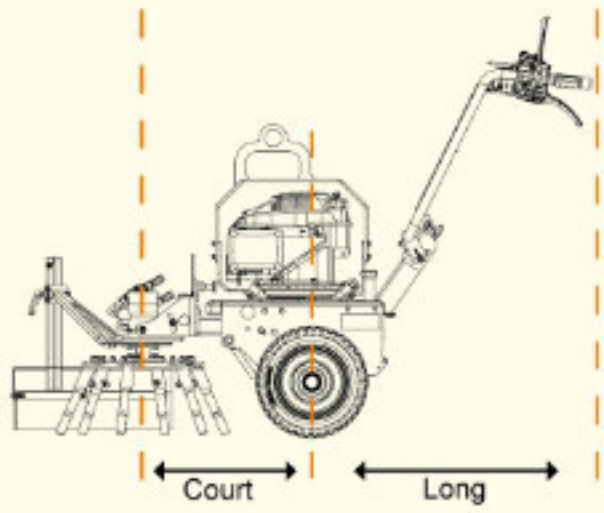

	Weedo II E
A	165 cm
B	55 cm
C	118 cm
D	116 cm
Poids	91 kg
Largeur de travail	82 cm
Nb éléments	6
Pression hydraulique	180 bar
Débit hydraulique	16 l/mn
Vitesse rotation	300 tr/mn

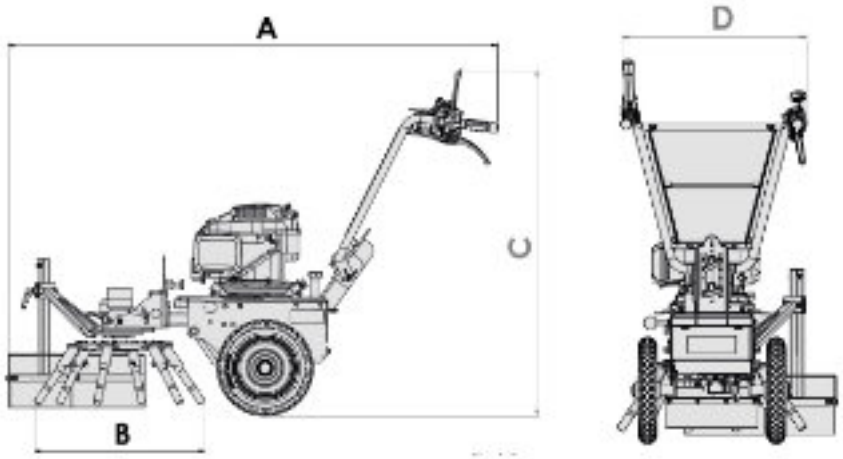

Axe réglable en hauteur en continu (6 positions) pour compenser l'usure des brosses sans avoir à modifier le réglage.

SIEVERT.

Lance de désherbage thermique

Les lances de désherbage Promatic sont équipées d'un système d'allumage automatique piezo intégré à la poignée homme-mort:

- Absence de veilleuse d'où économie de gaz et plus grande sécurité
- Confort d'utilisation
- Allumage d'une seule main
- Poignée ergonomique
- Montage type 1/4 de tour du tube de lance sur la poignée
- Version Titane ultra légère

Chariot de transport

Sac à dos avec bouteille de 6 kg

Référence	Description	ø	Poids	
PROMATIC 50	Lance de désherbage, buse ø 50 mm 80 kW pour propane gazeux Allumage automatique d'une seule main. Fonctionne avec bouteille P13 ou TWINY (nécessite un adaptateur sans détendeur, non compris) Consommation 2,5 kg/H à 1,5 bar Livrée avec 5 m de tuyau et détendeur réglable de 1 à 4 bar	50 mm	980 g	
PROMATIC 60	Comme ci-dessus mais buse ø60 mm 100kW Fonctionne seulement a bouteille Propane 13 kg . Consommation 3,1 kg/H à 1,5 bar Livrée avec 5 m de tuyau et détendeur réglable de 1 à 4 bar	60 mm	997 g	
PROMATIC 60 TI	Comme ci-dessus avec lance en titane	60 mm	750 g	
	Accessoires			
Chariot	Chariot de transport pour bouteille 13 kg			
SDP	Sac à dos pour bouteille de 6 kg			
EXT2K	Extincteur poudre de 2 kg			

Désherbeurs infrarouges ThermHIT 45/75

Pour les surfaces pavées sensibles ou les chemins avec gravier ou sable les ThermHIT45 et ThermHIT75 sont une alternative écologique pour le désherbage en utilisant la technologie infrarouge pour lutter contre les mauvaises herbes.
Le ThermHIT45 (45 cm de largeur de travail) fonctionne avec du gaz propane disponible dans le commerce. En ouvrant le volant sur la bouteille, le propane gazeux pénètre jusqu'au brûleur et est contrôlé par un régulateur de pression.
Les bouteilles sont positionnées debout dans l'appareil.
Pour le ThermHIT75 (largeur de travail de 75 cm), le brûleur fonctionne également avec du gaz propane mais sous forme liquide. Le gaz est amené au brûleur sous forme liquide via un tuyau spécial, où il est converti en gaz volatil par la technologie du brûleur. Cette technique évite le givrage de la bouteille.
En option ces 2 désherbeurs peuvent recevoir un déflecteur latéral pour faire les bordures.
Une poignée homme-mort coupe l'arrivée du gaz pour garantir la sécurité de l'opérateur.
L'allumage intégré est de type piézo.

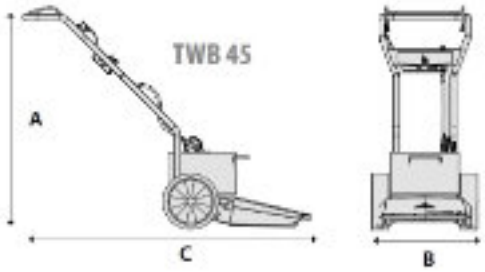

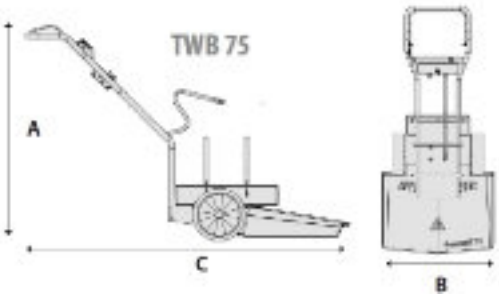

	TWB 45	TWB 75
A	101 cm	103 cm
B	49 cm	78 cm
C	134 cm	165 cm
Poids	29 kg	43 kg
Gaz	Propane gazeux	Propane carburation

Référence	Description	Largeur de travail	Poids	
TWB 45 F	Désherbeur thermique infrarouge ThermHIT45 Type poussé. Puissance 35 kW Fonctionne avec gaz propage gazeux (raccord standard) Consommation 1,4 à 2,8 kg / heure, Allumage piézo avec sécurité par poignée homme-mort. Livré complet avec support bouteille, tuyaux gaz	45 cm	29 kg	
TWB 75 F	Désherbeur thermique infrarouge ThermHIT75 Type poussé. Puissance 85 kW Fonctionne avec gaz propage carburation Consommation 6kg / heure, Allumage piézo avec sécurité par poignée homme-mort. Livré complet avec support bouteille, tuyaux gaz avec lyre Primagaz	75 cm	50 kg	
	Accessoires			
90008243	Déflecteur air pour ThermHIT45, assure à écoulement à droite de l'air chaud			
90008244	Déflecteur air pour ThermHIT75, assure à écoulement à droite de l'air chaud			

Désherbeurs infrarouges ThermHIT 125

Pour les surfaces pavées sensibles ou les chemins avec gravier ou sable le ThermHIT125 est une alternative écologique pour le désherbage en utilisant la technologie infrarouge pour lutter contre les mauvaises herbes.

Le ThermHIT125 (125 cm de largeur de travail) fonctionne avec du gaz propane carburation ou du GPL. Le gaz est amené au brûleur sous forme liquide via un tuyau spécial, où il est converti en gaz volatil par la technologie du brûleur.
Cette technique évite le givrage de la bouteille.
En option ce 2 désherbeur peut recevoir différents supports bouteilles placés sur le four ou sur le relevage arrière.

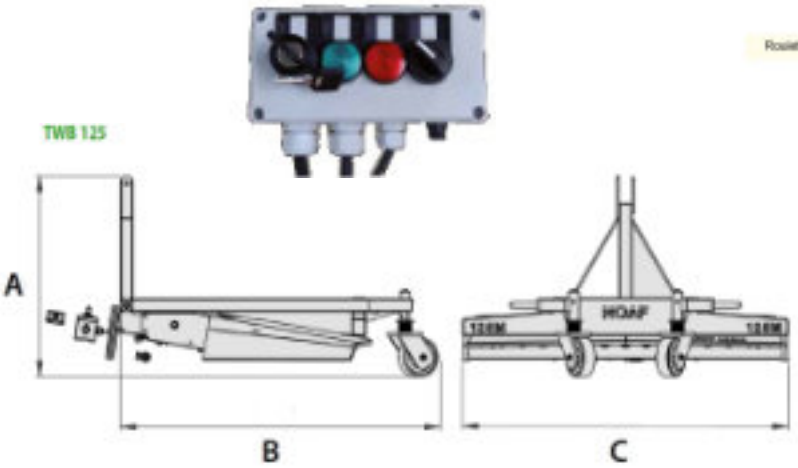

	TWB 125
A	78 cm
B	124 cm
C	126 cm
Poids	100 kg
Gaz	Propane carburation / GPL

Référence	Description	Largeur de travail	Poids à vide		
TWB 125 ABR	Désherbeur thermique infrarouge ThermHIT125 Montage frontal sur trois points (triangle ou tondeuse frontale en option) Gaz propane carburation, puissance 137 kW Consommation 13kg / heure, Allumage électronique . Support bouteilles non compris	125 cm	100 kg		
	Options				
20000374	Châssis réservoir plat avec 2 réservoir GPL de 85 L				
20000376	Châssis cuve avec 2 réservoir GPL de 85 L à monter sur relevage 3 points cat 1-2				
20000223	Tuyau raccordement de gaz 6 m équipé de 2 raccords rapides sécurisés				
20000522	Porte bouteilles pour 2 bouteilles de gaz propane carburation				
ABR-TWB-KD	Attelage pour triangle				
ABR-TWB-FM	Attelage pour tondeuse frontale				

Désherbeurs infrarouges ThermHIT.. K

Pour les surfaces pavées sensibles ou les chemins avec gravier ou sable le ThermHIT est une autre alternative écologique pour le désherbage qui utilise la technologie infrarouge pour lutter contre les mauvaises herbes.
Le principe est simple : l'action combinée de la flamme et du rayonnement infrarouge détruit les structures protéiques des mauvaises herbes de telle sorte que la plante meurt et ne repousse plus.
Le désherbeur ThermHIT monté sur un porte-outil Kersten de type K820 Pro ou K1500G va travailler à une vitesse de 1 à 2 km/h.

Travailler avec le ThermHIT est absolument sûr car les dispositifs techniques de sécurité permettent de le manipuler sans risque.
La largeur de travail de 75 cm permet un travail rapide même sur de grandes surfaces.
Le ThermHIT est allumé et éteint via un allumage électronique avec surveillance automatique de l'allumage via le boîtier de commande.

Le ThermHIT peut également être équipé en option d'une plaque déflectrice. Celle-ci permet également de travailler près du bord, le flux d'air chaud est évacué vers le côté opposé. Le boîtier est en acier inoxydable et est extrêmement résistant à la chaleur.
Le ThermHIT est guidé par deux roues de roulement , la bouteille de gaz propane carburation étant monté sur les dessus. En option le ThermHIT peux être équipé d'un réservoir GPL.

Boîtier de contrôle

Version KD avec déflecteur

Référence	Description	Largeur	Poids	
TWB 75 K	Désherbeur thermique infrarouge ThermHIT75 Monté sur porte-outil K820 Pro, K1500G ou K2100 G. Gaz propane carburation, puissance 82 kW , 1500 à 2000 m2/h Consommation 6kg / heure, Allumage électronique avec sécurité par clé de contact. Livré complet avec support bouteille, tuyaux gaz avec lyre Primagaz et adaptateur 35 mm pour K820/K1500 ou 70 mm pour K2100/UBS	75 cm	40 kg	
TWB 100 K	Désherbeur thermique infrarouge ThermHIT100 M Monté sur porte-outil K2100 G ou UBS Gaz propane carburation, puissance 110 kW , 2000 à 2500 m2/h Consommation 6kg / heure, Allumage électronique avec sécurité par clé de contact. Livré complet avec support bouteille, tuyaux gaz avec lyre Primagaz et adaptateur 70 mm pour K2100/UBS	100 cm	50 kg	

	TWB 75K	TWB 100K
A	75 cm	100 cm
B	78 cm	78 cm
C	77 cm	102 cm
D	26 cm	26 cm
Poids	40 kg	50 kg
Gaz	Propane carburation / GPL en option	

Désherbeurs à air chaud WeedAir IB et IBE

Le principe du WeedAir ® est basé sur un flux forcé d'air chaud entre 500 et 600°C. Dès que les herbes indésirables entrent en contact avec l'air chaud, les protéines contenues dans les cellules sont détruites, faisant rapidement dépérir les plantes.
Les versions WeedAir 50 IB et 75 IB sont de type poussé.
Le WeedAir 75 IBE est automoteur avec une transmission électrique progressive.

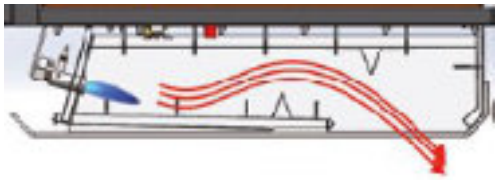

Référence	Description	
TWB-WA 50 IB	Machine de désherbage à air chaud poussée WeedAir 50 IB Largeur de travail : 75 cm. Consommation de gaz : 1,6 kg/h. Gaz: Propane. Allumage : Allumage batterie à pile, 1.5V. Transfert de chaleur : Air chaud. Température de l'air : environ 500°C. Affichage de puissance : Capacité: 750m2 à 1,5 km/h Poids: 19 kg (sans la Bouteille de gaz). Diamètre de la roue : 40 cm. Options lance de désherbage et roue avant	
TWB-WA 75 IB	Machine de désherbage à air chaud poussée WeedAir 75 IB Largeur de travail : 50 cm. Consommation de gaz : 2,2 kg/h. Gaz: Propane. Avancement électrique progressif Allumage : Allumage batterie à pile, 1.5V. Transfert de chaleur : Air chaud. Température de l'air : environ 500°C. Affichage de puissance : Capacité: 1125 m2 à 1,5 km/h Poids: 25 kg (sans la Bouteille de gaz). Diamètre de la roue : 40 cm. Options lance de désherbage et roue avant	
TWB-WA 75 IBE	Machine de désherbage à air chaud poussée WeedAir 75 IBE Largeur de travail : 50 cm. Consommation de gaz : 2,2 kg/h. Gaz: Propane. Allumage : Allumage batterie à pile, 1.5V. Transfert de chaleur : Air chaud. Température de l'air : environ 500°C. Affichage de puissance : Capacité: 1125 m2 à 1,5 km/h Poids: 35 kg (sans la Bouteille de gaz). Diamètre de la roue : 40 cm. Options lance de désherbage et roue avant	
LR-TWB-WA 50	Option roue avant	

	WeedAir 50 IB	WeedAir 75 IB	WeedAir 100 IB
A	50 cm	75 cm	100 cm
B	107 cm	107 cm	107 cm
C	56 cm	81 cm	81 cm
D	156 cm	156 cm	156 cm
E	51 cm	76 cm	76 cm
F	2,5 cm	2,5 cm	2,5 cm
Poids	19 kg	25 kg	33 kg
Gaz	Propane carburation / GPL en option		

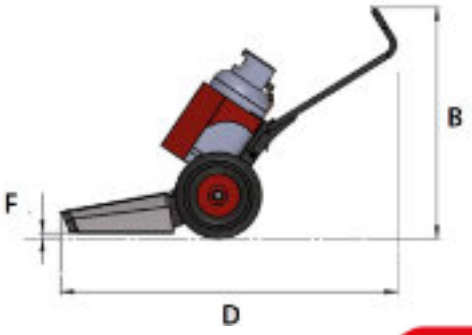

Désherbeurs à air chaud WeedAir IB

Le principe du WeedAir ® est basé sur un flux forcé d'air chaud entre 500 et 600°C. Dès que les herbes indésirables entrent en contact avec l'air chaud, les protéines contenues dans les cellules sont détruites, faisant rapidement dépérir les plantes.

Le WeedAir 1002 IN se monte sur un relevage frontal de type 3 points. En option il peut recevoir une barre de protection antichoc.

Il fonctionne avec du propane en phase gazeuse (bouteille debout), les bouteilles étant placées sur un support monté sur le relevage arrière du tracteur.

Option barre de protection

Le principe

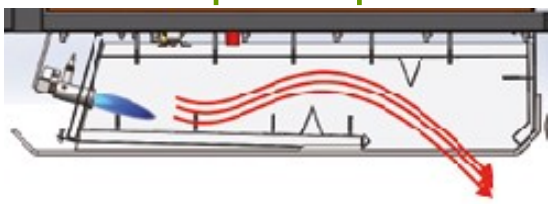

Les faits

- Contrôle fiable des mauvaises herbes avec de l'air chaud
- Utilisable sur toutes les surfaces pavées et non pavées
- Poids réduit, donc plus facile à manipuler
- Allumage électrique et surveillance
- Boîtier de contrôle des fonctions pour l'affichage de la température et le bon fonctionnement.

Référence	Description	
TWB-WA 1002 IB	Machine de désherbage à air chaud à porté 3 points avant WeedAir 1002 IB Largeur de travail : 100 cm. Consommation de gaz : 5,5 kg/h. Montage sur relevage frontal . Allumage électrique. Transfert de chaleur : Air chaud. Température de l'air : environ 600°C. Affichage de numérique de la température : Rendement 1500 m2 à 1,5 km/h Poids: 35 kg (seul).	
200000529	Barre de protection avant avec 2 roues support	
20000378	Support pour 4 bouteilles propane gazeux (debout), complet avec système de connexion (nourrice collectrice bouteilles + tuyau 4.5 ml alimentation matériel. Montage sur relevage 3 points cat 1-2	

Désherbeurs à air chaud WeedAir

Pour les surfaces pavées sensibles ou les chemins avec gravier ou sable les désherbeurs thermiques à air chaud WeedAir sont une autre alternative écologique pour le désherbage.
Le principe est simple : un air chaud entre 700 et 800°C est pulsé sur la végétation détruisant les structures protéiques des mauvaises herbes de telle
sorte que la plante meurt et ne repousse plus.

- Contrôle fiable des mauvaises herbes avec de l'air chaud
- Utilisation sur toutes les surfaces pavées et non pavées
- Faible poids, donc adapté à une large gamme de porte-équipements
- Allumage électrique et surveillance
- Roues pivotantes pour une garde au sol constante
- Boîtier de commande avec affichage de la température et contrôle du fonctionnement
- Ventilateur à entraînement électrique pour pulser l'air, donc aucune disposition hydraulique requise.

Réservoirs GPL

Montage sur porte-outil

Brûleur latéral Température mesurée supérieure à 800°C

Déplacement latéral

Déplacement latéral

Buse d'air chaud intégrée

Brûleur latéral

Air frais

Roues pivotantes

Le Principe

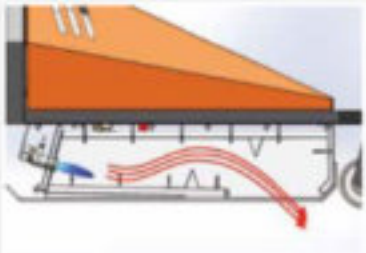

Le principe de désherbage du HOAF WeedAir® est basé sur le HOAF System®, qui utilise un flux forcé d'air chaud. Dès que les herbes sauvages indésirables entrent en contact avec l'air chaud, les protéines des plantes détruisent les cellules, les faisant flétrir

Désherbeurs à air chaud WeedAir

Référence	Description	
TWB-WA 100	Désherbeur thermique à air chaud WeedAir 100 , montage sur relevage frontal de tracteur Largeur de travail 100 cm Consommation de gaz: Brûleur principal : 4,9 kg/heure, latéral : 1,6 kg/heure 4 supports fonctionne avec 2 réservoirs GPL 85 (non compris, voir TWB-GT 170WA) ou support pour 4 bouteilles de gaz (voir SUB4B)	
TWB-WA 120	Désherbeur thermique à air chaud WeedAir 120 , comme ci-dessus avec montage sur relevage frontal de tracteur Largeur de travail 120 cm Consommation de gaz: Brûleur principal : 6,3 kg/heure, latéral : 1,6 kg/heure 4 supports fonctionne avec 2 réservoirs GPL 85 (non compris, voir TWB-GT 170WA) ou support pour 4 bouteilles de gaz (voir SUB4B)	
TWB-WA 150	Désherbeur thermique à air chaud WeedAir 150 , comme ci-dessus avec montage sur relevage frontal de tracteur Largeur de travail 150 cm Consommation de gaz: Brûleur principal : 7,7 kg/heure, latéral : 1,6 kg/heure 4 supports fonctionne avec 2 réservoirs GPL 85 (non compris, voir TWB-GT 170WA) ou support pour 4 bouteilles de gaz (voir SUB4B)	
TWB-GT 170 WA	Réservoir gaz 2x85L avec support, Utilisation en phase vapeur ou liquide. Attelage 3Pts arrière cat I ou II	
90040761	Cadre pour fixation 2 bouteilles	
20000323	Brûleur latéral	
20000223	Tuyau raccordement de gaz 6 m équipé de 2 raccords rapides sécurisés	

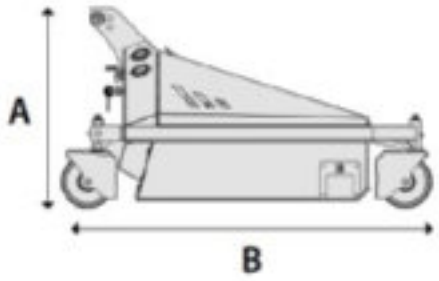

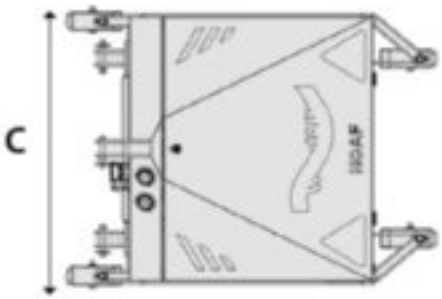

	WeedAir 100	WeedAir 120	WeedAir 150
A	79 cm	79 cm	79 cm
B	147 cm	147 cm	147 cm
C	107 cm	127 cm	161 cm
Poids	160 kg	185 kg	210 kg
Gaz	Propane carburation / GPL en option		

Désherbeurs électrique RootWave ®

Pour l'élimination sélective des plantes indésirables ou envahissantes, par ex. berce du Caucase, renouée du Japon, séneçon jacobée et bien d'autres.
Grâce à une alimentation électrique ciblée, la plante est détruite en profondeur jusque dans les racines.

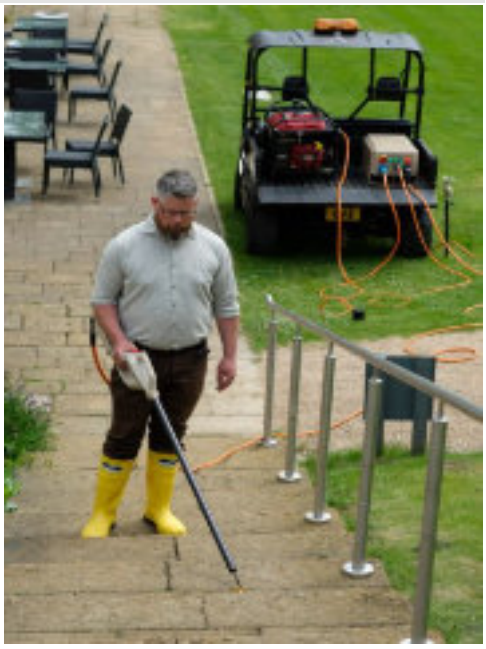

Le principe

Le système Rootwave est basé sur une technologie électrophysique.
L'appareil génère une impulsion de courant très élevée, éliminant ainsi les plantes indésirables. Le module de puissance fournit la haute tension nécessaire à cet effet, ce courant circule via la lance dans l'installation puis dans le sous-sol. Le circuit se referme via le piquet de terre de retour de courant, branché dans le sol via un second câble.

L'énergie générée fait bouillir l'eau à l'intérieur de la plante et détruit ainsi sa structure.
Le résultat:

- La chlorophylle de la plante est immédiatement endommagée, les cellules sont irréversiblement détruites et meurent
- L'alimentation en eau des cellules est interrompue et la plante se dessèche

La bonne quantité d'énergie et un contact avec le sol optimisé sont déterminants pour l'effet maximal :

- les plantes à forte teneur en eau par rapport à leur masse foliaire, et avec peu de tiges et de racines nécessitent peu d'énergie et sont faciles à traiter.
- Les mauvaises herbes sauvages très denses et ligneuses ou les très grandes plantes nécessitent beaucoup d'énergie.
- Les plantes avec des porte-greffes ou des rhizomes plus gros sont sévèrement affaiblis, toutefois pour une destruction complète, elles doivent être traitées en plusieurs fois.

RootWave Pro est un désherbeur à main professionnel multi-primé, conçu pour les producteurs, les jardiniers et les paysagistes pour cibler les mauvaises herbes et éradiquer définitivement les espèces envahissantes.

- Capable de fonctionner toute la journée à partir d'un générateur ou du secteur sans avoir besoin de faire le plein de carburant, le RootWave Pro permet ainsi à l'opérateur de maximiser son temps et de couvrir plus de terrain.
- La conception compacte convient aux petits véhicules utilitaires et garantit que même les endroits les plus difficiles d'accès sont facilement traités.
- Des lances de traitement légères et ergonomiques avec des commandes simples, une puissance variable et une sélection d'électrodes interchangeables permettent de traiter toutes les tailles ou espèces de mauvaises herbes.

Référence	Description	
PRO-001-3	Désherbeur électrique Rootwave , Module de puissance avec lance, poignée, électrode pointe, câbles	
SE1000	Groupe électrogène, moteur essence 16CV Puissance max 8.75 kW, 230 V	
CHODIEL44	Bottes de sécurité , hautes tensions	
ETD-002-3	Électrode crochet	
ETD-003-3	Électrode en T	

Caractéristiques	Poignée	Module de puissance	Groupe électrogène
Longueur totale	170 cm		
Câble de retour terre	7 m		
Câble de lance	20 m		
Prise de terre	4 m		
A: hauteur		33 cm	63 cm
B: Longueur		75 cm	53 cm
C: largeur		40 cm	58 cm
Poids		140 kg	132 kg
Puissance			8,75 KVA
Tension		3000 à 5000 V	220 V mono

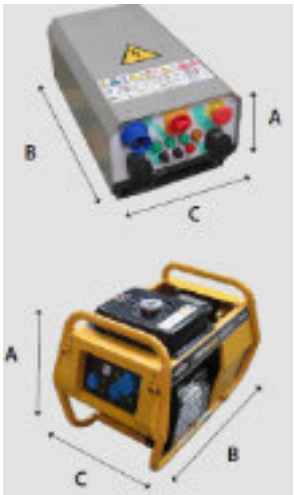

Désherbeurs électrique RootWave ®

Traitement ciblé et individuels des plantes indésirables

La plante reçoit un choc électrique via l'électrode

Le courant électrique pénètre en profondeur dans la racine

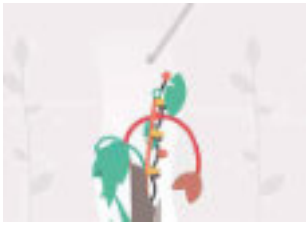

La racine est détruite et la plante ne repoussera plus

Désherbeurs électrique ZAP Weeder

- 100 % électrique
- Moins de séances de désherbage
- Respectueux de l'environnement
- Pas d'émission de CO2, pas de résidus
- Fonctionnement silencieux
- Facile à manœuvrer, à transporter et à ranger
- Entretien minimal requis
- Certifié CE

Le Défi

Les méthodes traditionnelles de lutte contre les mauvaises herbes dans les espaces publics manquent souvent d'effet systémique, nécessitent de nombreux traitements ou ont un impact élevé sur notre environnement. Le ZAP Weeder est la première méthode efficace sans ces limitations, ce qui le rend idéal pour réduire les mauvaises herbes sur les trottoirs, les chemins, les parkings, les cimetières ou les zones commerciales.

Le Concept

Zasso est fier d'avoir développé le premier désherbeur électrique au monde alimenté par batterie. Le ZAP Weeder offre une combinaison unique d'efficacité, de sécurité, de durabilité et de facilité d'utilisation. Le ZAP Weeder utilise l'électricité pour chauffer toutes les cellules végétales, provoquant la mort des mauvaises herbes, y compris les racines. Sa fonction exclusive de déplacement latéral permet de traiter les mauvaises herbes jusqu'au bord du trottoir, du mur ou de l'obstacle. L'appareil est à la fois efficace et durable. Il n'affecte pas les câbles souterrains,

Cible

- Collectivités
- Paysagistes
- Espaces verts
- Trottoirs
- Allées piétonnes
- Lotissement
- Parc public
- Jardins agrément
- Centre-ville

Référence	Description	
ZAP Weeder	Désherbeur électrique ZAP Weeder Complet avec 2 batteries, chargeur et avancement électrique	
CHODIEL44	Bottes de sécurité , hautes tensions	

Désherbeurs électrique ZAP Weeder

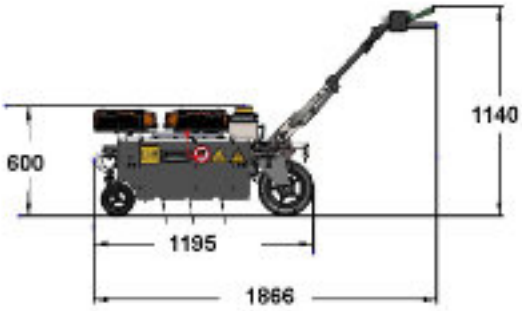

Position de travail

Position repliée avec batteries

Position repliée sans batterie

Caractéristiques	
Poids sans batteries	69 kg
Largeur de travail	60 cm
Puissance de sortie	Max 2 000 W
Tension de sortie	10 kV
Courant de sortie	0 à 2 A
Niveau sonore	< 80 dB
Autonomie	Jusqu'à 4 heures
Avancement	Électrique
Déplacement latéral	5 cm de chaque côté
Batteries	2 x Pellenc ULIB 1500
Sécurité	Bottes isolantes, périmètre de sécurité de 3m

Engazonneuses RB500, RB700 et RB1000

RB 500 G - RB 700 G - RB 1000 G

- Motorisation Honda 6,5 et 9 CV
- Entraînement hydraulique, des 3 rouleaux
- Marche AV et AR réglable en continu

Entraînement de chaque rouleau par moteur hydraulique.

Référence	Description	Largeur	Poids	
RB 500 G	Engazonneuse à conducteur marchant moteur Honda 6,5 CV Entraînement hydraulique avec vitesse réglable , Marche AV et AR 3 rouleaux : avant (brise motte), central (enfouisseur/ hérisson) et arrière (plombeur), chaque rouleau est entraîné par un moteur hydraulique dédié. Rouleau enfouisseur à pointes, fixe ou flottant, avec réglage de vitesse de 0 à 100%. Bac à semence de 65 litres. Réglage fin de la semence à partir de 10 g/m², Rouleau avant grillagé. Rouleau arrière lisse ou grillagé.	50 cm	270 kg	
RB 700 G	Comme ci-dessus , largeur 70 cm, avec rouleau arrière en 2 parties avec effet différentiel. Bac à semence de 80 litres.	70 cm	290 kg	
RB 1000 G	Comme ci-dessus , largeur 100 cm, avec rouleau arrière en 2 parties avec effet différentiel. Bac à semence de 110 litres. Moteur Honda 9 CV	100 cm	350 kg	
RB-FSV	Vanne de mise en roue libre pour déplacer la machine, moteur arrêté			

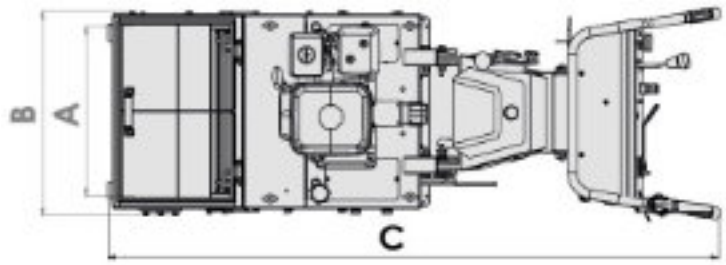

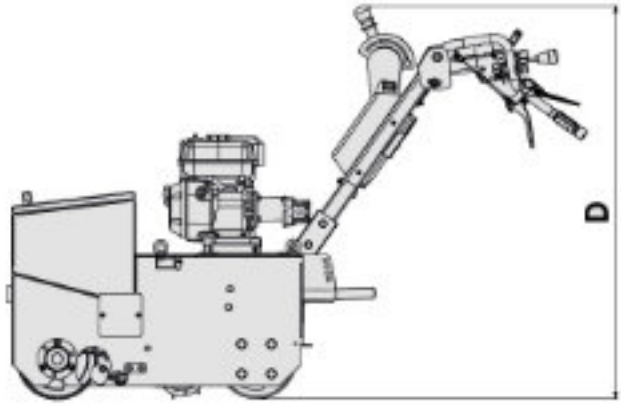

	RB 500G	RB 700G	RB 1000G
A	50 cm	70 cm	100 cm
B	62 cm	82 cm	112 cm
C	178 cm	178 cm	178 cm
D	121 cm	121 cm	121 cm
Poids	270 kg	290 kg	350 kg

RB700 G, vue arrière avec le levier de réglage du rouleau enfouisseur

Engazonneuses RB500, RB700, RB1000

Moteur amorti pour un travail sans fatigue.
Vibration main-bras inférieure à 2,5 m / s2

Réglage de la profondeur de travail du rouleau hérisson

Gouttière à à semence pour l'étalonnage

Réglage de la quantité de semence

Grande trémie à graines

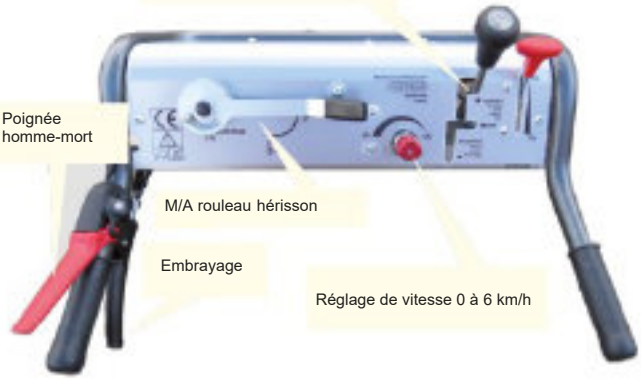

Engazonneuse électrique RB500 e

RB 500 e électrique

- Moteur EGO 56 V PU2710 E
- Entraînement hydraulique, des 3 rouleaux
- Marche AV et AR réglable en continu

Entraînement de chaque rouleau par moteur hydraulique.

Référence	Description	Largeur	Poids	
S1454	Engazonneuse électrique RB500 E à conducteur marchant, moteur EGO PU2710E Entraînement hydraulique avec vitesse réglable , Marche AV et AR 3 rouleaux : avant (brise motte), central (enfouisseur/ hérisson) et arrière (plombeur), chaque rouleau est entraîné par un moteur hydraulique dédié. Rouleau enfouisseur à pointes, fixe ou flottant, avec réglage de vitesse de 0 à 100%. Bac à semence de 65 litres. Réglage fin de la semence à partir de 10 g/m², Rouleau avant grillagé. Rouleau arrière lisse ou grillagé.	50 cm	270 kg	
RB-FSV	Vanne de mise en roue libre pour déplacer la machine, moteur arrêté			
S1404	Batterie EGO 56V 12 Ah 672 Wh (Qté nécessaire 2)			
S1405	Chargeur rapide EGO 700 W			

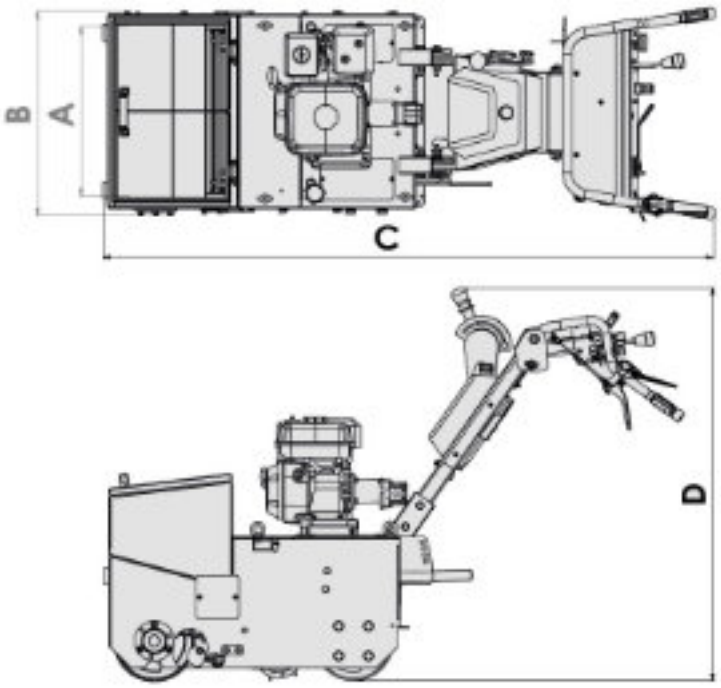

	RB 500E
A	50 cm
B	62 cm
C	178 cm
D	121 cm
Poids	270 kg

RB500 E vue arrière avec le levier de réglage du rouleau enfouisseur

Engazonneuses à conducteur marchant

EGO POWER BEYOND BELIEF™

Réglage de la profondeur de travail du rouleau hérisson

L'engazonneuse électrique est équipée d'un puissant moteur EGO. Le moteur offre un réglage de vitesse en continu (1200 - 3600 tr/mn) et dispose d'une puissance maximale de 3,47 kW / 4,72 CV.

L'entraînement de tous les rouleaux assure des résultats rapides lors du travail du sol. Le rouleau grillagé sert à égaliser les légères irrégularités, tandis que le rouleau de pression arrière avec racleur assure un sol lisse.

Le moteur électrique est compatible avec toutes les batteries EGO 56V et offre deux compartiments de batterie qui peuvent actuellement accueillir des batteries d'une capacité maximale de 12 AH, soit 1344 Wh au total. Le moteur s'active facilement en appuyant sur un bouton, tandis que l'entraînement peut être démarré et arrêté à l'aide d'une poignée d'embrayage.

Moteur électrique EGOPU2710E

Réglage de la hauteur de la console et réglage du débit

Valve de freinage (BSV)

Un élément de confort important est la valve de freinage (BSV), spécialement développée par Kersten pour les motoculteurs. Ce dispositif contrôle la vitesse constante sur un terrain en pente, qu'il s'agisse d'une montée ou d'une descente. En effet, en raison du poids propre du motoculteur, la vitesse d'avancement réglée pourrait plus ou moins augmenter ou même diminuer. Cela peut entraîner des réajustements fastidieux et, par conséquent, des résultats différents de l'entretien de la parcelle. L'installation du BSV est donc recommandée sur les terrains en pente.

Panneau de commande clair

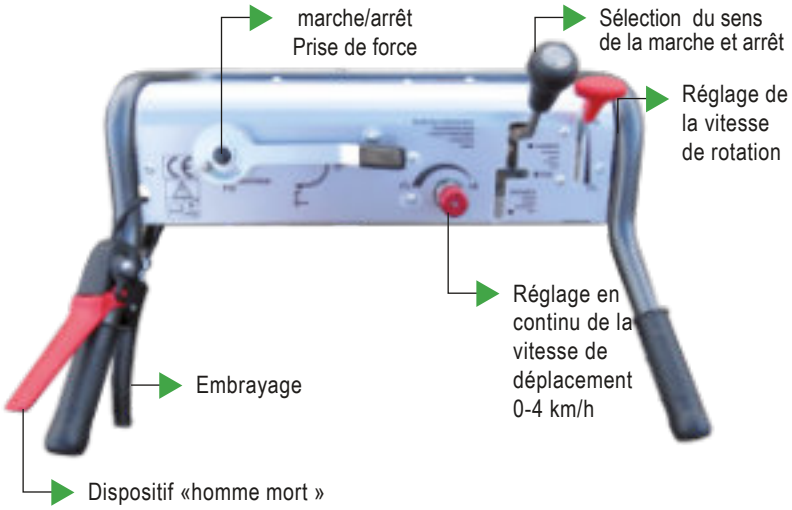

Rouleaux à gazons

Poignée ergonomique

Bouchon de remplissage de sable ou d'eau

Racleur réglable

Option: chariot de transport

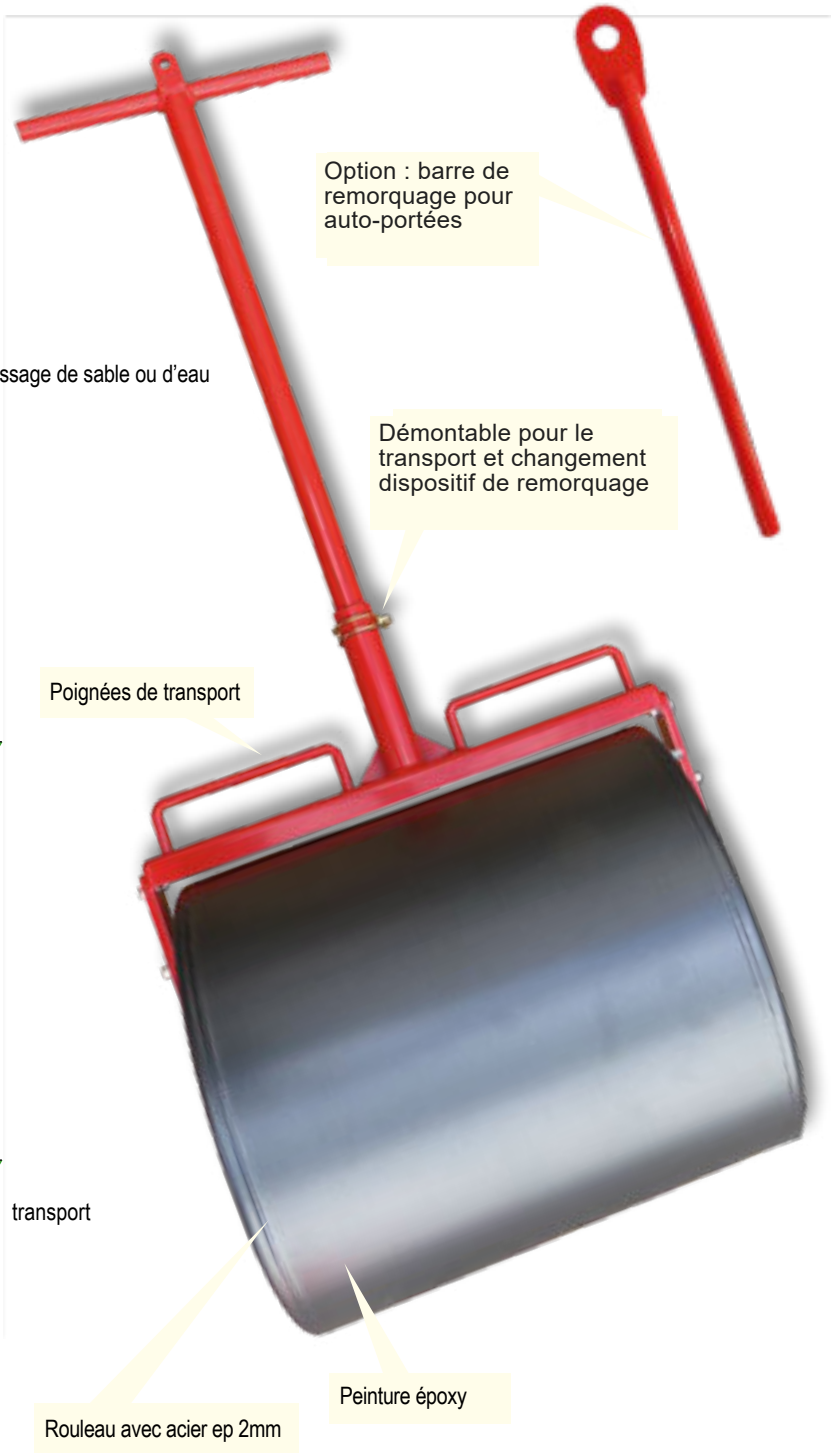

Rouleaux à gazons

Le rouleau à gazon est utilisé pour éliminer les irrégularités du sol ainsi que pour niveler et presser les graines.

Cela compacte le sol après l'ensemencement et empêche les graines d'être rongées, par exemple par les oiseaux. Le rouleau peut également être utilisé pour incorporer des motifs dans les terrains de sport. Les rouleaux sont en acier et sont disponibles en différentes tailles et largeurs pour s'adapter à la zone dans laquelle ils sont utilisés.
Ils ont une poignée ergonomique et peuvent être tirés ou poussés, ou peuvent être déplacés avec des tracteurs de pelouse à l'aide de la barre d'attelage en option.

Pour obtenir une pression de contact plus élevée, ils sont remplis d'eau ou de sable. Le rouleau à gazon est également équipé d'un grattoir qui élimine la terre humide qui pourrait coller. Un chariot de transport disponible en option facilite le déplacement du rouleau à gazon sur des surfaces inappropriées, par exemple. trottoir ou asphalte. En outre, le revêtement du rouleau ne sera pas endommagé par des pierres ou des objets pointus.

Largeur de travail

50/80/100 cm

Rouleaux à gazons

	RW 050	RW 080	RW 100
A: Passage	62 cm	92 cm	112 cm
B: Largeur de travail	52 cm	82 cm	102 cm
C: Longueur	142 cm	142 cm	142 cm
D: Poignée	36 cm	36 cm	36 cm
E: ø rouleau	48 cm	48 cm	48 cm
Volume de remplissage	100 L	160 L	200 L
Poids à vide / plein	30/130 kg	40/200 kg	50/250 kg

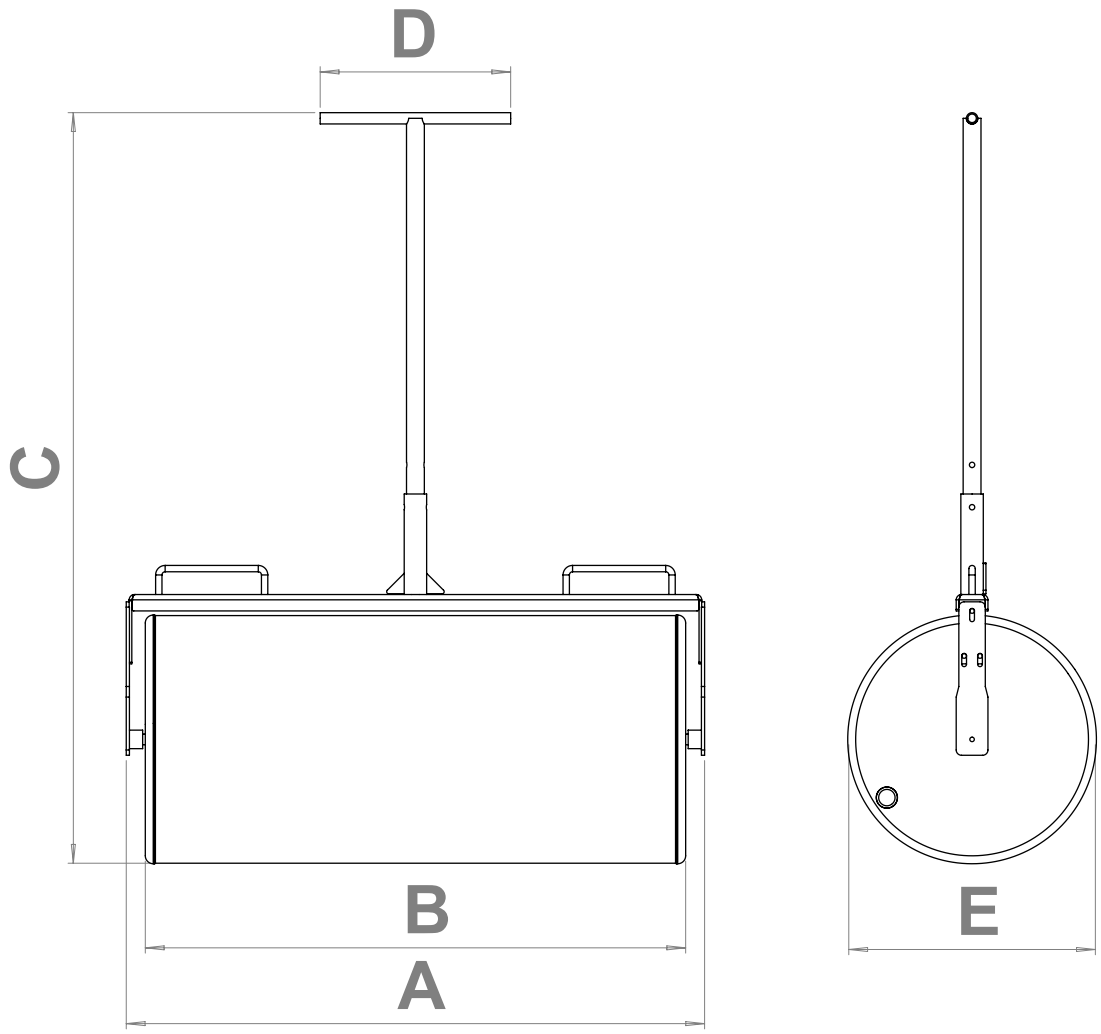

Rouleaux à gazons

Référence	Description	
RW050	Rouleau à gazon, largeur de travail 50 cm • Diamètre 480 mm • Avec grattoir • Le dispositif de traction peut être dévissé • Avec raccord de remplissage pour l'eau, environ 100 litres pour un poids accru • Rouleau thermolaqué RAL 6016, poignée RAL 3020	
RW080	Rouleau à gazon, largeur de travail 80 cm • Diamètre 480 mm • Avec grattoir • Le dispositif de traction peut être dévissé • Avec raccord de remplissage pour l'eau, environ 160 litres pour un poids accru • Rouleau thermolaqué RAL 6016, poignée RAL 3020	
RW100	Rouleau à gazon, largeur de travail 100 cm • Diamètre 480 mm • Avec grattoir • Le dispositif de traction peut être dévissé • Avec raccord de remplissage pour l'eau, environ 200 litres pour un poids accru • Rouleau thermolaqué RAL 6016, poignée RAL 3020	
Accessoires		
TRW 050	Ensemble de transport pour rouleau ø50 cm	
TRW 080	Ensemble de transport pour rouleau ø80 cm	
TRW 100	Ensemble de transport pour rouleau ø100 cm	
ZUG-AUFS	Attelage tondeuse pour tracter le rouleau	

Herses et semoirs pour tracteurs

- Montage arrière sur 3 points cat 1 et 2
- Entraînement par prise de force 540 tr/mn
- Profondeur de travail réglable
- Rouleau grillagé
- Cardan de série
- Semoir en option

MTZ122

SM122 avec MTZ122

Référence	Herses rotatives	Largeur	Poids	
MTZ 90	Herse rotative, Largeur de travail 90 cm . Avec rouleau grillagé . Pour tracteur 14 -18 CV. 5 rotors . Livrée avec cardan	90 cm	150 kg	
MTZ 105	Comme ci-dessus, largeur de travail 105 cm, 6 rotors. Pour tracteur 16 à 25CV		180 kg	
MTZ 122	Comme ci-dessus, largeur de travail 122 cm, 7 rotors. Pour tracteur 20 à 30CV		220 kg	
MTZ 140	Comme ci-dessus, largeur de travail 140 cm, 8 rotors. Pour tracteur 25 à 30CV		250 kg	
MTZ 155	Comme ci-dessus, largeur de travail 155 cm, 9 rotors. Pour tracteur 30 à 35CV		280 kg	
MTZ 170	Comme ci-dessus, largeur de travail 169 cm, 10 rotors. Pour tracteur 35 à 40 CV		310 kg	
	Semoirs			
SM 90	Semoir adaptable sur MTZ 90		50 kg	
SM 105	Semoir adaptable sur MTZ 105		58 kg	
SM 122	Semoir adaptable sur MTZ 122		68 kg	
SM 140	Semoir adaptable sur MTZ 140		80 kg	
SM 155	Semoir adaptable sur MTZ 155		90 kg	

Rotovators HF et préparateur HF DUO

- Motorisation Honda 13 CV ou Vanguard 16 CV
- Entraînement hydraulique des roues et de la fraise
- Marche AV et AR réglable en continu

Référence	Description	Largeur	Poids	
HF 600 G	Rotovator Transmission hydraulique de 0 à 3,5 km/h en avant et arrière Entraînement hydraulique du rotor ø40 cm avec 12 couteaux Possibilité d'inversion sans à coups du sens de rotation de la fraise Sécurité en cas de surcharge. Pneus agraires 16 x 6.50 – 8 Terra	**60 cm**	**259 kg**	
HF 700 G	Comme ci-dessus , largeur 70 cm, moteur Vanguard 16 CV	**70 cm**	**276 kg**	
HF 700 DUO	Préparateur de sol / enfouisseur de pierres Transmission hydraulique de 0 à 3,5 km/h en avant et arrière Entraînement hydraulique du rotor ø40 cm avec 12 couteaux Possibilité d'inversion sans à coups du sens de rotation de la fraise Possibilité de travailler en mode rotovator Sécurité en cas de surcharge. Pneus agraires 16 x 6.50 – 8 Terra	**70 cm**	**298 kg**	
BLGW HF			**20 kg**	

	HF 600G	HF 700G	HF 700 DUO
A	60 cm	70 cm	70 cm
B	75 cm	85 cm	85 cm
C	203 cm	203 cm	203 cm
D	101 cm	101 cm	101 cm
Poids	259 kg	276 kg	298 kg

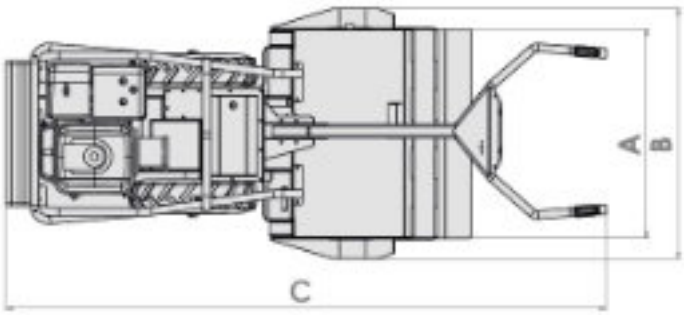

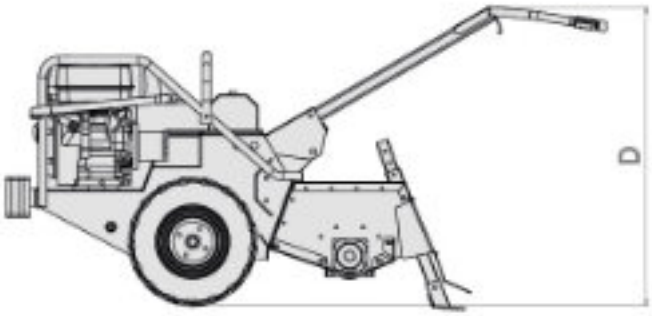

Préparateurs et semoirs pour tracteurs

- Montage arrière sur 3 points cat 1 et 2
- Entraînement par prise de force 540 tr/mn
- Profondeur de travail réglable
- Rouleau grillagé
- Cardan de série
- Semoir en option

	Enfouisseurs de pierres / préparateurs de sols	Largeur	Poids	
TST 100	Préparateur de sol, Largeur de travail 100 cm . Avec rouleau grillagé largeur 100 cm. Pour tracteur 16-30 CV. Livré avec cardan	100 cm	195 kg	
TST 130	Comme ci-dessus, largeur 130 cm, pour tracteur 25 à 30 CV	130 cm	254 kg	
TST 150	Comme ci-dessus, largeur 150 cm, pour tracteur 30 à 40 CV	150 cm	285 kg	
SMT 100	Semoir pour TST 100	100 cm	55 kg	
SMT 130	Semoir pour TST 130	130 cm	72 kg	
SMT 150	Semoir pour TST 150	150 cm	83 kg	

Fraises ZLC-EI, PT-EI, PL-EI 15 à 60CV

Gamme légère ZLC –EI

- Attelage 3 pts Cat 1
- PDF 540 tr/mn
- Transmission par chaîne
- 4 couteaux par ensemble, préciser orientation vers l'intérieur ou l'extérieur
- Réglage de profondeur
- Capot arrière
- Cardan avec boulon de sécurité inclut

Modèle	Référence	Largeur de travail	Largeur hors tout	Tracteur	Poids	Nb de couteaux	
ZLC 125-EI	FRE02130	125 cm	130 cm	15-25 CV Cat 1	160 kg	24	

Gamme légère PT –EI

- Attelage 3 pts Cat 1
- PDF 540 tr/mn
- Transmission par chaîne
- 6 couteaux par ensemble, préciser orientation vers l'intérieur ou l'extérieur
- Réglage de profondeur
- Capot arrière
- Cardan avec boulon de sécurité inclut

Modèle	Référence	Largeur de travail	Largeur hors tout	Tracteur	Poids	Nb de couteaux	
PT 150-EI	FRE02132	150 cm	160 cm	20-45 CV Cat 1	225 kg	42	

Gamme légère PL –EI

- Attelage 3 pts Cat 1
- PDF 540 tr/mn
- Transmission par chaîne
- 6 couteaux par ensemble, préciser orientation vers l'intérieur ou l'extérieur
- Réglage de profondeur
- Capot arrière
- Cardan avec boulon de sécurité inclut

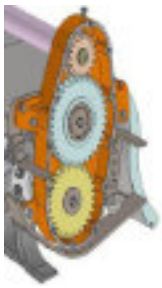

Modèle	Référence	Largeur de travail	Largeur hors tout	Tracteur	Poids	Nb de couteaux	
PL 135-EI	FRE2130G	135 cm	150 cm	30-60 CV cat 1/2	276 kg	42	
PL 150-EI	FRE2150G	150 cm	165 cm	30-60 CV cat 1/	282 kg	42	
PL 180-EI	FRE2180G	185 cm	197 cm	30-60 CV cat 1/	330 kg	54	

Souffleurs de feuilles VENTO

Vento 13G et Vento MAX

- Motorisation 13 ou 16 CV
- Automoteur ou poussé
- Grand prix de l'innovation GALABAU
- Puissance et silence < 84 dB(A)

Vento 13G

Vento Max

Référence	VENTO 9 G	Débit	Poids	
VENTO 13 G	Souffleur V E N T O S I L E N T 13G moteur Honda 13 CV avec sécurité d'huile Turbine en polyéthylène équipée d'un système de réduction de bruit. Sortie d'air réglable manuellement. Niveau de bruit < 84 dB(A) Distance maximale de soufflage : 8m Pneus gazons 4.00 – 8. Roulette frontale	**85 m3/mn**	**96 kg**	
MP-VENTO-HUTZE	Orientation du jet d'air depuis le guidon			

Référence	VENTO MAX	Débit	Poids	
VENTO-MAX-SILENT	Souffleur V E N T O MAX SILENT moteur Vanguard 16CV avec sécurité d'huile Turbine en polyéthylène équipée d'un système de réduction de bruit. Entraînement hydrostatique avec marche AV et AR de 0 à 5 km/h Sortie d'air réglable manuellement. Niveau de bruit < 84 dB(A) Distance maximale de soufflage : 8m Pneus gazons 16x6.50 Roulette frontale	**85 m3/mn**	**110 kg**	
VENTO-MAX-POWER	Comme ci-dessus, avec turbine à 3600 tr/mn Niveau de bruit 89 dB(A)	**100 m3/mn**	**110 kg**	
MP-BS-VA	Valve de freinage			

Orientation du jet d'air (Vento 13G)

Vento 13G

Souffleurs de feuilles VENTO MAX Trainé

y compris
fixation à rotule

Moteur Vanguard
bi-cylindre 4
temps 16 CV

Enveloppe de turbine
en plastique (PE)

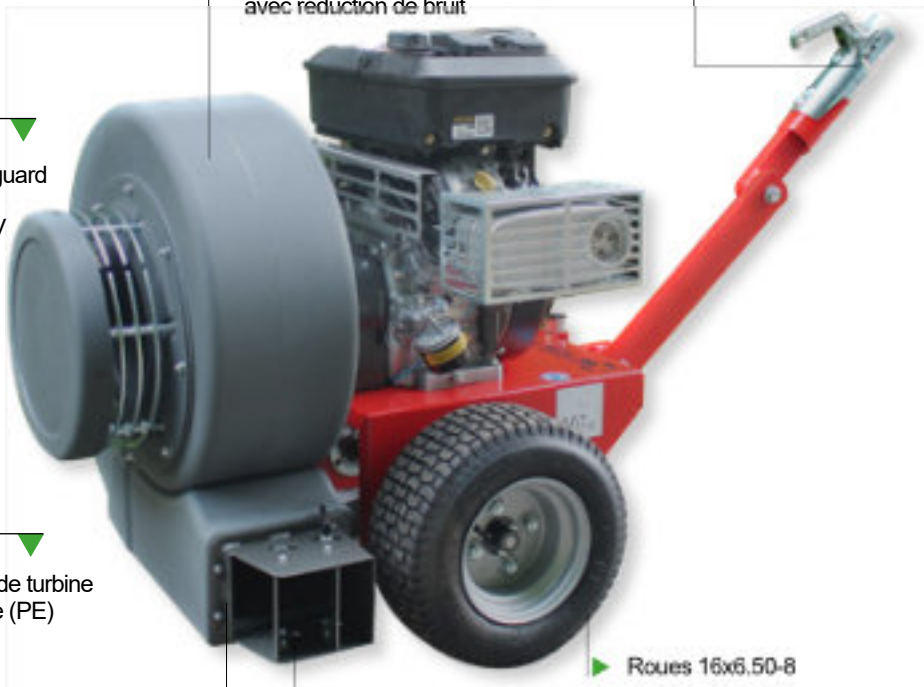

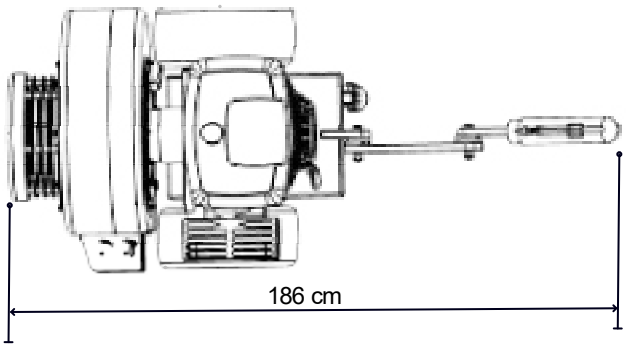

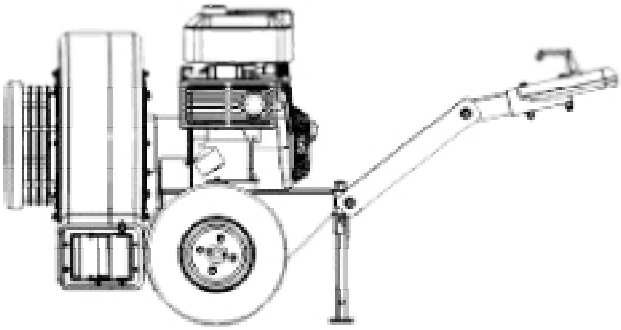

Référence	VENTO MAX Traîné	Débit	Poids	
S1434	Souffleur de feuilles traîne avec timon et tête d'attelage ø60 mm • Débit d'air 115³/min • Moteur essence B&S 2 cylindres Vanguard de 11,8 kW (16 CV) • Fixation à rotule • Arrêt automatique en cas de manque d'huile • Turbine insonorisée avec ventilateur en aluminium • Direction de soufflage réglable vers la gauche et vers l'avant • Boîtier en plastique (PE) • Portée de soufflage d'environ 8 mètres. • y compris jeu de roues 16 x 6.50-8	**115 m3/mn**	**152 kg**	

Souffleurs de feuilles à moteur auxiliaire

Pour tondeuses auto-portées

Référence	LBV-HO-FKDR	Débit	Poids	
LBV-HO-FKDR	Souffleur de feuilles • Moteur industriel de 8,7 kW (Honda 13 CV) • Turbine en aluminium et carter de turbine en plastique PE • Direction de soufflage à droite • Portée de soufflage d'environ 8 mètres. • 2 roues pivotantes à roulement à billes 180x85 mm • Supports pour le stockage **Triangle d'attelage avant** Lors de demandes de renseignements et de commandes, indiquez toujours le type exact de tondeuse autoportée. Attention : En raison de la nouvelle norme EN ISO 5395, elle n'est plus disponible pour toutes les tondeuses autoportées !	**90 m3/mn**	**91 kg**	

Référence	Relevage frontal			
FKDR-HYDR	Relevage frontal avec triangle Kersten • Levage hydraulique intégré • Pivotement hydraulique depuis le siège du conducteur • Réservoir hydraulique avec valve de contrôle (1 DE + 1 DE avec position flottante) • Réglage de la vitesse en continu pour les accessoires • Y compris cadre de montage pour la tondeuse autoportée			

Souffleurs de feuilles B10P et B10M

B10P Souffleur de type poussé

Turbine et enveloppe de turbine en aluminium minimisant le poids de l'ensemble. Monté sur un châssis mécano soudé, le B10P est un souffleur léger mais robuste.

- Il est équipé d'une roue déportée qui compense la pression de la turbine, réduisant ainsi les efforts.
- Le guidon est réglable en hauteur et le flux d'air peut être dirigé sur le côté ou sur l'avant.

B10 P

B10 M Souffleur à moteur auxiliaire

Turbine en aluminium et enveloppe de turbine en acier.
Ce souffleur peut facilement s'adapter sur de nombreux engins grâce à son faible poids.
De série, il dispose d'un contrôle à distance du flux d'air.

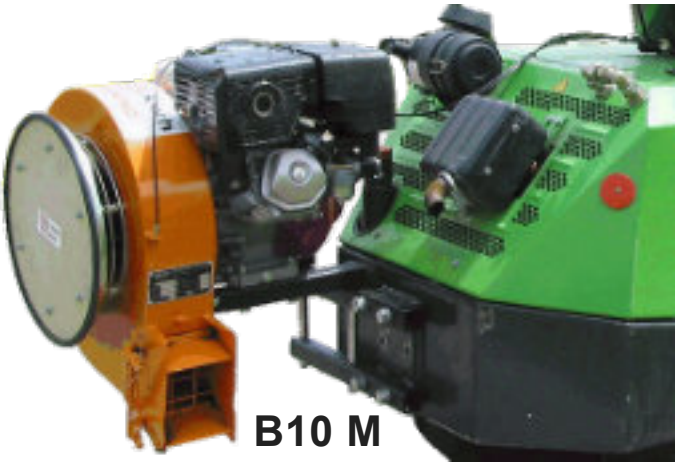

B10 M

SPÉCIFICATIONS	B10 P	B10 M
Moteur	Honda GX270 9CV, 6,5 kW, démarrage manuel	
Montage	Roues 4.00x8 gazons Désaxées,	Fixation non comprise
Turbine	Aluminium,	Aluminium,
Enveloppe de turbine	Aluminium,	Acier
Contrôle de flux d'air	Sortie frontale ou latérale avec commande depuis le guidon	Réglage vertical et à distance de la sortie d'air
Dimensions L x l x H / poids	73 x 68x 78 cm 78 kg	50 x 60x 62 cm 72 kg
Pression acoustique	85 dB(A)	84 dB(A)
Débit d'air	75 m3/mn	80 m3/mn

Référence	Description	
3600.0002	Souffleur poussé modèle B10 P	
3600.0003	Souffleur modèle B10M	
3602.0002	Sortie d'air coudée à 45°	

Souffleurs de feuilles LBV

Souffleurs équipés d'un système de réduction de bruit à l'aspiration et à la sortie d'air.
Enveloppe de turbine en polyéthylène.
Sortie d'air réglable à G, D et devant manuellement, en option réglable à 360° hydrauliquement.

- Distance maximale de soufflage : 8m pour la série 5100 et 12m pour la série 6900
- Fixation sur triangle d'attelage ou, 3 points avant, 3 points arrière, tondeuse frontale.

LBV 5100 M-ABR

LBV 6900 M-ABR

Référence	LBV 5100 et 6900	Débit	Poids	
LBV 5100 M-ABR	Souffleur, entraînement par prise de force. PDF 540, 1000 ou 2000 tr/mn (sens de rotation horaire, face à la PDF). Possibilité de PDF antihoraire sur les versions 2000 tr/mn 2 roues 260x85 mm. Transmission à cardan inclue Nécessite un attelage ABR-LBV.., voir ci-dessous	100 m3/mn	90 kg	
LBV 5100 H-ABR	Souffleur, entraînement hydraulique, 24 à 40L/mn 180 bar Nécessite un attelage ABR-LBV.., voir ci-dessous	100 m3/mn	90 kg	
LBV 6900 M-ABR	Comme LBV 5100 mais débit d'air 120 m3/mn	120 m3/mn	95 kg	
LBV 6900 H-ABR	Souffleur, entraînement hydraulique, 24 à 40L/mn 180 bar Nécessite un attelage ABR-LBV.., voir ci-dessous	120 m3/mn	95 kg	
	Attelages			
ABR-LBV-DP	Attelage sur relevage frontal 3 points AR ou AV, cat I et II			
ABR-LBV-KD	Attelage frontal sur triangle communal (40x40mm)			
ABR-LBV-FM	Attelage sur tondeuse frontale			
ABR-LBV-US	Attelage frontale Quick Fit John Deere			
ABR-LBV-HECK-X9	Attelage arrière pour John Deere X900			
	Accessoires			
LBV-HUT-HD 5100	Orientation hydraulique à 360° de la sortie pour LBV 5100			
LBV-HUT-HD 6900	Orientation hydraulique à 360° de la sortie pour LBV 6900			
LBV-HUT-E 6900	Orientation électrique 12V à 360° de la sortie pour LBV 6900			
MP-LR-LBV	3 ème roue pour le transport			

VOTEX

Souffleurs de feuilles B10H et B20H

Support non compris

B20H avec option attelage 3 points

Souffleurs professionnels hydrauliques

Turbine en aluminium et enveloppe de turbine en acier.
Ces souffleurs peuvent facilement s'adapter sur de nombreux engins grâce à leur faible poids. Ces souffleurs peuvent être montés sur tout type de véhicule disposant d'un circuit hydraulique suffisant (adaptation à faire par le client, facilitée par les 2 brides latérales).
Flexibles hydrauliques non compris

SPÉCIFICATIONS	B10 H 80 m3/mn	B20 H 285 m3/mn
Moteur	Hydraulique à engrenages	Hydraulique orbital
Débit huile	28 l/mn à 175 bar (max 70L/mn)	50 L/mn à 175 bar (max 110 L/mn)
Contrôle	Avec valve de contrôle de débit / vitesse	
Sécurité	Clapet anti-retour pour un arrêt en douceur de la turbine	
Raccord hydraulique	1x DE ou 1 x SE avec retour , +1 drain. Flexibles non fournis	1x DE ou 1 x SE avec retour , flexibles non fournis
Turbine	Aluminium, avec une seule entrée avec enveloppe de turbine en acier	
Contrôle de flux d'air	Réglage vertical et à distance de la sortie d'air	Voir options
Montage	2 brides latérales verticales (support non inclus), Attelage 3 points en option	
Poids	72 kg	75 kg
Dimensions L x l x H	48 x 63x 85 cm	74 x 65x 70 cm
Pression acoustique	84 dB(A)	
Débit d'air	80 m3/mn	285 m3/mn

Référence	Description	
3600.0004	Souffleur hydraulique modèle B10H	
3610.0006	Souffleur hydraulique modèle B20H	
	Options	
3612.0006	Sortie d'air droite (de série) pour B20 H	
3602.0002	Surcoût pour sortie d'air coudée à 45°, pour B10 H	
3612.0001	Surcoût pour sortie d'air orientable à 180° (nécessite 1 DE) , pour B20 H	
3612.0008	Surcoût pour sortie d'air coudée à 125 ° pour nettoyage de petites routes pour B20 H	
3604.0002	Adaptation sur relevage 3 points arrière cat 1 et 2, avec pieds de stockage, pour B10 H	
3614.0001	Adaptation sur relevage 3 points arrière cat 1 et 2, avec pieds de stockage, pour B20 H	

Souffleur de feuilles B10

Souffleur compact B10 avec entraînement par PDF

Turbine en aluminium et enveloppe de turbine en acier. De série, il dispose d'un contrôle à distance du flux d'air. Le souffleur peut être monté sur tout tracteur à partir de 16 CV et disposant d'un attelage 3 points

SPÉCIFICATIONS	B10 80 m3/mn
Entraînement	Prise de force 540 tr/mn , rotation à droite sens de la marche pour un montage en position arrière
Cardan	De série sans roue libre (roue libre en option)
Puissance tracteur	16 CV
Attelage 3 points	Cat IN et I (arrière)
Turbine	Aluminium, avec une seule entrée, enveloppe de turbine en acier
Contrôle de flux d'air	Réglage vertical et à distance de la sortie d'air
Pieds de stockage	De série
Poids	67 kg
Dimensions L x l x H	48 x 94 x 81 cm
Pression acoustique	84 dB(A)
Débit d'air	80 m3/mn

Référence	Description	
3600.0001	Souffleur entraînement PDF modèle B10	
	Options	
3601.0002	Cardan sans roue libre (de série)	
3601.001	Surcoût pour cardan avec roue libre	

Souffleur de feuilles B20

Souffleur puissant B20 avec entraînement par PDF

La turbine est conçue selon le principe de la « conduite d'air forcée » permettant non seulement d'augmenter le débit d'air mais aussi sa pression. Ce souffleur peut facilement s'adapter sur de nombreux tracteurs avec des vitesses et des sens de rotation de prise de force différents. Montage arrière ou frontal.
Plusieurs options sont disponibles comme des roues permettant de suivre le profil du terrain, une sortie d'air orientable à 180° ou une sortie coudée adaptée au nettoyage de petites routes. Le souffleur peut être monté sur tout tracteur à partir de 25 CV

Sortie à 180°

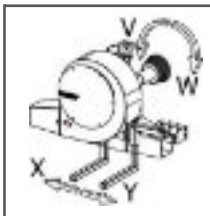

Modèle	Vitesse	Sens	Sortie air
A	540	W	Y
B	540	V	X
C	1000	W	Y
D	1000	V	X

Sortie droite

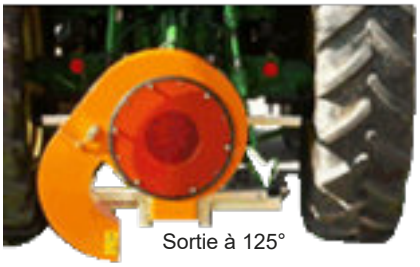
Sortie à 125°

SPÉCIFICATIONS	B20 285 m3/mn
Entraînement	PDF 540 /1000 tr/mn , rotation D ou G, frontal ou arrière
Cardan	De série sans roue libre (roue libre en option)
Puissance tracteur	25 CV
Attelage 3 points	Cat IN et I (arrière ou frontal)
Turbine / enveloppe de turbine	Acier, avec une seule entrée, pieds de stockage de série
Roues 11x7-4	En option
Dimensions L x l x H et poids	58 x 94 x 81 cm 105 kg
Pression acoustique	86 dB(A)
Débit d'air	285 m3/mn

Référence	Description	
3610.0001	Souffleur entraînement PDF modèle B20	
	Options	
3610.0002	Souffleur type A	
3610.0003	Souffleur type B	
3610.0004	Souffleur type C	
3610.005	Souffleur type D	
3612.0006	Sortie d'air droite (de série)	
3612.0001	Surcoût pour sortie d'air orientable à 180° (nécessite 1 DE)	
3612.0008	Surcoût pour sortie d'air coudée à 125 ° pour nettoyage de petites routes (seulement avec W10-20-042)	
3601.0002	Cardan sans roue libre (de série)	
3601.0001	Surcoût pour cardan avec roue libre pour modèles A et C	
3611.0001	Surcoût pour cardan avec roue libre pour modèles B et D	
3613.0001	Roues 11x7-4 pour suivre le profil du terrain	

VOTEX

Souffleurs de feuilles B40 et B60

Souffleurs puissants B40 et B60 avec entraînement PDF

La turbine est conçue selon le principe de la « conduite d'air forcée » permettant non seulement d'augmenter le débit d'air mais aussi sa pression. Il dispose d'une double entrée d'air augmentant le débit sans augmenter le volume de la turbine.
Ce souffleur peut facilement s'adapter sur de nombreux tracteurs avec des vitesses et des sens de rotation de prise de force différents. Montage arrière ou frontal.
Plusieurs options sont disponibles comme des roues permettant de suivre le profil du terrain, une sortie d'air orientable

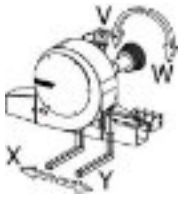

Modèle	Vitesse	Sens	Sortie air
A	540	W	Y
B	540	W	X
C	540	V	Y
D	540	V	X
E	1000	W	Y
F	1000	W	X
G	1000	V	Y
H	1000	V	X

SPÉCIFICATIONS	B40 315 m3/mn	B60 430 m3/mn
Entraînement	PDF 540 /1000 tr/mn , rotation D ou G, frontal ou arrière	
Cardan	De série sans roue libre (roue libre en option)	
Puissance tracteur	>40 CV	>60 CV
Attelage 3 points	Cat I et II (arrière ou frontal)	Cat I et II (arrière ou frontal)
Turbine	Acier, avec double entrée d'air	Acier, avec double entrée d'air
Enveloppe de turbine	Acier,	Acier
Contrôle de flux d'air	Différentes sorties disponibles	Différentes sorties disponibles
Système de suivi du profil terrain	Roues 11x7-4	Roues 11x7-4
Pieds de stockage	De série	De série
Poids	278 kg	278 kg
Dimensions L x l x H e	130 x 96 x 120 cm	130 x 96 x 120 cm
Débit d'air	315 m3/mn	430 m3/mn
Vitesse de l'air	260 km/h	350 km/h

Souffleurs de feuilles B40 et B60

Référence	Description	
3620.0001	Souffleur entraînement PDF modèle B40	
3630.0001	Souffleur entraînement PDF modèle B60	
	Options	
3620.0002	Souffleur type A et E	
3620.0003	Souffleur type B et F	
3620.0004	Souffleur type C et G	
3620.0005	Souffleur type D et H	
3621.0001	PDF 540 tr/mn (B40)	
3621.0004	PDF 1000 tr/mn (B40)	
3631.0001	PDF 540 tr/mn (B60)	
3631.0002	PDF 1000 tr/mn (B60)	
3622.0001	Sortie d'air réglable manuellement par volet vertical	
3622.0006	Surcoût pour sortie d'air réglable hydrauliquement par volet vertical	
3622.0010	Surcoût pour sortie d'air orientable hydrauliquement à 180° avec volet vertical réglé manuellement (nécessite 1 x DE + 12V)	
3622.0013	Surcoût pour sortie d'air orientable hydrauliquement à 180° avec volet vertical réglé électriquement (nécessite 1 x DE + 12V)	
3343.0003	Cardan sans roue libre (de série)	
3621.0002	Surcoût pour cardan avec roue libre pour modèles A , B, E et F	
3621.0003	Surcoût pour cardan avec roue libre pour modèles C, D, G et H	

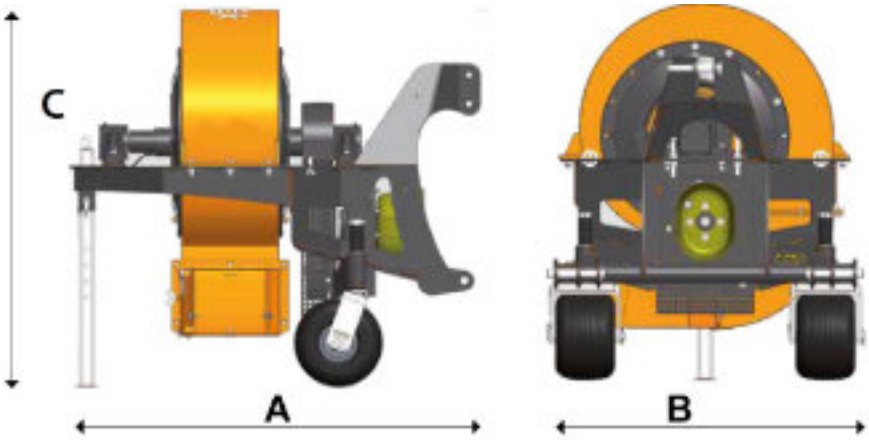

	B40	B60
A : longueur	125 cm	125 cm
B : largeur	130 cm	130 cm
C : hauteur	130 cm	130 cm
Poids	278 kg	278 kg

Aspirateur de feuilles 521 M

Option réhausse

Aspirateur de feuilles professionnel

Le système d'aspiration qui est toujours là quand vous avez besoin de lui. Compact, facile à monter sur une remorque ou un pickup et toujours opérationnel.

Ceci nous l'avons réussi grâce à une conception intelligente et bien pensée. Montage et démontage sans outil, une turbine résistante en Hardox, une coque solide également en Hardox, un moteur essence professionnel Honda GX avec contrôle du niveau d'huile et pour finir un entraînement indirect avec courroies trapézoïdales pour protéger le moteur d'un blocage soudain de la turbine.

Le 521 M de Votex: toujours prêt à intervenir et pour longtemps

SPÉCIFICATIONS	541 M
Montage	Sur ridelles
Moteur	Honda GX390 13 CV / 9,5 kW avec sécurité huile
Réservoir	6,5 L , SP95/98
Entraînement	2 courroies trapézoïdales
Turbine	Hardox 8 mm
Enveloppe de turbine	Hardox 6 mm
Tuyau aspiration	Renforcé, ø200mm, longueur 3,3 m, (5 m en option)
Éjection	150 x150 mm
Sécurité	Arrêt moteur en cas de retrait du tuyau d'aspiration
Poids	145 kg
Dimensions L x l x H	78 x 118 x 126 cm
Pression acoustique au niveau de l'opérateur (LpA	91,2 dB(A)

Référence	Description	
3300.0001	Aspirateur de feuilles modèle 521 M	
	Options	
3300.0003	Tuyau d'aspiration ø200 longueur 3,3 m (de série)	
3300.0004	Surcoût pour tuyau d'aspiration ø200 longueur 5 m	
3300.0002	Équilibreur 2-4 kg	
3300.0005	Surcoût pour rallonge de l'éjection, longueur 500mm, ø150 mm	

Aspirateur de feuilles 541 M

Aspirateur de feuilles professionnel

Le système d'aspiration pour les travaux pénibles. Avec les mêmes propriétés que le 521 M, mais équipé d'un moteur essence Honda GX 20 CV avec démarrage électrique.

Une puissance motrice plus élevée avec plus de capacité d'aspiration et de ce fait de meilleurs résultats. Particulièrement approprié pour une installation fixe sur voiture ou remorque pour l'utilisateur qui a régulièrement des travaux de nettoyage.

Le 541 M de Votex: vous serez fier du résultat.

SPÉCIFICATIONS	541 M
Montage	Sur plateaux
Moteur	Honda GX620 20 CV / 14,5 kW avec sécurité huile et démarrage électrique
Réservoir	15 L , SP95/98
Entraînement	2 courroies trapézoïdales
Turbine	Hardox 10 mm ø450 mm à 6 pales
Enveloppe de turbine	Hardox 8 mm
Tuyau aspiration	Renforcé, ø200mm, longueur 3,3 m, (5 m en option)
Éjection	Ø 200mm, orientable à 360°
Sécurité	Arrêt moteur en cas de retrait du tuyau d'aspiration
Poids	280 kg
Dimensions L x l x H	70 x 132 x 130 cm
Pression acoustique au niveau de l'opérateur (LpA	91,9 dB(A)

Référence	Description	
3310.0001	Aspirateur de feuilles modèle 541 M	
	Options	
3310.0004	Tuyau d'aspiration ø200 longueur 3,3 m (de série)	
3310.0003	Surcoût pour tuyau d'aspiration ø200 longueur 5 m	
3300.0002	Équilibreur 2-4 kg	
3310.0002	Surcoût pour rallonge de l'éjection, longueur 500mm, ø200 mm	

VOTEX

Aspirateur de feuilles 525 M et 546 M

Aspirateurs de feuilles sur essieu routier

Le système d'aspiration que vous emportez partout. Accrochez-le et emmenez-le vers n'importe quel travail à faire.

Avec les mêmes propriétés que les 521 M et 541 M, mais monté sur essieu et donc autorisé sur route.
Les roues largement dimensionnées avec essieu à suspension garantissent un transport sans problème. Avec le tuyau d'éjection tournant et le clapet de sortie, vous dirigez le matériau là où vous le voulez: dans un container, une remorque ou au dessus d'une clôture ou d'un fossé. Il est possible de l'atteler à une voiture, un camion ou un tracteur grâce au timon d'attelage réglable en hauteur.

Les 525 M et 546 M de Votex: accrochez-les et en avant.

SPÉCIFICATIONS	525 M	546 M
Montage	Essieu routier à barre de torsion	Essieu routier à barre de torsion pour vitesse élevée
Pneumatiques	Type radial 185 R13	Type radial 185 R13
Moteur	Honda GX390 13 CV / 9,5 kW avec sécurité huile	Honda GX620 20 CV / 14,5 kW avec sécurité huile et démarrage électrique
Réservoir	6,5 L , SP95/98	15,5 L , SP95/98
Entraînement	2 courroies trapézoïdales	2 courroies trapézoïdales
Turbine	Hardox 8mm	Hardox 10 mm
Enveloppe de turbine	Hardox 6mm	Hardox 8 mm
Tuyau aspiration	Renforcé, ø200mm, longueur 5 m	Renforcé, ø200mm, longueur 5 m
Éjection	ø150mm, orientable à 360°	ø200mm, orientable à 360°
Sécurité	Arrêt moteur en cas de retrait du tuyau d'aspiration	
Poids	310 kg	420 kg
Dimensions L x l x H	140 x 180 x 190 cm	140 x 180 x 210 cm
Pression acoustique (LpA)	91,2 dB(A)	91,8 dB(A)

Référence	Description
3320.0001	Aspirateur de feuilles modèle 525 M
3330.0001	Aspirateur de feuilles modèle 546 M
	Options
3300.0002	Équilibreur 2-4 kg
3300.0005	Surcoût pour rallonge de l'éjection, ø150 longueur 500mm, pour 525M
3310.0002	Surcoût pour rallonge de l'éjection, ø200 longueur 500mm, pour 546M
3320.0002	Surcoût pour anneau d'attelage à la place d'un attelage boule

Aspirateur de feuilles 570 PTO

Aspirateur de feuilles sur tracteur

Le système d'aspiration que vous attelez à votre tracteur. Avec 40 CV à la prise de force, vous avez une machine avec une énorme capacité.

La turbine et l'enveloppe de turbine en acier au manganèse (Hardox) garantissent une longue durée de vie.
Le tuyau d'éjection tournant le rend flexible dans son utilisation. Le robuste châssis 3 points est également un support pour transporter la machine.

Le 570 PTO de Votex: résultat maximum pour un coût minimum.

SPÉCIFICATIONS	570 PTO
Montage	Relevage arrière 3 points cat I et II
Prise de force	540 tr/mn sens horaire sens de la marche
Cardan	De série, sans roue libre
Puissance tracteur	47 CV (40CV à la prise de force)
Entraînement	2 courroies trapézoïdales
Turbine	Hardox 16 mm , 6 pales largeur 235 mm
Enveloppe de turbine	Hardox 10 mm ø 560 mm
Tuyau aspiration	Renforcé, ø300mm, longueur 3,3 m
Éjection	ø300mm, orientable à 360°
Sécurité	Arrêt moteur en cas de retrait du tuyau d'aspiration
Poids	325 kg
Dimensions L x l x H	105 x 90 x 210 cm
Pression acoustique (LpA)	92 dB(A)

Référence	Description	
3340.0001	Aspirateur de feuilles modèle 570 PTO	
	Options	
3340.0003	Tuyau d'aspiration ø300 mm longueur 3,30m , de série	
3340.0004	Surcoût pour tuyau d'aspiration ø300 mm longueur 5 m ,	
3340.0006	Sortie coudée, de série	
3340.0007	Surcoût pour sortie coudée renforcée	
3343.0003	Cardan sans roue libre	
3621.0002	Surcoût pour cardan avec roue libre	
3300.0002	Équilibreur 2-4 kg	
3340.0005	Surcoût pour rallonge de l'éjection, longueur 500mm ø300 mm	

VOTEX

Remorque aspiratrice VT420 4,2 m3

Remorque aspiratrice avec vidage en hauteur

La VT 420 est une remorque aspiratrice avec un volume utile de 4,2 m3. Grâce à son poids léger et à un centre de gravité bas, cette remorque aspiratrice est idéale en combinaison avec un tracteur compact à partir de 45CV

De série la VT420 dispose d'une trémie d'aspiration de 1,7 mètre de large capable de suivre le relief du sol et équipée d'un balai entraîné hydrauliquement (mécaniquement en option). En option, le balai peut être facilement remplacé par un rotor scarificateur ou un rotor de tondeuse à fléaux, ce travail étant facilité grâce à un chariot permettant une mise en place et un retrait aisé. Dans les 2 cas, l'herbe et les feuilles sont collectées en un seul passage.
La VT420 est de ce fait multifonctionnelle et utilisable presque toute l'année.
La Votex 420: Taille compacte, grandes prestations

SPÉCIFICATIONS	VT420
Puissance requise à la prise de force	45 CV
Timon d'attelage	Réglable, anneau d'attelage 40 ou 50 mm
Frein	Châssis non freiné (freinage mécanique par inertie ou hydraulique en option)
Pneumatiques	15.0x17 profil AW
Enveloppe de turbine	Avec plaques d'usure de 4mm
Turbine d'aspiration	Hardox ep 16mm
Tuyau aspiration	Renforcé, ø200mm, longueur 5 m
Trémie d'aspiration : largeur de travail	De série 170 cm (185 cm hors-tout)
Balai	De série, entraînement hydraulique, 25 à 60 L/mn
Homologation route: Nécessite une RTI par la Dreal , nécessite option frein pneumatique double circuit,	
Options	
Buse d'aspiration manuelle	Longueur 5 m, ø200mm avec support pour le transport
Rotor à fléaux avec chariot de montage / démontage	170 cm - 36 fléaux, entraînement mécanique
Rotor scarificateur avec chariot de montage / démontage	170 cm - 36 couteaux en Hardox, entraînement mécanique
Dimensions	
Poids total à vide	1 850 kg
Dimensions L x l x H	475 x 187 x 230 cm
Capacité	4,2 m3, vidage en hauteur 225 cm

VT420 avec option trémie d'aspiration

Turbine en Hardox de 16 mm

VT420 avec tuyau d'aspiration

Remorque aspiratrice VT420 4,2 m3

Référence	Description	

3000.0001	Remorque aspiratrice modèle VT420 avec
	• Turbine hardox avec plaques d'usures
	• Double entrée pour tuyau d'aspiration et trémie
	• Vidage hydraulique en hauteur 225 cm
	• Cardan grand angle avec roue libre
	• Béquilles / Timon réglable en hauteur
	• Couverture de la benne avec grille métallique
	• Sur demande
	  • Bras d'aspiration à réglage hydraulique, système pendulaire et joystick
	  • Bras d'aspiration et trémie d'aspiration hydrauliques avec brosse et joystick
	  • Bras d'aspiration à course verticale 130 cm au lieu de 50 cm
	  • Bras d'aspiration et entonnoir d'aspiration mécaniques avec brosse et joystick	

	Options	
3000.0005	Version frein mécanique à inertie, avec timon d'attelage haut ou bas	
	Anneau d'attelage ø40mm, fixe ø40mm (DIN)	
3000.0002	De série type AW 15.0x17 (voirie)	
3000.0003	Surcoût pour pneumatiques 15.0x17 profil RIB (gazon)	
3000.0004	Surcoût pour pneumatiques 19.0x17 profil RIB (gazon)	
3000.0007	Béquilles mécaniques	
3000.0006	Surcoût pour béquilles hydrauliques	
3000.0008	Toit grillagé (de série)	
3000.0009	Filtre en tissu	
3004.0008	Buse d'aspiration manuelle ø200mm, L=5 m, avec support	
3000.0010	Trémie avec balai 170cm entraînement hydraulique, min 25 L/mn, max 60 L/mn (nécessite 1 x DE)	
3004.0012	Trémie avec balai 170 cm entraînement mécanique (nécessite 1 x DE)	
3005.0011	Rotor scarificateur , avec chariot de montage / démontage (seulement avec EWB0400HK09)	
3005.0013	Rotor à fléaux , avec chariot de montage / démontage (seulement avec EWB0400HK09)	
3009.0002	Feux de route	
3000.0014	Garde-boues pour roues 15.0x17	
3000.0015	Garde-boues larges pour roues 19.0x17	
3000.0011	Roues anti-scalp pour la trémie	
3000.0019	Pare-choc	

15.0x17 AW

15.0x17 RIB
19.0x17 RIB

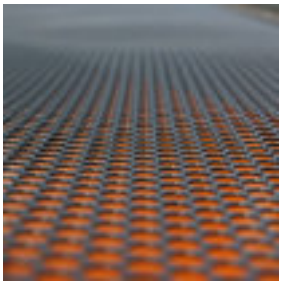

Grille de toit

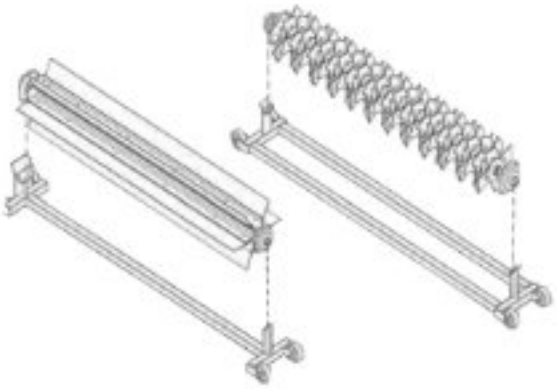

Chaque rotor est livré avec un chariot permettant sa mise en place et son retrait

Remorques aspiratrices VT850 et VT1100

Remorques aspiratrices avec vidage au sol

Avec les mêmes avantages que la VT 420, les VT 850 et VT1100 offrent d'avantage de capacités avec un volume utile de 8,5 m3 et 11 m3 et une trémie d'aspiration de 2 mètres de largeur de travail. Une gaine aspiratrice pendulaire et un tuyau d'aspiration à main sont également disponibles.

La construction des VT 850 /1100 est robuste, simple et fonctionnelle. La benne basculante a une porte arrière avec ouverture automatique. La porte arrière est à double paroi. La turbine et l'enveloppe de turbine sont en acier au manganèse (Hardox) extrêmement robuste.

VT 850 et VT1100 de Votex: les remorques aspiratrices les plus polyvalentes.

SPÉCIFICATIONS	VT 850	VT1100
Puissance requise	80 CV	80 CV
Timon d'attelage	Timon haut ou bas	Timon haut ou bas
Frein	Option : Frein pneumatique double circuit + frein parking	
Pneumatiques	500-60/22.5 ou 500/60 R 22.5 (gazon)	500/60 R 22.5 (gazon)
Turbine	16 mm Hardox, 6 pales	16 mm Hardox, 6 pales
Enveloppe de turbine	10 mm Hardox	10 mm Hardox
Option potence d'aspiration avec système oscillant		
Déport latéral / vertical	Latéral 100 cm, vertical 50 cm	Latéral 130 cm, vertical 50 cm
Déport latéral / vertical	De série, par moteur hydraulique	De série, par moteur hydraulique
Tuyau d'aspiration	Super renforcé ø300 mm	Super renforcé ø300 mm
Option Buse d'aspiration à main		
Tuyau	5 m, ø200 mm, avec support pour le transport (ø250 mm en option)	
Option trémie d'aspiration avec balai		
Largeur de travail	195 cm (223 cm hors-tout)	195 cm (223 cm hors-tout)
Balai	Entraînement hydraulique (25 à 60 L/mn) ou mécanique	
Option rotor de scarification		
Largeur de travail	195 cm	195 cm
Rotor (livré avec chariot de montage / démontage)	42 couteaux Hardox, entraînement mécanique	42 couteaux Hardox, entraînement mécanique
Poids et dimensions		
Poids total à vide	2250 kg	2450 kg
Longueur	565 cm	565 cm
Dimensions intérieures de la cuve (Lxl)	3235 mm x 1677 mm	3235 mm x 1677 mm
Largeur : standard / avec trémie/ potence / trémie + potence	195/223/206/223 cm	195/223/206/223 cm
Hauteur : standard / avec potence	275 / 295 cm	325 cm
Capacité	8,5 m3	11 m3

VOTEX

Remorques aspiratrices VT850 et VT1100

Référence	Description	
3020.0001	Remorque aspiratrice modèle VT850	
3010.0001	Remorque aspiratrice modèle VT1100	
	Options	
3020.0002	Timon d'attelage haut	
3020.0003	Timon d'attelage bas (voir 1)	
3020.0004	Anneau d'attelage ø40mm, fixe ø40mm (DIN)	
3020.0005	Anneau d'attelage ø40mm , rotatif (voir 2)	
3020.0006	Anneau d'attelage ø50mm , rotatif (voir 2)	
3020.0007	Version frein pneumatique double circuit + frein de parking	
3020.0008	Béquilles mécaniques	
3020.0009	Béquilles hydrauliques	
3010.0003	De série sur VT850 pneumatiques 500-60/22.5	
3010.0002	Surcoût pour pneus gazons Nokian Country King 500/60 R22.5 , option pour VT850, obligatoire pour VT1100	
3340.0009	Une seule entrée de turbine à 45°	
3340.0008	Surcoût pour double entrée de turbine avec sélection manuelle	
3020.0011	Filtre tissu	
3020.0012	Trémie avec balai 200 cm entraînement hydraulique, min 25 L/mn, max 60 L/mn (nécessite 1 x DE)	
3020.0013	Trémie d'aspiration avec balai 200 cm , entraînement mécanique	
3020.0023	Scarificateur avec chariot de montage / démontage (voir 3)	
3020.0014	Potence d'aspiration 50 cm et trémie avec balai hydraulique et joystick (nécessite 1x DE)	
3020.0015	Potence d'aspiration 50 cm et trémie avec balai mécanique et joystick (nécessite 1x DE)	
3020.0016	Potence d'aspiration oscillante, avec réglage hydraulique, contrôle par joystick (nécessite 1x DE)	
3020.0021	Tuyau d'aspiration à main, L=5m, ø200mm, avec potence	
3020.0024	Tuyau d'aspiration à main, L=5m, ø200mm, avec potence et coupleur rapide (voir 4)	
3020.0020	Garde-boues	
3020.0022	Feux de route	

1 : seulement avec frein pneumatique 3020.0007
2 : seulement avec frein pneumatique 3020.0007
3 : seulement avec 3020.0013 ou 3020.0015
4 : buse manuelle 3020.0024 seulement avec 3020.0014 ou 3020.0015

500/60 - 22.5

500/60 R 22.5

Grille supérieure

KERSTEN France

Débroussailleuses à fléaux Rough Cutter

RCH 1365

- Débroussailleuse automotrice à fléaux
- Moteur Honda 13 CV
- Transmission hydraulique avec un moteur par roue et commandes directionnelles au guidon.
- Marche avant et arrière avec vitesse réglable
- de 0 à 5 km/h . Pentes maxi de 20° (36%)
- Zéro Turn
- Pneus agraires 4.00x10
- Largeur de travail de 65 cm
- Rotor équipé de fléaux Y ou de type Cuillère

RCH 1680 G-E- RCH 18100 G-E

- Débroussailleuse automotrice à fléaux
- Moteur Vanguard 16 et 18 CV
- Transmission hydraulique avec un moteur par roue et commandes directionnels au guidon.
- Marche avant et arrière avec vitesse réglable
- de 0 à 5 km/h . Pentes maxi de 30° (58%)
- Zéro Turn
- Pneus agraires 18x9.50 ou 500x10 ou roues jumelées 5.00x10
- Largeur de travail de 80 et 100 cm
- Rotor équipé de fléaux Y ou de type Cuillère

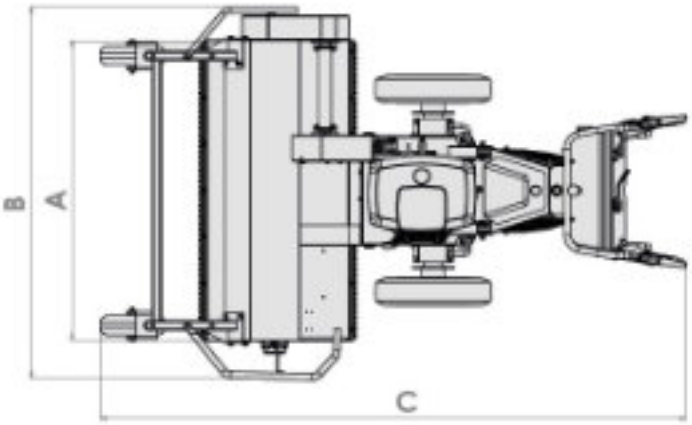

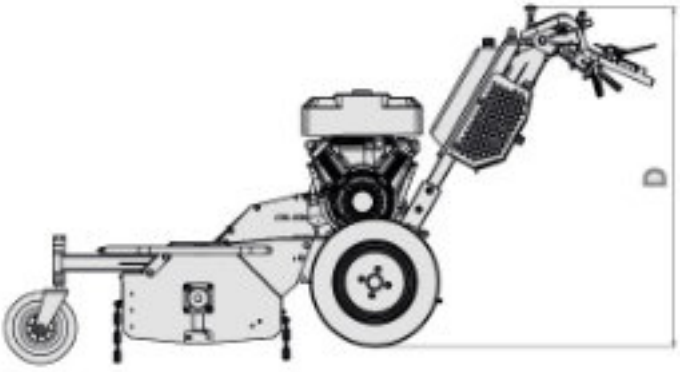

	RCH 1365 G	RCH 1680 G-E	RCH 18100 G-E
A	65 cm	80 cm	100 cm
B	94 cm	109 cm	129 cm
C	240 cm	240 cm	240 cm
D	125 cm	125 cm	125 cm
Poids	265 kg	281 kg	305 kg

Débroussailleuses à fléaux Rough Cutter

Référence	Description	Largeur	Poids	
RCH 1365 G	Débroussailleuses à fléaux , moteur Honda 13 CV Transmission hydraulique HYDRO PRO, marche AV et AR, Entraînement hydraulique avec un moteur par roue et pompe à débit variable, console réglable en hauteur sans outil Roues avant 260 x 85 mm, hauteurs de coupe de 40 à 80 mm Pneumatiques 4.00x10 AS. Pentes maxi 20° 36%, prix sans fléaux	65 cm	265 kg	
RCH 1680 G-E	Comme ci-dessus avec moteur Vanguard 16 CV démarrage Électrique et largeur 80 cm Pneumatiques 5.00x10 AS. Pentes maxi 30° 58%, prix sans fléaux	80 cm	281 kg	
RCH 18100 G-E	Comme ci-dessus avec moteur Vanguard 18 CV démarrage Électrique et largeur 100 cm Pentes maxi 30° 58%, prix sans fléaux ni pneumatiques	100 cm	305 kg	
S1383	Jeu de 40 fléaux en Y (GROBSCHLE-SATZ 065)			
GROBSCHLE-SATZ 080	Jeu de 52 fléaux en Y			
S1279	Jeu de 76 fléaux en Y (GROBSCHLE-SATZ 100)			
S1384	Jeu de 20 fléaux cuillères (FEINSCHLE-SATZ 065			
FEINSCHLE-SATZ 080	Jeu de 26 fléaux cuillères			
S1276	Jeu de 36 fléaux cuillères (FEINSCHLE-SATZ 100)			
	Accessoires			
HANDS PRO	Protection pour les mains			
SF-B&S-MP	Filtre cyclonique			
	Pneumatiques pour RCH 18100 G-E			
S1326	Roues avec pneus agraires 18x9.50-8, avec moyeux	450 x 240 mm		
S1324	Roues avec pneus agraires 5.0x10-8, avec moyeux	495 x 130 mm		
S1325	Roues supplémentaires 5.00x10 pour jumelage avec S1324	495 x 130 mm		
S1356	Roues cages, métalliques pour pneus 18x9.50			

Tondeuse radiocommandée HYCUT

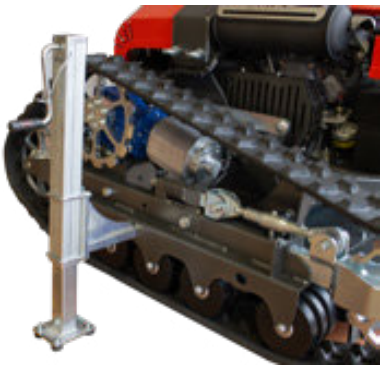

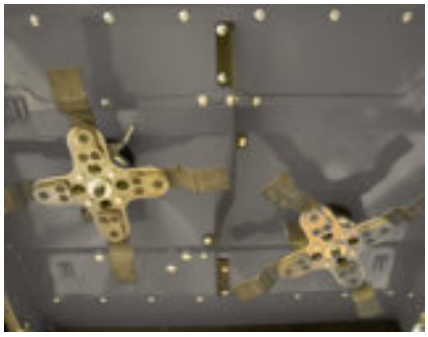

Modèle	
Poids	660 kg
Largeur de travail	1100 mm (2 x 4 fléaux)
Hauteur de coupe	50—180 mm ,réglage à distance
Vitesse	0 à 7 km/h, déplacement possible jusqu'à 300 m en mode électrique
Niveau de bruit	53,4 dB en déplacement électrique 78.6 dB avec le moteur et les lames engagées
Moteur	B&S 23 CV (17,3 kW) à essence, injection électronique EFI Démarrage et arrêt à distance
Chenilles	Caoutchouc largeur 150 mm
Moteurs électriques	Déplacement : 2 x 3 kW 48 V Tondeuse : 10,5 kW 48V
Batterie	Hybride 48V 35 Ah (4 x12 V) + une batterie 12V 22 Ah, pour l'électronique, l'éclairage et le démarrage du moteur
Entraînement	2 moteurs avec réducteur, refroidit par air, frein de sécurité
Lames	Embrayage électromagnétique, temps d'arrêt < 5 S
Sécurité	Arrêt d'urgence sur la machine et sur la télécommande
Dimensions	160 x 150 x 89 cm
Pupitre de télécommande	Avant , arrière, tourner par joystick Avant , arrière, tourner par joystick Démarrage arrêt du moteur Embrayage / débrayage des lames Hauteur de coupe Portée jusqu'à 300 m

Tondeuse radiocommandée HYCUT

Référence	Description	
S1000	Tondeuse radio commandée HYCUT 1100	
	Options	
S1106	Arceau de protection	
S1299	Bandoulière pour télécommande	
S1077	Chargeur de batterie 48 V	
S1430	jeu de couteaux en Z avec ventilation	
S1431	jeu de couteaux en Z sans ventilation	
S1432	jeu de couteaux droits avec ventilation	
S1433	jeu de couteaux droits sans ventilation	
	Téléassistance 1, 2 ou 3 ans	

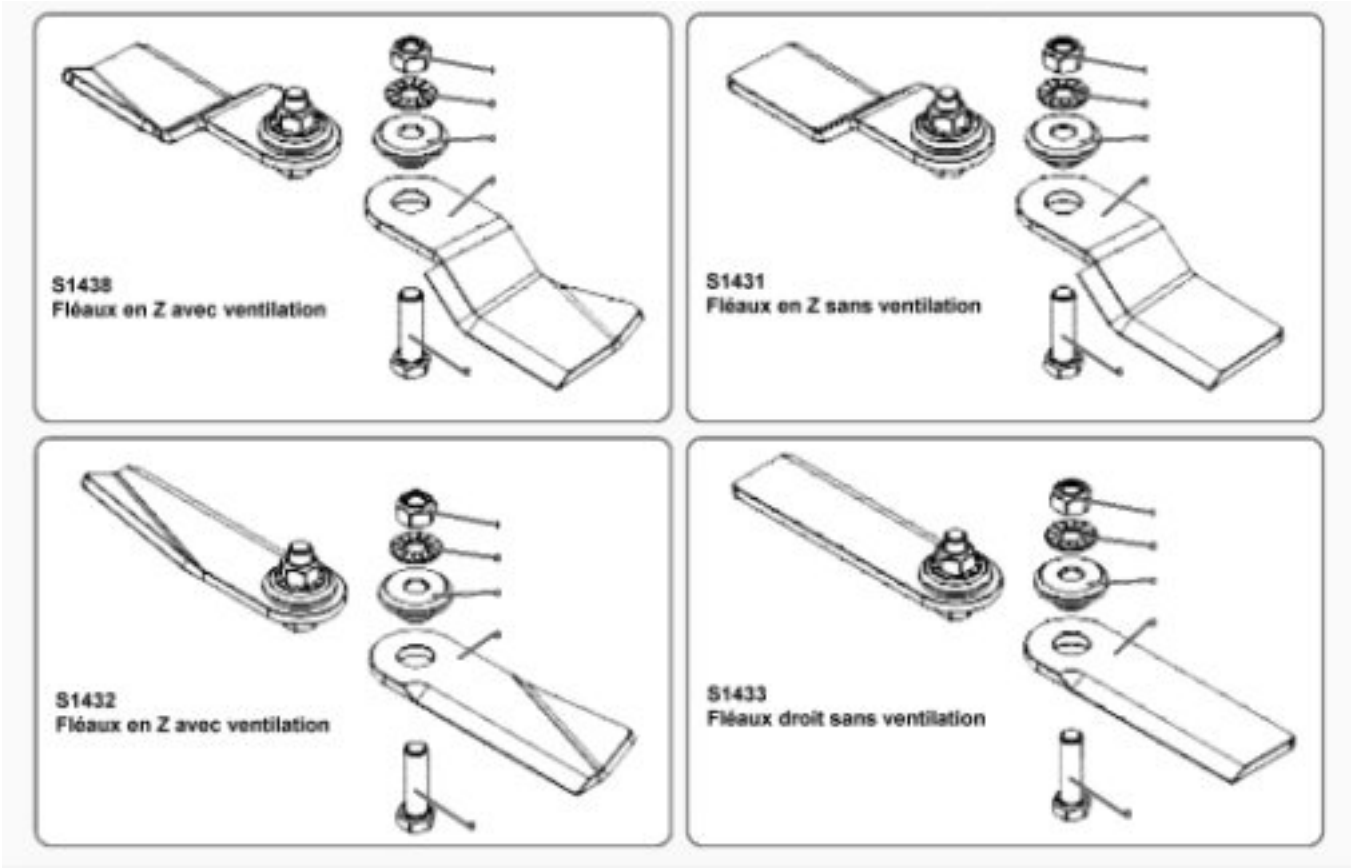

Tondeuse radiocommandée HYCUT

Moteur de traction avec frein de sécurité. 100% de la puissance toujours disponible

Réel système hybride, respect de l'environnnement

Pack batterie 48 V (4 x 12 V)

Entraînement électrique du plateau de tonte avec gestion électronique de la charge

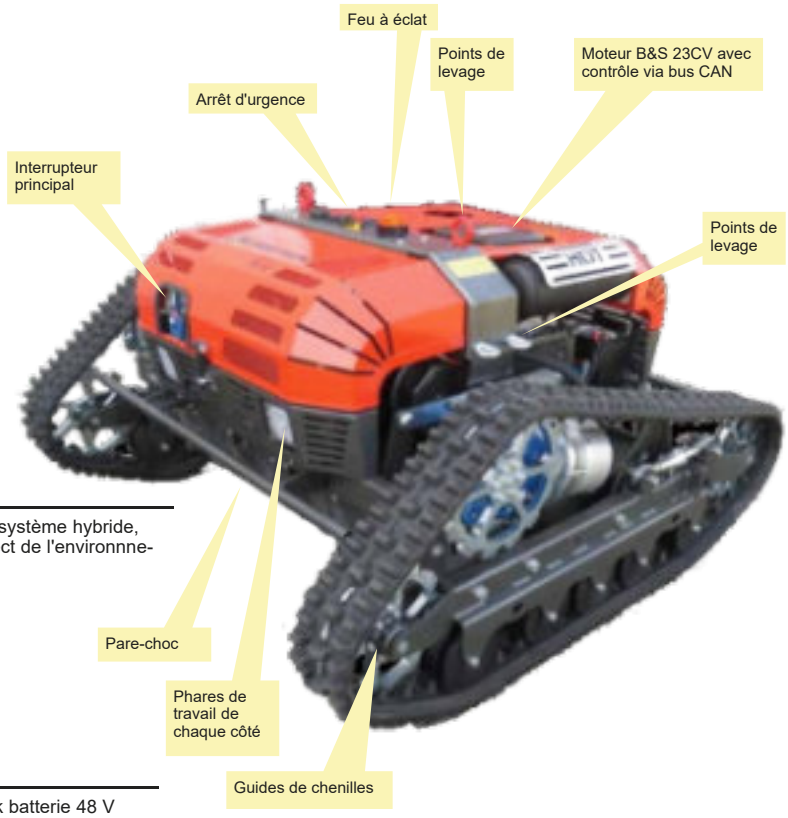

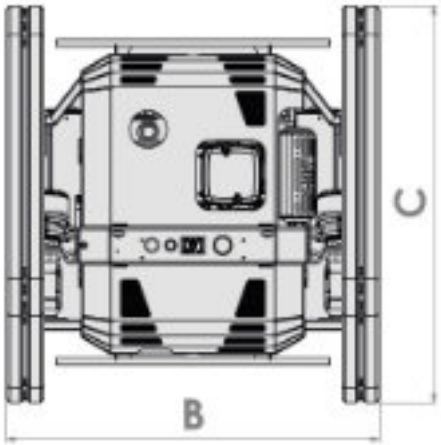

HYCUT 1100	
A	115 cm
B	150 cm
C	160 cm
D	89 cm
Poids	580 kg

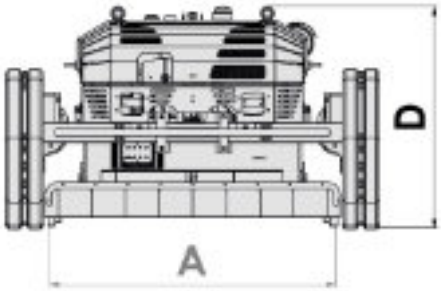

Tondeuses polyvalentes Super Bingo

Votex a réuni les caractéristiques des tondeuses rotatives PT et Bingo dans une nouvelle tondeuse nommée «Super Bingo». Cette machine est une tondeuse rotative universelle conçue pour les pâturages, la tonte des vergers et la coupe de l'herbe sur les terrains de loisirs, les terrains de jeux, etc

Version frontale trainée

Déport latéral hydraulique

Lames articulées

Roues suiveuse 190x8 (option)

Super Bingo	2/170	3/220	3/260	3/300	4/435	5/435	5/475
Largeur de coupe (cm)	173	218	258	286	343	435	475
Largeur hors-tout (cm)	190	230	270	299	356	448	489
Hauteur de coupe (cm)	2-15	2-15	2-15	2-15	2-15	2-15	2-15
Déport hydraulique (option)	non	60 cm	60 cm	60 cm	non	non	non
Nombre de courroies	1	2	2	2	3	4	4
Nombre de lames	2	3	3	3	4	5	5
Puissance tracteur (CV)	20	24	28	33	37	40	45
Poids (kg), selon options	455	500	535	570	610	680	725
Prix HT, port en sus							
Version standard : version traînée, PDF 540 tr/mn, cardan non compris							

Tondeuses polyvalentes Super Bingo

	Référence	9.44.4000 Super Bingo 2/170	9.44.4010 Super Bingo 3/220	9.44.4020 Super Bingo 3/260	9.44.4030 Super Bingo 3/300	9.44.4040 Super Bingo 4/345	9.44.4045 Super Bingo 5/435	9.44.4050 Super Bingo 5/475
Version								
Version frontale traînée	V0101G10							
Version frontale poussée	V0101G15							
Déport hydraulique 60 cm	V0101H55							
Prise de force								
PDF Arrière 1000 tr/mn sens horaire sens du déplacement	V0101G11							
PDF frontale 540 tr/mn sens horaire sens du déplacement	V0101G12							
PDF frontale 1000 tr/mn sens horaire sens marche	V0101G13							
PDF front. 1000 tr/mn sens anti-horaire du déplacement	V0101G14							
Accessoires lames de tonte								
Lames de tontes articulées	V0101C10	●						
Lames de tontes articulées	V0101C13	●	●					
Lames de tontes articulées	V0101C16	●	●	●				
Lames de tontes articulées	V0101C19	●	●	●	●			
Lames de tontes articulées	V0101C22	●	●	●	●	●		
Lames de tontes articulées	V0101C25	●	●	●	●	●	●	●
Lames de tontes hachantes	V0101C11	●						
Lames de tontes hachantes	V0101C14	●	●					
Lames de tontes hachantes	V0101C17	●	●	●				
Lames de tontes hachantes	V0101C20	●	●	●	●			
Lames de tontes hachantes	V0101C23	●	●	●	●	●		
Lames de tontes hachantes	V0101C26	●	●	●	●	●	●	●
Accessoires chaînes de protection								
Chaînes de protection avant	V0101D01	●						
Chaînes de protection avant	V0101D03	●	●					
Chaînes de protection avant	V0101D05	●	●	●				
Chaînes de protection avant	V0101D07	●	●	●	●			
Chaînes de protection avant	V0101D09	●	●	●	●	●		
Chaînes de protection avant	V0101D11	●	●	●	●	●	●	●
Chaînes de protection arrière	V0101D02	●						
Chaînes de protection arrière	V0101D04	●	●					
Chaînes de protection arrière	V0101D06	●	●	●				
Chaînes de protection arrière	V0101D08	●	●	●	●			
Chaînes de protection arrière	V0101D10	●	●	●	●	●		
Chaînes de protection arrière	V0101D12	●	●	●	●	●	●	●

Tondeuses polyvalentes Super Bingo

	Référence	9.44.4000 Super Bingo 2/170	9.44.4010 Super Bingo 3/220	9.44.4020 Super Bingo 3/260	9.44.4030 Super Bingo 3/300	9.44.4040 Super Bingo 4/345	9.44.4045 Super Bingo 5/435	9.44.4050 Super Bingo 5/475
Autres Accessoires								
Rouleaux arrière 170	V0101E04							
Rouleaux arrière 220	V0101E05							
Rouleaux arrière 260	V0101E06							
Rouleaux arrière 300	V0101E07							
Roues pivotantes 400x4	V0101F01							
Roues pivotantes 190x8	V0101F02							
Cardan pour version traînée	V0101Z90							
Cardan avec roue libre pour version traînée	V0101Z91							
Cardan pour version frontale	V0101Z92							
Cardan pour version traînée avec roue libre gauche	V0101Z93							
Cardan pour version frontale avec roue libre gauche	V0101Z94							
Versions spéciales								
SuperCut (inclus lames Duplo)	SuperCut							
Version hippodrome avec 4 roues et réglage hydraulique	SuperB							

Version hippodrome

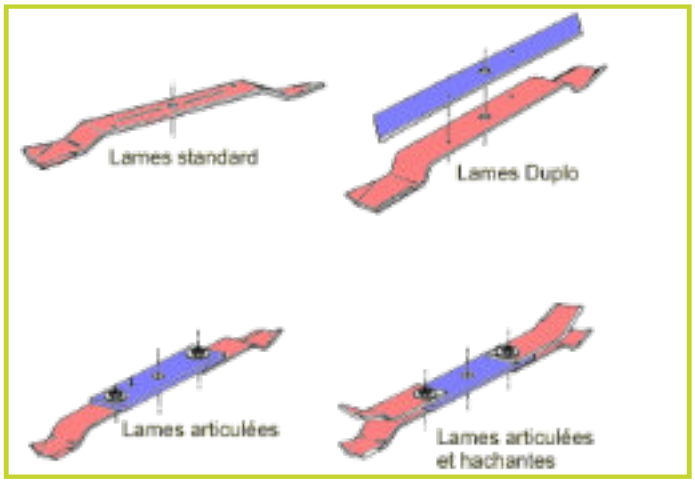

Version Super Cut avec lames Duplo

Faucheuses rotatives à tambours

	BT160	
Entraînement	PDF 540 tr/mn	PDF 540 tr/mn
Cardan	inclut	inclut
Largeur de travail	150 cm	150 cm
Attelage	3 pts cat 1/2	3 pts cat 1/2
Nb de tambours / fléaux	2 tambours avec 3 fléaux	
Tracteur	> 40 CV	> 50 CV
Poids	360 kg	450 kg
Fléaux	Système de changement rapide	
Relevage	Manuel	Hydraulique

Faucheuse rotative à tambours, équipée de deux tambours avec système de changement rapide des fléaux.
Jupe de protection

Système de tension des courroies

Système de changement rapide des fléaux

Bras d'arrosage FS 3000

Le bras d'arrosage FS 3000 est une solution d'irrigation mobile de pointe pour arroser les plantes et les fleurs

Il peut être fixé sur différents véhicules tels que des mini-bennes ou des tracteurs et permet un arrosage mobile rapide. Avec une longueur de bras de 3 500 mm, le bras d'arrosage atteint une portée de pulvérisation allant jusqu'à 7 000 mm, ce qui permet également d'arroser les voitures en stationnement. De plus, le bras d'arrosage peut être tourné jusqu'à 180 degrés sur le châssis de base pour atteindre n'importe quelle zone à arroser. Pour l'arrosage, vous avez le choix entre différentes pommes de douche, notamment des pommes de douche en laiton avec un jet d'eau doux ou des buses PowerJet avec un jet d'eau fixe et ciblé.
Une télécommande radio permet de contrôler confortablement les quatre mouvements du bras (pivotement, hauteur d'arrosage, largeur d'arrosage, mouvement de la tête d'arrosage) depuis le siège du conducteur.
Le bras d'arrosage peut également être étendu avec des accessoires tels qu'un gyrophare, un phare de travail, un débitmètre ou un réglage de la vitesse des vérins.

La plage de pulvérisation est réglable individuellement

En option réglage précis de la vitesse de déplacement des vérins

Le bras peut être manœuvré par une télécommande radio S1367

Référence	Description	Poids	
S1368	Rampe d'arrosage FS 3000. Débit jusqu'à 550 l/mn. Réserve d'eau et pompe non comprise Orientation à 180°, Portée de 3,82 m Nécessite attelage S1141/57/58/46/48/40 Nécessite buse S1398 (PowerJet) ou S1397 (douchette)	177 kg	
	Attelage pour FS 3000		
S1141	Attelage triangle cat 1		
S1157	Attelage triangle municipal avec verrou		
S1158	Attelage triangle municipal avec vis de blocage		
S1146	Attelage 3 points cat 1N		
S1148	Attelage 3 points cat 1		
S1140	Attelage 3 points cat 1/2		
	Accessoires		
S1398	Douchette Geka en laiton		
S1397	Buse Powerjet		

Bras d'arrosage FS 3000

	Accessoires FS 3000 (suite)	
S1367	Télécommande radio, nécessite débit huile entre 20 et 40 L/mn	
S1401	Télécommande électrique à 4 boutons, nécessite débit huile entre 20 et 40 L/mn	
S1400	Gyrophare LED	
S1254	Projecteurs de travail à LED	
S1366	Débitmètre avec réglage du débit d'eau pour FS 3000 avec pompe	
S1470	Débitmètre avec réglage du débit d'eau pour FS 3000 avec pompe externe	
S1173	Réglage fin de la vitesse des vérins (nécessite 1 pièce par vérin, préciser la quantité)	
S1402	Pompe à eau, débit max 550L/mn, nécessite débit d'huile entre 20 et 60 l/mn	
S1253	Vanne de régulation de débit, nécessaire pour un débit d'huile supérieur à 60 l/min	

		FS 3000
A	Hauteur totale repliée / sol	300 cm
B	Hauteur max buse levée	314 cm
C	Hauteur max buse baissée	261 cm
D	Hauteur par rapport au sol	39 cm
E	Encombrement	113 cm
F	Longueur max bras étendu	382 cm
G	Encombrement latéral	83 cm
H	Déport latéral max	
Poids		177 kg

Le bras peut être manœuvré par une télécommande électrique S1401

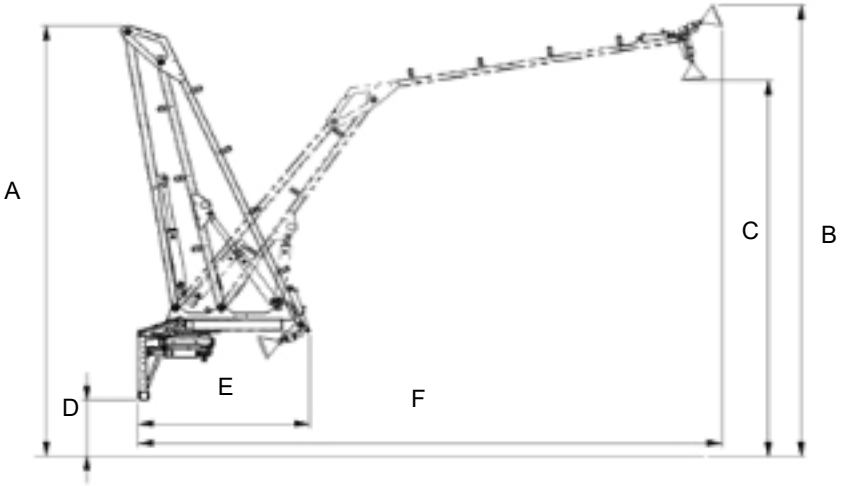

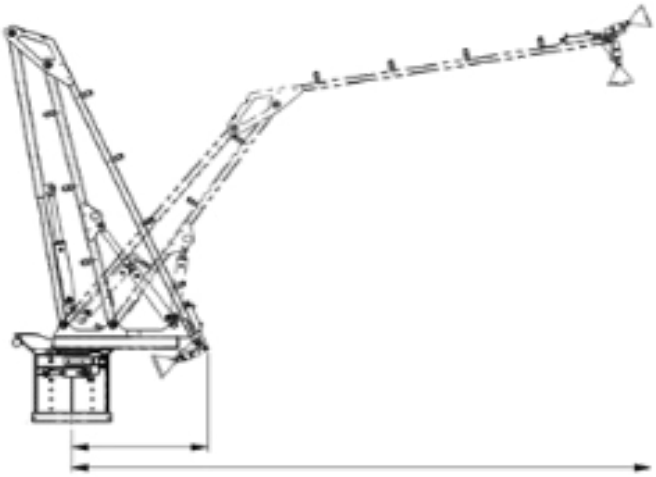

Bras d'arrosage HTG 4000

Le bras d'arrosage HTG 4000 est une solution d'irrigation mobile de pointe.

Une pompe centrifuge avec un débit maximum allant jusqu'à 550 litres par minute permet un approvisionnement en eau efficace. Il est actionné soit via les commandes existantes du tracteur, soit via un système de commande électro-hydraulique pour maximiser la commodité et la convivialité. Le bras de pulvérisation est doté d'un réglage hydraulique de la tête de pulvérisation, qui peut être équipée de deux ou trois pulvérisateurs en laiton ou de buses PowerJet. De plus, le bras offre une capacité de pivotement impressionnante allant jusqu'à 180 degrés sur le châssis de base.
En option, il peut également être commandé par voie hydraulique, ce qui permet une utilisation confortable depuis le siège du conducteur avec une plage de pivotement de 160 degrés. Le bras HTG 4000 est également équipé d'un raccord d'aspiration avec le système de raccord rapide Storz C et dispose de supports de stationnement. Le bras HTG 4000 propose également une gamme d'accessoires en option.

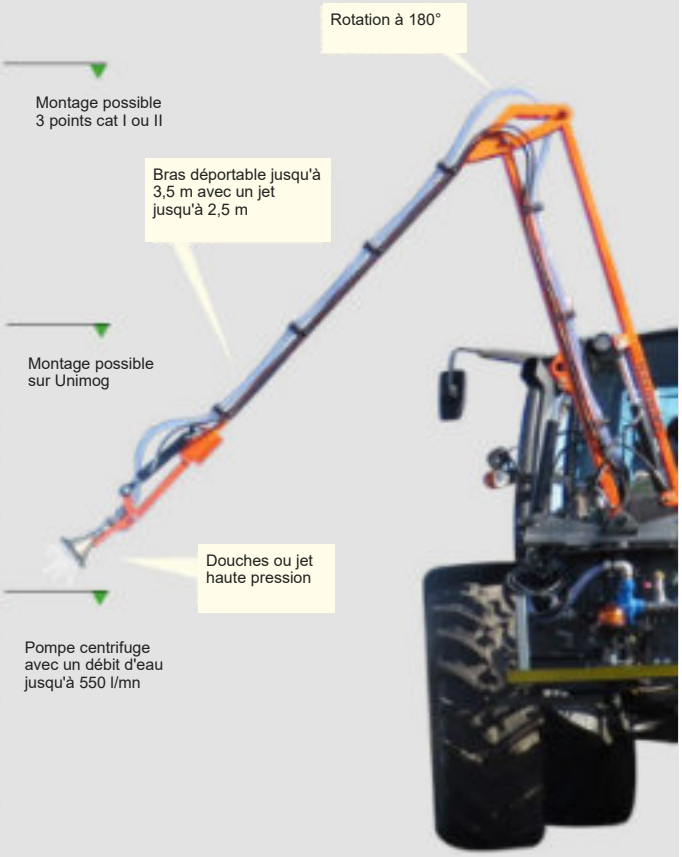

Référence	Description	Poids	
S1139	Bras d'arrosage HTG 4000 • pour réservoir d'eau externe • Débit de la pompe à eau intégrée max. 550 l/min. • avec entraînement hydraulique min. 20 l/min - max. • Raccordement d'aspiration avec système de raccord rapide Storz C • Hauteur sous plafond environ 3,5 m. • pivotant mécaniquement à 180° •S1140 ou S1141 ou S1288 et S1293 ou S1294 requis • Poids : 225 kg	225 kg	
S1369	Comme ci-dessus, sans pompe à eau intégrée	225 kg	
	Attelage pour HTG 4000		
S1140	Attelage sur relevage frontal 3 points, cat I ou II		
S1141	Attelage frontal sur triangle CAT 1		
S1288	Montage sur plaque Unimog		
	Accessoires		
S1293	Douches Geka en laiton, 2 pièces		
S1294	Buse Powerjet, 2 pièces		
S1142	Ensemble de flexibles pour coupleur multiple (commande chargeur frontal) Longueur de câble à partir du point de couplage 4 m Le coupleur multiple doit être fourni par le concessionnaire		
S1295	Vanne électromagnétique 12V		

Bras d'arrosage HTG 4000

	Accessoires HTG 4000 (suite)	
S1330	Vanne électromagnétique 24V	
S1216	Orientation hydraulique 160°	
S1251	Couvercle avec clignotant à LED intégré, 12-24 volts	
S1252	Ensemble d'extension, troisième pomme de douche en laiton	
S1319	Kit d'extension, troisième buse Powerjet	
S1216	Dispositif de pivotement hydraulique (160°)	
S1254	Projecteurs de travail à LED sur la tête de coulée	
S1253	Vanne de régulation de débit, nécessaire pour un débit d'huile supérieur à 60 l/min	
S1305	télécommande radio du bras d'arrosage, incl. valve pour trois vérins hydrauliques	
S1469	Commande d'irrigation « Flow Control » pour HTG 4000 avec pompe interne avec les fonctions suivantes : • processus d'arrosage automatique avec quantité définie • 3 volumes de versement réglables en préréglage • Surveillance du contenu réglable du réservoir • Rapports en ligne avec position GPS et détails des processus d'arrosage	
S1470	Comme ci-dessus pour HTG 4000 avec pompe externe	

Pommeau de douche en laiton
- Grande pomme de douche avec jet d'eau douce
- Particulièrement doux, pour les plantes sensibles
- Réglage hydraulique de la tête de pulvérisation
- Peut être prolongé par une troisième tête de pulvérisation

Buse PowerJet
- Jet d'eau ciblé à haute pression
- La quantité d'eau peut être régulée
- Réglage hydraulique de la tête de pulvérisation
- Peut être prolongé par une troisième buse

		HTG 4000
A1	Hauteur totale repliée / sol	332 cm
A2	Hauteur totale repliée / pied	302 cm
A3	Hauteur totale repliée / base	271 cm
B	Hauteur max buse baissée	299 cm
C	Hauteur max buse relevée	348 cm
D	Hauteur base	55 cm
E	Déploiement max	348 cm

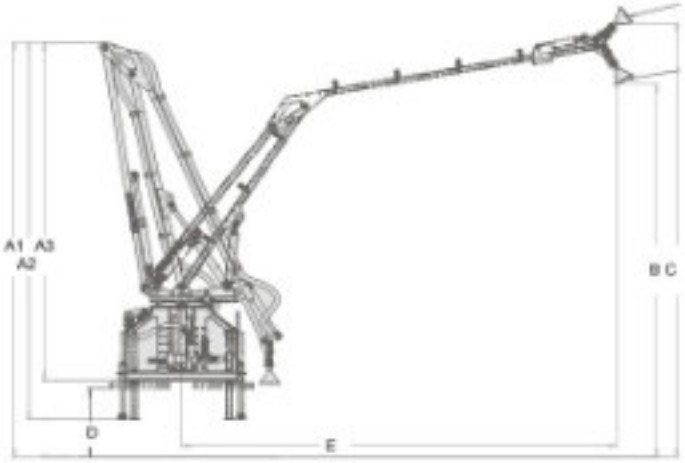

Pour de grands volumes d'eau

Cuve à eau sur remorque

Les jeunes plantes et les arbres ont besoin de soins intensifs, surtout dans les premiers stades. Avec la hausse des températures, la quantité d'eau nécessaire est de plus en plus importante.

Nous fabriquons des remorques porte-cuves à eau en trois versions différentes, avec des capacités variant entre 2 000 et 3 000 litres. L'accessoire est adapté à différents véhicules porteurs tels que les tracteurs, les chargeuses sur pneus ou les voitures.
Combinaison parfaite
Notre bras d'arrosage et la remorque porte-tonneaux d'eau sont parfaitement assortis ! Nous sommes heureux de pouvoir proposer une solution innovante pour l'irrigation. La combinaison du grand tonneau d'eau et du bras d'arrosage permet d'arroser une large gamme de plantes et d'arbres – depuis le siège du conducteur.

Pour chaque application
Trois modèles

Remorque avec cuve à eau pour tracteurs, camions
2000 litres, 40 km/h, pour les municipalités et le TP

Remorque avec cuve à eau pour voiture utilitaire et camionnette
2 000 litres - 80 km/h Principalement destinée aux prestataires de services, à la construction et à l'aménagement paysager

Remorque avec cuve à eau pour tracteurs, camions, chargeuses
3000 litres - 40 km/h
Pour la TP et les municipalités

Remorque avec cuve pour véhicule léger

2 000 litres - 80 km/h
Principalement destiné aux prestataires de services, au secteur de la construction et à l'aménagement paysager

La remorque est conçue pour fonctionner avec des voitures particulières et des camions à plate-forme standard. Grâce à l'attelage modifiable, elle peut également être utilisée sur des petits véhicules communaux.

Remorque porte-cuve pour voiture et véhicule avec attelage à boule

Châssis galvanisé à chaud

Roue jockey pliable semi-automatique

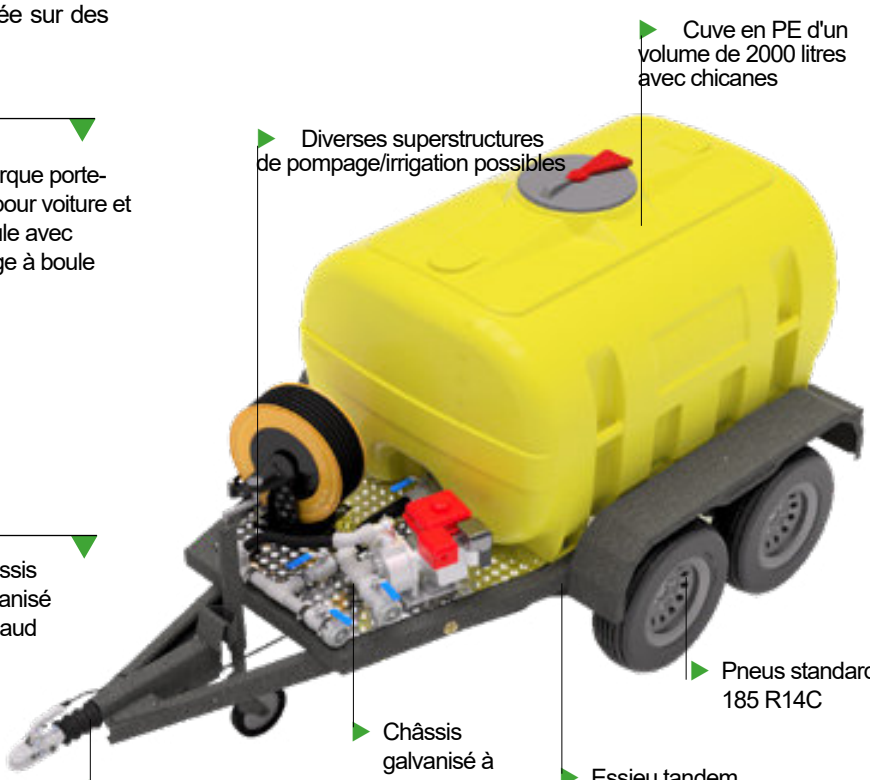

Des faits

- Compacte (180 cm de largeur)
- Convient à la plupart des voitures de plus grande taille, car la masse totale autorisée n'est que de 2 700 kg.
- Construction solide
- Large gamme d'options d'équipement

Référence	Description	Poids	
2000-80	Remorque avec cuve à eau pour véhicule léger, camionnette Équipement de série : • Châssis galvanisé à chaud • Système de freinage à inertie avec marche arrière automatique • Pneus de chargement à capacité de charge élevée • Roue jockey repliable semi-automatique • Système d'éclairage 12 volts avec prise 13 broches • Garde-boue galvanisés Cuve de série : • Cuve CEMO PE d'une capacité de 2 000 litres avec parois déflectrices • Couvercle en forme de dôme avec protection anti-ballotement • Échelle de niveau de remplissage • Robinet de sortie de 2 pouces • Préparation pour montage pompe/enrouleur de tuyau	500 kg	

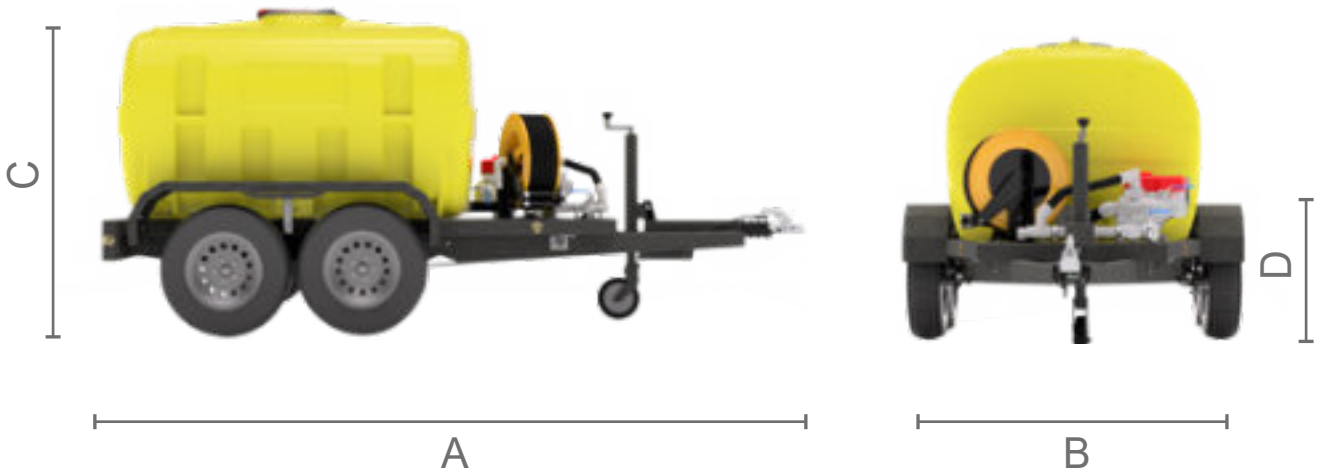

		2000 - 80
A	Longueur	365 cm
B	Largeur	181 cm
C	Hauteur	169 cm
D	Hauteur	40 cm
	Poids à vide	500 kg
	Poids total autorisé	2 700 kg

Aqua Runner

2,000 litres- 40 km/h
Remorque municipale avec cuve à eau

La version municipale d'une capacité de 2000 litres est spécialement conçue pour fonctionner derrière des tracteurs municipaux/à voie étroite. Avec une largeur extérieure de seulement 145 cm, elle peut également être utilisée pour arroser efficacement les pistes cyclables, les sentiers piétonniers et les zones étroites.

Remorque à 2 essieux avec frein à inertie

Châssis entièrement galvanisé

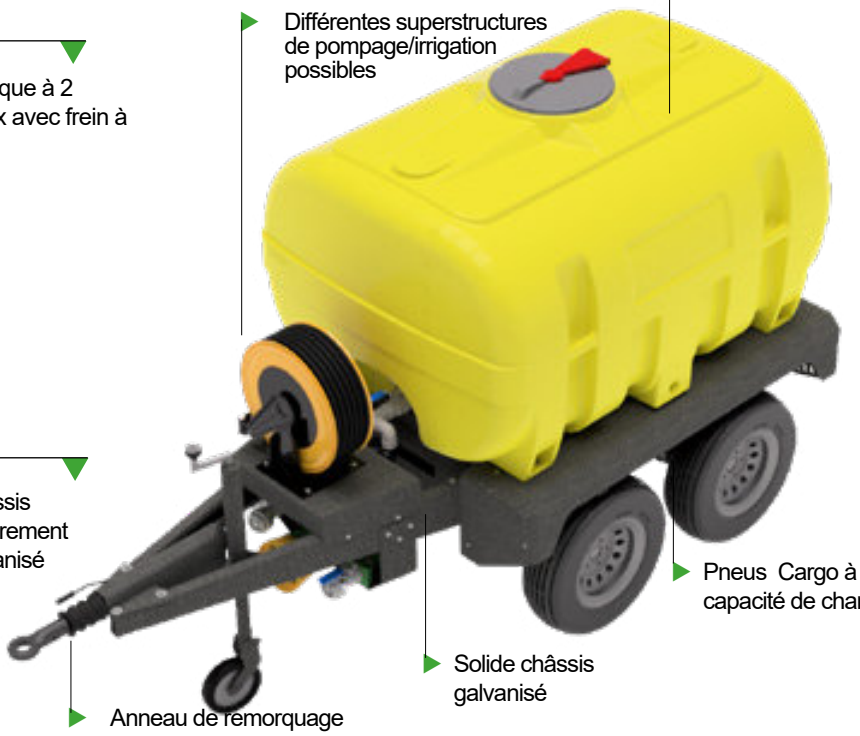

Cuve PE CEMO 2000 litres avec chicanes

Des faits

- Très étroite (145 cm) parfaits pour les tracteurs à faible empattement, peut couvrir les trottoirs, les pistes cyclables, les centres-villes, etc.
- Construction solide - longue durée de vie et facile à réparer
- Utilisation facile grâce à la pompe commandée par le tracteur - parfait pour une utilisation avec un bras d'arrosage
- Compartiment de rangement intégré pour petites pièces, tuyaux, colonnes montantes, etc.

Référence	Description	Poids	
2000-40	Remorque avec cuve Équipement de série Châssis : • Châssis entièrement galvanisé • Unité à 2 essieux avec freins à inertie • Système de freinage à inertie avec marche arrière automatique • Roue jockey automatique avec mécanisme de pliage • Éclairage 12 volts (y compris feu antibrouillard arrière) • Éclairage de plaque d'immatriculation Équipement de série Fût : • Cuve HDPE CEMO de 2 000 litres avec parois déflectrices • Couvercle en forme de dôme avec protection anti-ballotement • Échelle de niveau de remplissage • Robinet de sortie de 2 pouces • Préparation pour montage pompe/enrouleur de tuyau	600 kg	

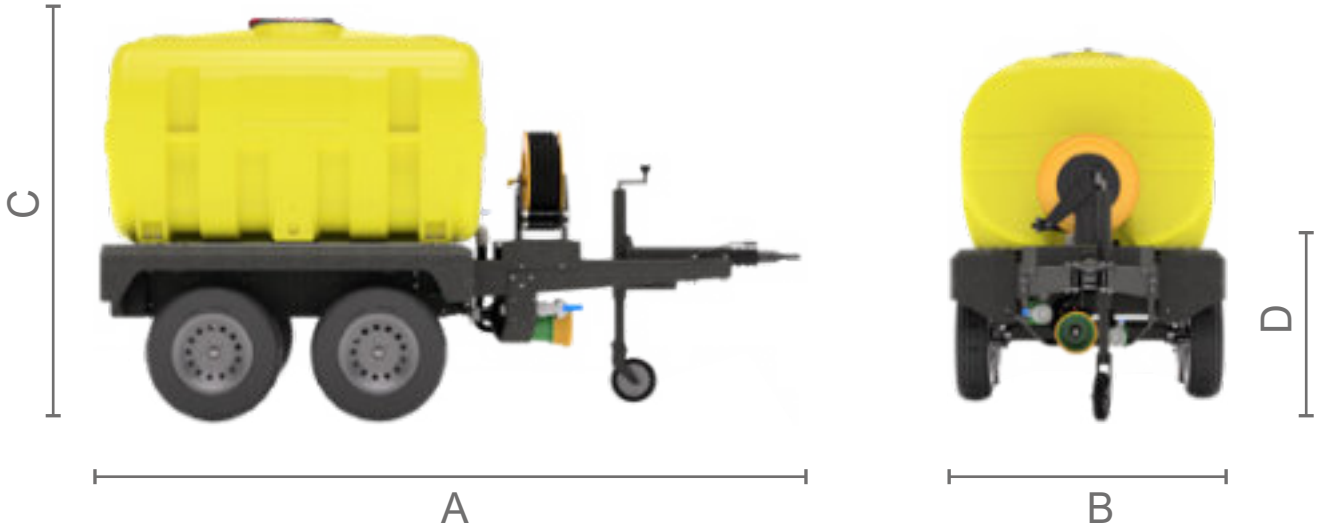

		2000 - 40
A	Longueur	365 cm
B	Largeur	145 cm
C	Hauteur	210 cm
D	Hauteur	70 cm
	Poids à vide	600 -700 kg
	Poids total autorisé	2 700 kg

Remorque avec cuve à eau

3 000 litres- 40 km/h
Pour la TP et les municipalités

La remorque est conçue pour être utilisée sur des tracteurs, des chargeuses sur pneus et d'autres véhicules équipés d'un attelage à anneau DIN. Elle est donc parfaite pour les chantiers de construction, les municipalités et tous ceux qui ont besoin d'eau sur place !

Essieu robuste avec frein de grandes dimensions

Châssis entièrement galvanisé de conception solide

Grande capacité de 3 000 litres

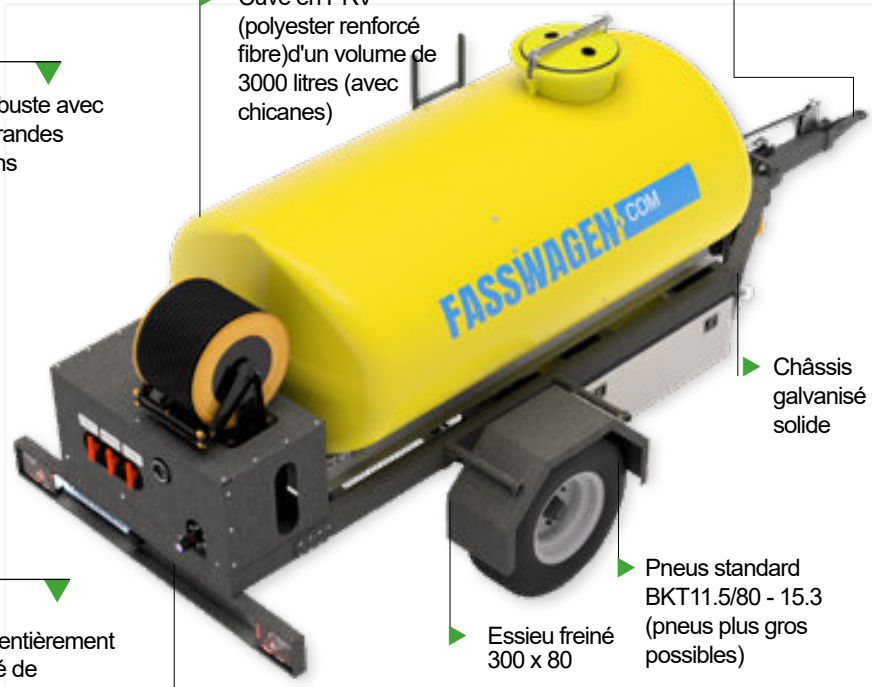

Dispositif de freinage à inertie pour un poids total jusqu'à 8 t

Cuve en PRV (polyester renforcé fibre)d'un volume de 3000 litres (avec chicanes)

Châssis galvanisé solide

Pneus standard BKT11.5/80 - 15.3 (pneus plus gros possibles)

Essieu freiné 300 x 80

Différentes superstructures de pompage / irrigation possibles

Des faits

- Cuve en PRV de haute qualité (avec chicanes sur demande)
- Châssis solide entièrement galvanisé avec renforts
- Peut être personnalisé avec différentes pompes, etc.
- Avec un PTAC de 4000 kg, convient à presque tous les tracteurs, camions, chargeuses sur pneux
- Frein à inertie nécessitant peu d'entretien et doté d'une grande réserve de charge

Référence	Description	Poids	
3000-40	Remorque avec cuve 3 000 litres Équipement de série Châssis : • Châssis galvanisé à chaud • Système de freinage à inertie avec marche arrière automatique • Frein 300 x 80 mm • Pneumatiques BKT 11,5/80-15,3 14 PR avec cales de roue • Roue jockey repliable semi-automatique • Système d'éclairage 12 volts avec prise 7 broches Équipement de série Fût : • Cuve CEMO en PRV d'une capacité de 3 000 litres • Réservoir en PRV de haute qualité (avec garantie de 10 ans sur l'étanchéité et le fonctionnement) • Cuve extrêmement durable et en même temps beaucoup plus léger que l'acier ou l'acier inoxydable • Jaune translucide (niveau de remplissage avec échelle visible de l'extérieur)	800 kg	

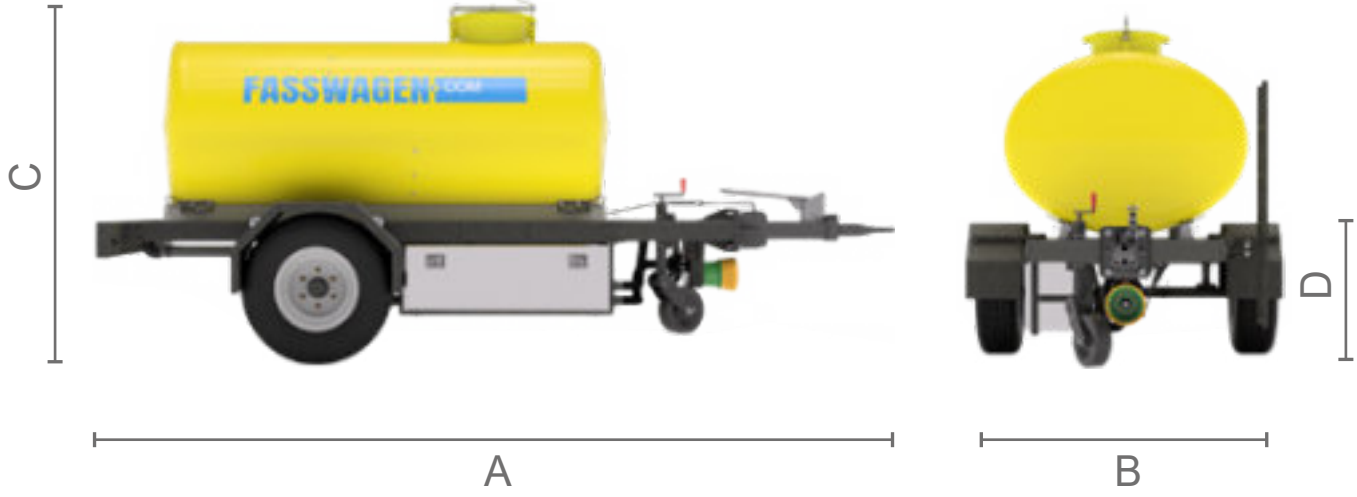

		3000 - 40
A	Longueur	510 cm
B	Largeur	205 cm
C	Hauteur	212 cm
D	Hauteur	70 cm
	Poids à vide	800 - 1000 kg
	Poids total autorisé	4 000 kg

Les balayeuses Kersten

Les balayeuses sont indispensables pour nettoyer de grandes surfaces et des rues afin de maintenir la propreté et la sécurité de ces zones. Les balayeuses professionnelles de Kersten répondent à tous égards à cette exigence. Forts de nombreuses années d'expérience dans ce domaine, nous développons, concevons et vendons des balayeuses de toutes tailles pour répondre à un large éventail d'exigences des agriculteurs, des municipalités et des grandes entreprises, telles que les exploitants d'aéroports, les prestataires de services et les entreprises de construction. L'exigence est complexe à tous égards : comme accessoire pour tondeuses autoportées, faucheuses de surface, véhicules communaux, tracteurs, Unimog, chargeuses de chantier, chargeuses sur pneus et chargeuses télescopiques ; pour les saletés détachées et collées, les résidus agricoles ou de construction, le déneigement ou simplement pour garder certaines rues, sentiers et zones visuellement propres.

Nous travaillons avec tous les fabricants courants de véhicules porteurs, c'est pourquoi l'adaptation à ces véhicules est coordonnée de manière optimale – pour la bonne et la meilleure solution. Parce qu'ils sont fabriqués en interne, les adaptateurs supplémentaires sont fabriqués dans notre usine avec le plus haut degré de précision. Nous prenons en compte les travaux à réaliser, le matériau à balayer, les surfaces et supports et bien sûr aussi les exigences économiques et écologiques. Nous sommes particulièrement fiers de notre dernière génération de balayeuses à usage professionnel de plus grandes dimensions.

KERSTEN
DIE ERSTEN BEI AREALMASCHINEN

Véhicules porteurs agréés : Les séries FKM 60 et KM 70 sont techniquement équipées de tous les perfectionnements qui permettent non seulement d'obtenir de très bons résultats de balayage, mais aussi d'impressionner en termes de confort, de sécurité et de longévité. Et nous avons reçu la médaille de l'innovation de la Société du Jardinage et de l'Aménagement paysager pour le réglage électronique de la hauteur KM CONTROL. Quel que soit le produit que vous choisissez, notre équipe technique sera là pour vous aider à tout moment, de la demande à la livraison.

Balayeuses pour motoculteurs (autres marques)

- Accouplement motoculteur
- Orientation
- Peinture époxy
- Réglage en continu de la hauteur du balai
- Différents types de balais pour une application adaptée à chaque cas
- Roulement sans entretien du rouleau balayeur

Nous produisons des adaptateurs personnalisés pour toutes les marques courantes de motoculteurs, qui permettent de combiner certaines de nos balayeuses, brosses de désherbage, lames à neige et souffleuses à feuilles avec ces machines.

Roues robustes 135x40 mm

Entraînement avec faible encombrement

Largeur 90/100/115/125/130 cm

Ø de balais 32/37/45 cm

Différentes versions de balais
Rouleau balayeur combiné (1), rouleau balayeur à fils multiples (2), rouleau balayeur de saleté (3), rouleau balayeur de neige (4)

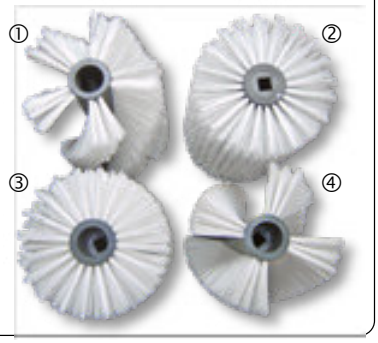

	EFKM 09032 M-ABF	EFKM 10037 M-ABF	EFKM 12537 M-ABF	EFKM 11545 M-ABF	EFKM 13045 M-ABF
A: Largeur de travail sans brosse latérale [cm]	90	100	125	115	130
B: Largeur de travail avec brosse latérale [cm]	114	122	147	142	157
Largeur avec balayeuse inclinée [cm]	80	89	110	105	120
C: Largeur hors tout sans brosse latérale[cm]	96	108	133	125	140
D: Largeur hors tout avec brosse latérale[cm]	108	120	145	139	154
E: Longueur avec bac; sans l'accouplement [cm]	83	94	94	125	125
F: Longueur sans bac; sans l'accouplement [cm]	53	63	63	86	86
G: Hauteur; sans l'accouplement [cm]	56	54	54	73	73
Diamètre de balai [cm]	32	37	37	45	45
Angle d'inclinaison [degrés]	30	30	30	26	26
KS : Zone de balayage [cm]	4-6	5-7	5-7	6-8	6-8
Poids					
Balayeuse seule [kg]	50	52	56	97	101
Bac de ramassage[kg]	14	15	17	-	-
Brosse latérale [kg]	10	10	10	-	-
Volume					
Bac de ramassage [L]	69	60	92	-	-

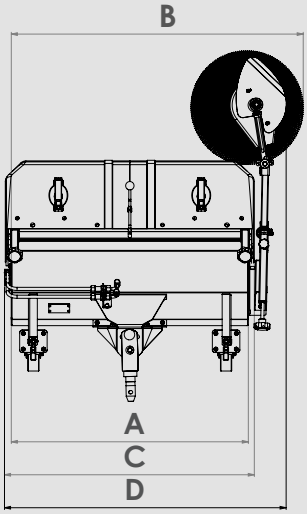

KM Ø 32 cm / KM Ø 37 cm

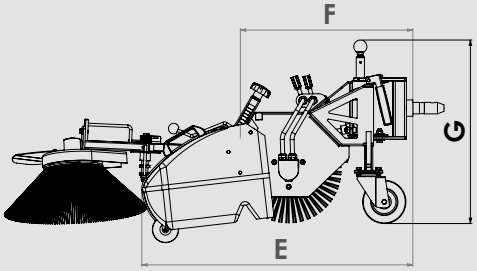

Zone de balayage

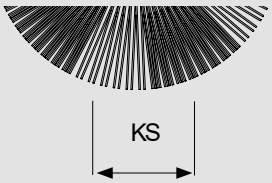

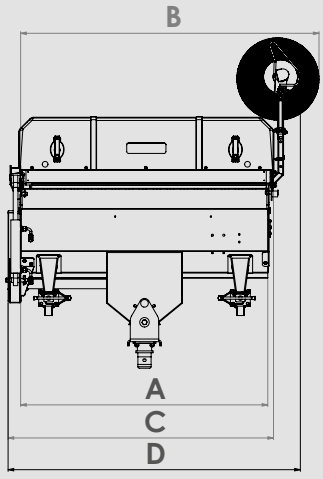

KM Ø 45 cm

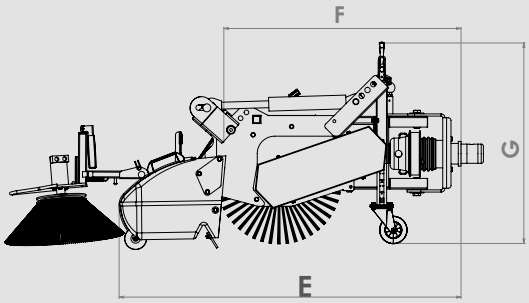

	Balayeuses axiales à entraînement mécanique pour motoculteur	Balai ø32 cm	Balai ø37 cm	Balai ø45 cm	
EFKM 09032 M-ABF	Balayeuse largeur de travail 90 cm Diamètre du balai 32 cm • entraînement mécanique • Balai à 5 rangées de série • Pivotement mécanique à gauche et à droite • Suspension pendulaire • 2 roues de jauges réglables en hauteur 135 x 40 mm • **Nécessite accouplement KM-ABF**	▲			
EFKM 10037 M-ABF	Comme ci-dessus avec balai 100 x 37 cm		▲		
EFKM 12537 M-ABF	Comme ci-dessus avec balai 125 x 37 cm		▲		
EFKM 11545 M-ABF	Comme ci-dessus avec balai 115 x 45 cm			▲	
EFKM 13045 M-ABF	Comme ci-dessus avec balai 130 x 45 cm			▲	
	Accessoires pour balayeuse	Balai ø32 cm	Balai ø37 cm	Balai ø45 cm	
ABF-KM..	Accouplement spécifique pour chaque motoculteur (Agria, Iseli, Grillo etc). Préciser le modèle	▲	▲	▲	
ASM 403237	Brosse latérale entraînement par courroie Diamètre 40 cm, garnissage souple	▲	▲		
ASM 4045	Brosse latérale entraînement par courroie Diamètre 40 cm, garnissage souple			▲	
GUSPL 090	Bavette anti projection 90 cm	▲			
GUSPL 100	Bavette anti projection 100 cm		▲		
GUSPL 125	Bavette anti projection 125 cm		▲		
S1179	Bavette anti projection 115 cm			▲	
S1171	Bavette anti projection 130 cm			▲	
SSB 090 K	Bac de ramassage 82 cm, 64 L, polyéthylène	▲			
SSB 100 K	Bac de ramassage 90 cm, 70 L, polyéthylène		▲		
SSB 125 K	Bac de ramassage 100 cm, 86 L, polyéthylène		▲		

Accessoires

Bavette anti-projection

Bac de ramassage

Brosse latérale

Description	Convient pour	EFKM 09032 M-ABF	EFKM 10037 M-ABF	EFKM 12537 M-ABF	EFKM 11545 M-ABF	EFKM 13045 M-ABF
Bavette anti-projection	Art.-Nr.	GUSPL 090 Bavette anti-projection	GUSPL 100 Bavette anti-projection	GUSPL 125 Bavette anti-projection	S1179 Bavette anti-projection	S1171 Bavette anti-projection
Récipient de récupération des saletés • En plastique PE • 2 roulettes pivotantes en PUR pour une adaptation exacte au sol • Supports réglables en hauteur • 2 poignées • Lèvre d'étanchéité en caoutchouc • Serrure à levier unique	Art.-Nr.	SSB 090K Bac de ramassage	SSB 100K Bac de ramassage	SSB 125 K Bac de ramassage	-	-
Accessoire brosse latérale - diamètre 40 cm pour balayeuses avec diamètre de balai de 32 ou 37 cm • Entraînement par courroie via l'arbre du balai • Hauteur et inclinaison réglables • Dispositif de sécurité au démarrage • Le brosse se replie sur le côté	Art.-Nr.	ASM 403237 Brosse latérale	ASM 403237 Brosse latérale	ASM 403237 Brosse latérale	-	-
Accessoire brosse latérale - diamètre 40 cm pour balayeuses avec diamètre de balai de 45 cm • Entraînement par courroie via l'arbre du balai • Hauteur et inclinaison réglables • Dispositif de sécurité au démarrage • Le brosse se replie sur le côté	Art.-Nr.	-	-	-	ASM 4045 Brosse latérale	ASM 4045 Brosse latérale

Relevage frontal FKDR HYDRAU et centrale hydraulique indépendante

Pour Kubota GR, JD X300 et X500, Iseki SXG216

Disponible pour la série Kubota GR

Disponible pour la série John Deere X300 et X500

Disponible pour ISEKI SXG216

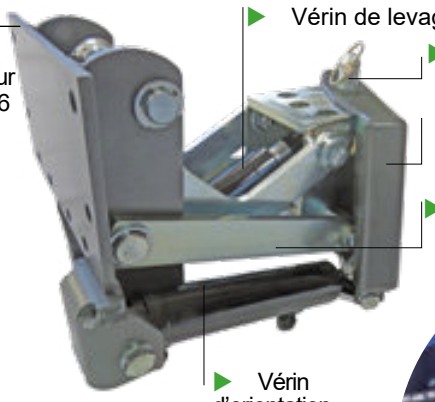

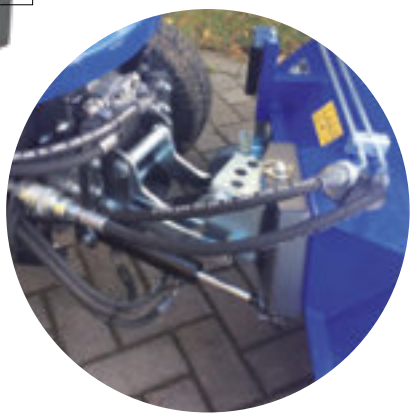

Le triangle d'accouplement hydraulique permet un attelage rapide avec une interface standardisée pour les accessoires (balayeuse, lame à neige, désherbeur, souffleur de feuilles)

	Relevage frontal	Poids	
FKDR HYDRAU	Attelage frontal avec triangle Kersten, avec relevage et orientation hydraulique. Centrale hydraulique intégrée avec réglage de vitesse de l'accessoire. **Pour lames neige , balayeuses série KM37, souffleur LBV-HO-FKDR** **Pour Kubota GR, John Deere X300 / X500 et Iseki SXG216**	17 kg	

Balayeuses frontales de voirie pour tondeuses auto-portées

KM 37

Pour tracteurs et tondeuses frontales de 15 à 20 CV

Pour la voirie, les copropriétés

Largeur de travail de 110 à 125 cm

Kersten propose une gamme complète de balayeuses adaptées à la plupart des tondeuses auto-portées du commerce.
Ces balayeuses se montent sur relevage frontaux:

- FKDR HYDRAU avec relevage et orientation hydraulique, centrale hydraulique entraînée par la tondeuse (voir page précédente).
- Des versions spécifiques existent pour SXG216 et Husqvarna P525

Ces tondeuses peuvent être équipées également de lame de déneigement et de brosse de désherbage (pour certains modèles)

	Balayeuses	Largeur	Poids	
KM 10037 H-FKDR	Balayeuse 100x37 cm entraînement hydraulique **Nécessite relevage frontal FKDR-HYDRAU** (voir page précédente)	100 cm	55 kg	
GUSPL 100	Bavette anti projection	100 cm		
SSB 100 K	Bac de ramassage, polyéthylène, 75 L, vidage manuel	100 cm	13 kg	
KM 11537 H-FKDR	Balayeuse 115x37 cm entraînement hydraulique **Nécessite relevage frontal FKDR-HYDRAU** (voir page précédente)	115 cm	60 kg	
GUSPL 115	Bavette anti projection	115 cm		
SSB 115 K	Bac de ramassage, polyéthylène, 85 L, vidage manuel	115 cm	15 kg	
KM 12537 H-FKDR	Balayeuse 125x37 cm entraînement hydraulique **Nécessite relevage frontal FKDR-HYDRAU** (voir page précédente)	125 cm	70 kg	
GUSPL 125	Bavette anti projection	125 cm		
SSB 125 K	Bac de ramassage, polyéthylène, 94 L, vidage manuel	125 cm	16 kg	
KM 12537 M-PAK HUS P525	Pack complet Balayeuse 125x37 cm entraînement par prise de force, orientation hydraulique, bac de ramassage 125 cm vidage manuel, et attelage sur Husqvarna P525		105 kg	
ASM 403237	Brosse latérale, entraînement par courroie			
ASH 403237	Brosse latérale, entraînement hydraulique, uniquement avec balayeuses à entraînement hydraulique			

Relevage frontal pour

Kubota G23/G26, B1141,1161,1181,1241,B1220/1620/1820

Kubota EK-1 série

Relevage frontal avec triangle d'attelage pour G23/26, G231/261
- Utilise les commandes de la tondeuse, sélection par vanne 3 voies
- Vérin de relevage
- Kit hydraulique de raccordement avec vannes 3 voies, 2 connecteurs pour l'orientation hydraulique et 2 connecteurs pour la balayeuse ou l'épandeur

G23 avec KM45

Triangle d'attelage

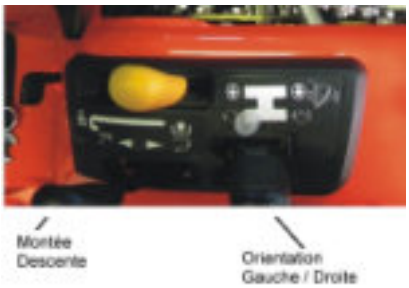

Utilisation des commandes d'origine

Relevage frontal avec triangle d'attelage FKHB-H-KUB-B1220
- Kit hydraulique de raccordement avec pompe hydraulique entraînée par la prise de force, réservoir d'huile et deux distributeurs hydrauliques (relevage et ouverture / fermeture du bac)
- Le relevage et les 2 distributeurs peuvent être commandés sans la pompe pour l'utilisation d'une lame neige)

B1220 avec KM 13045 H-ABR45

Distributeur à 2 leviers

Triangle d'attelage

Réservoir et pompe

Relevages frontaux pour Kubota G23/26, B1121, B1161, B1181, B1241,B1220, 1620, 1820		
S1051	Relevage frontal avec vérin, pour G231 HD Avec pompe hydraulique. Commande depuis les commandes de la tondeuse . Pour lames neige et balayeuses **(avec S1063)**	
S1075	Relevage frontal avec vérin, pour G261 HD Avec pompe hydraulique. Commande depuis les commandes de la tondeuse . Pour lames neige et balayeuses **(avec S1176)**	
S1063	Kit hydraulique avec pompe et réservoir pour balayeuse sur G231 HD	
S1176	Kit hydraulique avec pompe et réservoir pour balayeuse sur G261 HD	
FKHB-KUB-B1	Relevage avant pour B1121, B1161; B1181, B1241 Triangle d'attelage avec relevage hydraulique et position flottante pour montage sur le tracteur, kit hydraulique pour installation dans le tracteur existant hydraulique avec unité de commande Convient pour la série Kubota B1. (veuillez préciser le type exact)	
FKHB-H-KU B1220	Relevage frontal avec vérin, pour B1220/1620/ 1820 . Deux distributeurs (relevage et orientation ou ouverture bac) . Pompe hydraulique entraînée par la PDF 1000 tr/mn et réservoir d'huile . Pour balayeuses et lames neige	
Relevages frontaux pour Kubota EK-1 série		
S1194	Relevage avant pour Kubota EK-1 série, composé de : • Triangle de dôme avant Kersten avec 2 vérins de levage • Unité de commande et • Châssis de base pour montage sur le tracteur • Comprend des raccords pour pivotement hydraulique	

Balayeuses frontales pour tracteurs compacts

FKM 37

Pour tracteurs et tondeuses frontales de 15 à 20 CV

Pour la voirie, les copropriétés

Largeur de travail de 125 cm

Version entraînement

Kersten propose une gamme de balayeuses adaptées à certaines tondeuses auto-portées du commerce.

Ces balayeuses se montent sur relevage frontaux spécifiques pour chaque tondeuse.

Conviennent pour:
- JD série X700 / X900 avec attelage Quick Hitch
- Kubota B11xx, B12xx, BX
- Kubota G23-G26
- Autres modèles sur demande

Version entraînement prise de force

	Balayeuses	Largeur	Poids	
FKM 12537 H-ABR37	Balayeuse 125x37 cm entraînement hydraulique Nécessite attelage ABR 37	125 cm	55 kg	
S1070	Balayeuse FKM 12537 M-ABR37 125x37 cm entraînement mécanique Nécessite attelage ABR 37	125 cm	55 kg	
GUSPL 125	Bavette anti projection	125 cm		
SSB 125 K	Bac de ramassage, polyéthylène, 94 L, vidage manuel	125 cm	16 kg	
ASM 403237	Brosse latérale, entraînement par courroie			
ASH 403237	Brosse latérale, entraînement hydraulique, uniquement avec balayeuses à entraînement hydraulique			
	Attelage frontal			
ABR 37 US..	Attelage Quick Hitch pour JD Seulement pour balayeuse entraînement mécanique.			
ABR 37 KUB-B1	Attelage frontal type triangle pour Kubota B1220 Seulement pour balayeuse à entraînement hydraulique			
ABR 37 KUB-G2326	Attelage frontal type triangle pour Kubota G23 G26 Seulement pour balayeuse à entraînement hydraulique			
ABR 37 KD..	Attelage frontal type triangle			

Balayeuses frontales de voirie pour micro chargeurs

FKM 40

Kersten propose une gamme de balayeuses adaptées aux chargeurs compacts et micro chargeurs.

Conviennent pour
- Toro Dingo
- Avant
- Giant SK
- Merlo Cingo M12.3
- Vermeer 650 TX
- CAT

Pour chargeurs compact de 25 à 50 CV

Pour la voirie et l' agriculture

Largeur de travail de 100 à 150 cm

	Balayeuses	Largeur	Poids	
FKM 10040 H	Balayeuse frontale pour micro-chargeur 100x40 cm entraînement hydraulique Deux roues de jauges réglables + roulette frontale de bac Attelage frontal flottant spécifique inclus, pour chaque type de chargeur (voir ci-dessous)	100 cm		
FKM 12540 H	Comme ci-dessus mais largeur 125 cm	150 cm		
	Attelage frontal			
S1232	Attelage flottant pour Toro Dingo			
S…	Attelage pour Avant, Giant SK, Merlo Cingo M12.3, Vermeer 650 TX, CAT			
	Accessoires			
S1188	Valve de régulation de débit			
S1010	Orientation hydraulique			
SPA 100	Bavette de protection 100 cm, pour une utilisation sans bac	100 cm		
SPA 125	Bavette de protection 125 cm, pour une utilisation sans bac	125 cm		
SSB 10040	Bac de ramassage acier pour FKM 10040 H, vidage manuel, avec bavette SPA 100	100 cm		
SSB 12540	Bac de ramassage acier pour FKM 12540 H, vidage manuel avec bavette SPA 125	125 cm		
HB-SSB-HFKM	Vidage hydraulique de bac			
ASH 5040 H	Brosse latérale ø50 cm, entraînement hydraulique			

Balayeuses arrières de voirie pour tracteurs

HKM 40

Pour tracteurs compacts de 15 à 40 CV

Pour la voirie, les copropriétés, l'agriculture

Largeur de travail de 125 à 150 cm

CONSEIL: Si vous choisissez l'option brosse latérale, optez pour une balayeuse suffisamment large pour éviter que la brosse ne heurte la roue arrière du tracteur.

Les balayeuses HKM..40 à portée arrière, parfaitement adaptées aux petits tracteurs de 15 à 40 CV, disposant d'un relevage arrière 3 points, d'une prise de force ou d'un circuit hydraulique. Elles peuvent recevoir en option

- un bac à vidage manuel ou hydraulique
- brosse latérale hydraulique
- rampe de pulvérisation d'eau

Lorsqu'elle ne sont pas équipées d'un bac, ces balayeuses peuvent être orientées à gauche ou à droite, mécaniquement . Couleur rouge (RAL 3020). Surcoût 220 € pour autre couleur

	Balayeuses	Largeur	Poids	
HKM 12540 H	Balayeuse 125x40 cm , Entraînement hydraulique 20L/mn Accrochage fixe, Roulettes d'appui 200x50mm, Fixation arrière sur attelage 3 points cat1, Orientation manuelle G/D possible en retirant le bac Balai polyamide à 5 rangées de fibre	125 cm	170 kg	
HKM 12540 M	Comme ci-dessus, avec entraînement prise de force	125 cm	170 kg	
HKM 15040 H	Comme ci-dessus, largeur 150 cm, entraînement hydraulique 15L/mn.	150 cm	195 kg	
HKM 15040 M	Comme ci-dessus, avec entraînement prise de force	150 cm	195 kg	
	Accessoires			
SPA 125	Bavette de protection 125 cm, pour une utilisation sans bac	125 cm		
SPA 150	Bavette de protection 150 cm, pour une utilisation sans bac	150 cm		
SSB 12540	Bac de ramassage acier pour FKM 12540 , vidage manuel, avec bavette SPA 125	125 cm		
SSB 15040	Bac de ramassage acier pour FKM 15040 , vidage manuel, avec bavette SPA 150	150 cm		
S1188	Limiteur de débit pour réglage du régime			
HB-SSB-HFKM	Vidage hydraulique de bac			
ASH 5040 H	Brosse latérale ø50 cm, entraînement hydraulique pour HKM-H			
ASH 5040 M	Brosse latérale ø50 cm, entraînement hydraulique pour HKM-M Nécessite un distributeur SE ou DE			

HKM..40 Balayeuses pour gazons synthétiques

Bac avec fond grillagé permettant de capter les gros déchets sans le granulat

	Accessoires			
SPA 125	Bavette de protection 125 cm, obligatoire avec bac	125 cm		
SPA 150	Bavette de protection 150 cm, obligatoire avec bac	150 cm		
SSB 12540 B-KR	Bac 100 litres pour HKM 12540 vidage manuel, Version grillagée pour gazons synthétique	125 cm		
SSB 15040 B-KR	Bac 120 litres pour HKM 15040 vidage manuel, Version grillagée pour gazons synthétique	150 cm		
HB-SSB-HFKM	Vidage hydraulique de bac			

Balayeuses de voirie pour tracteurs

KM 45

Pour tracteurs de 20 à 40 CV

Pour la voirie, les copropriétés

Largeur de travail de 115 à 165 cm

Kersten propose une gamme complète de balayeuses frontales de 115 à 165 cm adaptables sur petits tracteurs et tondeuses frontales de 20 à 40 CV.

- Entraînement par prise de force ou hydraulique
- En option bac de ramassage à vidage hydraulique, brosse latérale et rampe de pulvérisation d'eau.

Référence	Description	Largeur	Poids	
S1005	Balayeuse frontale KM 11545 M-ABR 45 avec balai ø45cm , accrochage fixe sur triangle d'attelage, relevage avant ou tondeuse frontale Entraînement par prise de force. Orientation manuelle G/D +/- 30° Réglage de hauteur 2 roulettes d'appui 140x40 mm. Balai à 5 rangées de fibres polyamide, Nécessite un attelage ABR 45	115 cm	127 kg	
S1006	KM 13045 M-ABR 45, Comme ci-dessus, largeur 130 cm, ø 45 cm	130 cm	133 kg	
S1007	KM 15045 M-ABR 45, Comme ci-dessus, largeur 150 cm, ø 45 cm	150 cm	140 kg	
S1008	KM 16545 M-ABR 45, Comme ci-dessus, largeur 165 cm, ø 45 cm	165 cm	146 kg	
S1072	Balayeuse frontale KM 11545 H-ABR 45 avec balai ø45cm , largeur 115 cm, Entraînement hydraulique à partir de 20L/mn Nécessite un attelage ABR 45	115 cm	127 kg	
S1073	KM 13045 H-ABR 45, Comme ci-dessus, largeur 130 cm, ø 45 cm	130 cm	133 kg	
S1074	KM 15045 H-ABR 45, Comme ci-dessus, largeur 150 cm, ø 45 cm	150 cm	140 kg	
S1075	KM 16545 H-ABR 45, Comme ci-dessus, largeur 165 cm, ø 45 cm	165 cm	146 kg	
	Attelages pour KM..45			
ABR 45 US	Accrochage sur relevage John Deere Quick Hitch			
ABR 45 KUB-B1220	Accrochage sur relevage frontal B1220 FKHB-H KUB (voir page 110)			
ABR 45 KUB-G2326	Accrochage sur relevage G23/26 FKHB-H KUB (voir page 110)			
ABR 45 KD	Accrochage sur triangle communal (40x40mm)			
ABR 45 DP	Accrochage sur trois points cat I			
ABR 45 FM	Accrochage sur tondeuse frontale (sauf pour KM 11545)			

Kubota G23

KM..45 Balayeuses frontales

Référence	Centrales hydrauliques pour KM 45 H	Poids	
MP-HYDR-GIAN-TU	Kit hydraulique pour Gianni Ferrai Turbo, composé d'une pompe entraînée par la PDF et d'un réservoir d'huile. Permet entraînement d'une balayeuse		
MP-HY-IS-TXG237	Kit hydraulique avec pompe et réservoir, TXG23 et TXG237, entraînement par la PDF pour PDF 540 tr/mn, débit 36 L/mn 175 bar,		
KIT-HYDR-HUS	Kit hydraulique pour Husqvarna P525 composé d'une pompe entraînée par la prise de force et d'un réservoir d'huile. Permet entraînement d'une balayeuse KM13045 H-ABR45		
MP-HYDR-DP-HECK	Centrale hydraulique débit 36 L/mn 175 bar, valve de réglage de débit, à monter sur relevage arrière 3 points. Nécessaire, entres autres, sur BX2350 si on veut utiliser le relevage avant sans arrêter l'outil. Livrée sans les flexibles de raccordement. Voir détail page 126		
	Options et accessoires pour KM..45		
S1188	Vanne de réglage de vitesse, uniquement pour KM..45-H		
S1010	Orientation hydraulique du balai , nécessite 1 x DE ou option EMV		
S1266	Électrovanne pour entraînement du balai et orientation sur le même distributeur (KM..45-H)		
S1179	Bavette anti-projection pour KM 11545		
S1171	Bavette anti-projection pour KM 13045		
S1177	Bavette anti-projection pour KM 15045		
S1178	Bavette anti-projection pour KM 16545		
S1025	Bac acier 110 L pour KM 11545, vidage hydrau. 2 roulettes frontales	20 kg	
S1012	Bac acier 130 L pour KM 13045, vidage hydrau. 1 roulette frontale	22 kg	
S1023	Bac acier 150 L pour KM 15045, vidage hydrau. 1 roulette frontale	24 kg	
S1024	Bac acier 160 L pour KM 16045, vidage hydrau. 1 roulette frontale	26 kg	
S1270	Brosse latérale à courroie ø40cm		
S1136	Brosse latérale, hydraulique ø40cm (possibilité de la raccorder sur le vidage hydraulique du bac (à préciser)		
S1287	Rampe de pulvérisation cuve 100 L Montée sur la balayeuse. Pompe 12V immergée		
WAS 100 KAT 1	Rampe de pulvérisation cuve 100 L Montée sur 3pts AR, ou dans le bac de la tondeuse. Pompe 12V		

Pompe hydraulique et réservoir pour B1220

Centrale hydraulique MP-HYDR-DP-HECK
Adaptable sur tous les tracteurs disposant d'un relevage arrière 3 points et d'une prise de force 540 tr/mn
Voir détail à la fin du catalogue

Balayeuses pour tracteurs et véhicules municipaux

KM 50

Supports de stockage

Carter de chaîne avec tendeur de chaîne sans entretien

Cadre de fixation boulonné avec bande perforée

Moteur hydraulique positionné de façon à être protégé

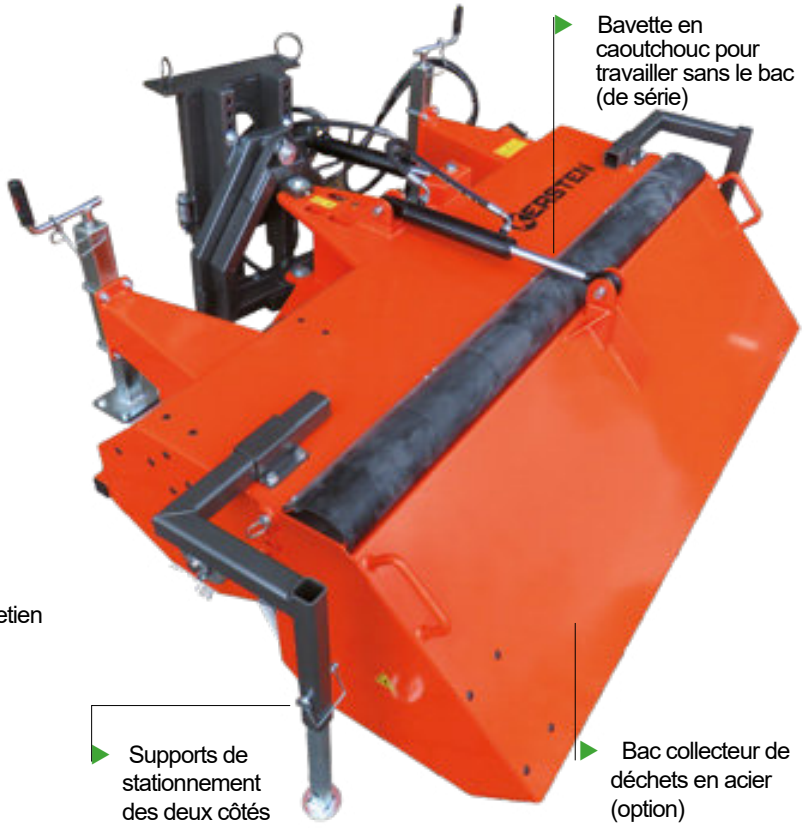

Bavette en caoutchouc pour travailler sans le bac (de série)

Supports de stationnement des deux côtés

Bac collecteur de déchets en acier (option)

> 30 CV

Largeur 130/147/165 cm

Ø du balai 50 cm

Accessoires

- Bac collecteur de déchets en acier (option)
- Bavette en caoutchouc
  pour travailler sans le bac et éviter les projections
- Brosse latérale pour les caniveaux (option)
- Support de stationnement
  Pour un stockage plus long afin de ne pas endommager le rouleau balayeur

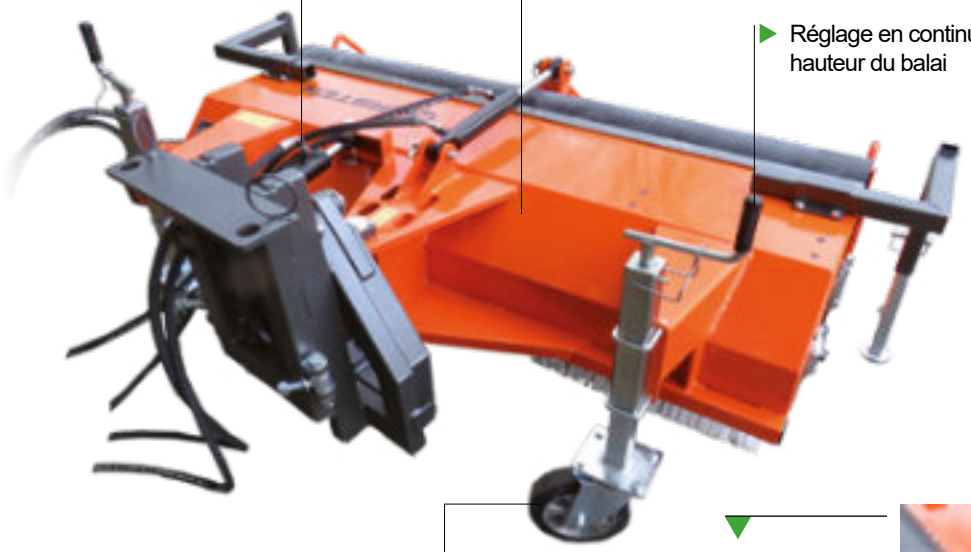

Vidage hydraulique du bac

Réglage en continu de la hauteur de la balayeuse

Accrochage pendulaire pour une adaptation optimale au sol

Différents types de balais

- Rouleau balayeur combiné (réglage d'usine standard). Pour plus de 90 % de toutes les applications
- Rouleau de balayage en fil ondulé. Pour les saletés très tenaces, par ex. mousse etc.
- Rouleau balayeur de saleté
  Convient aux grandes quantités de saleté grâce à une teneur en poils plus élevée
- Rouleau balayeur de neige
  Grâce à une disposition spéciale des poils avec un espace plus grand entre les poils, la neige est éliminée de manière optimale

	KM 13050 M	KM 14750 M	KM 16550 M	KM 13050 H	KM 14750 H	KM 16550 H
A : Largeur de travail ; sans balai latéral [cm]	130	147	165	130	147	165
B : Largeur de travail ; avec balai latéral [cm]	153	170	188	153	170	188
Largeur de travail inclinée [cm]	118	134	150	118	134	150
C : Largeur de passage ; sans brosse latérale [cm]	142	159	177	142	159	177
D: Largeur de passage ; avec brosse latérale [cm]	148	165	183	148	165	183
E : Longueur ; avec bac; sans cadre de fixation [cm]	137	137	137	137	137	137
E : Longueur ; avec bac; avec cadre de fixation [cm]	86	86	86	86	86	86
G: Hauteur; sans cadre de fixation [cm]	82	82	82	82	82	82
Diamètre du balai [cm]	50	50	50	50	50	50
Angle d'inclinaison G/D	24	24	24	24	24	24
Poids	**KM 14750 M**	**KM 16550 M**	**KM 13050 H**	**KM 14750 H**	**KM 16550 H**	**KM 16550 H**
Balayeuse seule (kg)	162	175	185	162	175	185
Bac acier (kg)	67	73	80	67	73	80
Brosse latérale (kg)	40	40	40	40	40	40
Volume du bac (litres	95	102	115	95	102	115
Débit d'huile requis à 18 (L/mn				35	35	35
Puissance tracteur (CV	25	25	25	25	25	25

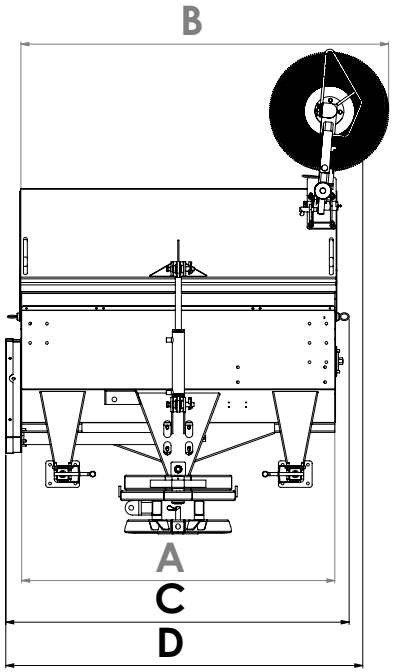

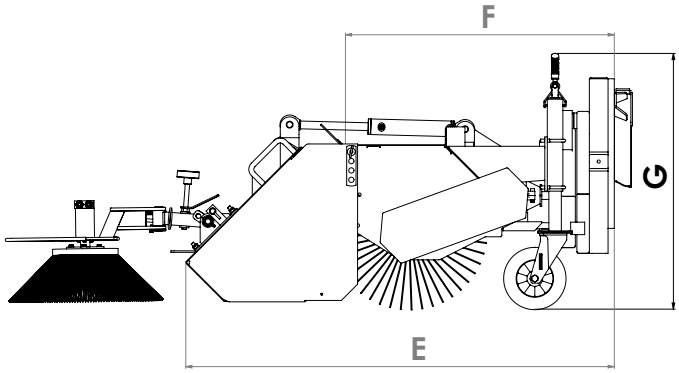

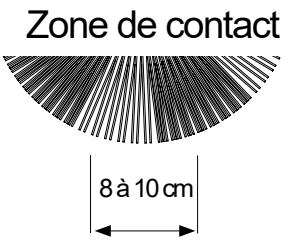

Référence	Description	Poids		
KM 13050 M-ABR 50	Balayeuse à entraînement mécanique Largeur de travail 130 cm • Orientation hydraulique G/D en option (1x DE requis) • Accrochage pendulaire • 2 roues réglables en hauteur 200 x 50 mm • Cardan inclut • Nécessite attelage ABR50	162 kg		
KM 14750 M-ABR 50	Comme ci-dessus, largeur 147 cm	175 kg		
KM 16550 M-ABR 50	Comme ci-dessus, largeur 165 cm	185 kg		
KM 13050 H-ABR 50	Balayeuse à entraînement hydraulique Largeur de travail 130 cm • Orientation hydraulique G/D en option (1x DE requis) • Accrochage pendulaire • 2 roues réglables en hauteur 200 x 50 mm • Nécessite 25 L/mn 180 bar • Nécessite attelage ABR50	162 kg		
KM 14750 H-ABR 50	Comme ci-dessus, largeur 147 cm	175 kg		
KM 16550 H-ABR 50	Comme ci-dessus, largeur 165 cm	185 kg		
	Attelages pour KM..50			
ABR 50 KD	Attelage frontal sur triangle			
ABR 50 DP	Attelage frontal sur 3 points			
ABR 52 FM	Attelage sur tondeuse frontale			
	Accessoires pour KM..52	**Largeur**		
SSB 13050 B	Bac 160 L à vidange hydraulique, 1 vérin	125 cm		
SSB 14750 B	Bac 200 L à vidange hydraulique, 1 vérin	150 cm		
SSB 16550 B	Bac 250 L à vidange hydraulique, 1 vérin	190 cm		
ASH 50 KM 4050 M	Brosse latérale ø50 cm, entraînement hydraulique pour KM 50 M Centrale hydraulique intégrée	Ø50 cm		
ASH 50 KM 4050 H	Brosse latérale ø50 cm, entraînement hydraulique pour KM 50 L	Ø50 cm		
WAS 100 KAT 1	Rampe de pulvérisation, cuve 100 L sur le relevage arrière , pompe 12V immergée			
WAS 100 AUF-KM 50	Rampe de pulvérisation, cuve de 100 L sur la balayeuse			
WAS 200 KAT 1	Rampe de pulvérisation, cuve 200 L sur le relevage arrière , pompe 12V immergée			
S1010	Orientation hydraulique • Pour faire pivoter la machine des deux côtés			

Accessoires for KM 50

Système d'arrosage par aspersion d'eau (WAS100 AUF-KM 50

Accessoire pour balai latéral

Système d'arrosage par aspersion d'eau (WAS100 KAT1 /WAS200 KAT1)

Balayeuses agricoles pour tracteurs et chargeurs

KM 52

Pour tracteurs , petits chargeurs et chargeurs télescopiques de 30 à 50 CV

Pour la voirie et l'agriculture

Largeur de travail de 125 à 225 cm

Les balayeuses KM52 sont destinées à des tracteurs ou chargeurs télescopiques de 30 à 50 CV. L'entraînement est hydraulique et l'attelage peut se faire en position frontale ou arrière, sur chargeurs ou sur relevage 3 points.

Référence	Description	Poids		
KM 12552 H	Balayeuse 125x52 cm Entraînement hydraulique 35L/mn Accrochage fixe, orientation manuelle G/D - Roulettes d'appui renforcées industrielles 200 x50mm, Nécessite attelage ABR 52	180 kg		
KM 15052 H	Comme ci-dessus, largeur 150 cm	210 kg		
KM 19052 H	Comme ci-dessus, largeur 190 cm	260 kg		
KM 22552 H	Comme ci-dessus, largeur 225 cm	300 kg		
	Attelages pour KM..52			
ABR 52 HT	Attelage frontal pour petit chargeur agricole (valet de ferme)			
ABR 52 FRONT	Attelage sur relevage 3 points frontal, cat I ou II			
ABR 52 HECK	Attelage sur relevage 3 points arrière, cat I ou II			
ABR 52 EURO	Attelage frontal sur chargeur Euro			
ABR 52 KUB	Attelage frontal sur chargeur Kubota (préciser le modèle)			
ABR 52 JD	Attelage frontal sur chargeur John Deere (préciser le modèle)			
ABR 52 MX-C	Attelage frontal sur chargeur MX série C (préciser le modèle)			
ABR 52 GS-HA	Attelage sur fourche de chariot élévateur			
	Accessoires pour KM..52	**Largeur**		
MP-MR-ST	Limiteur de débit pour réglage du régime			
LR-SSB-KM 52	Roulette frontale de bac, Qté 1 (Qté 2 nécessaires largeur >150 cm)			
SPL 12552	Bavette caoutchouc , utilisable sans le bac	125 cm		
SPL 15052	Bavette caoutchouc , utilisable sans le bac	150 cm		
SPL 19052	Bavette caoutchouc , utilisable sans le bac	190 cm		
SPL 22552	Bavette caoutchouc , utilisable sans le bac	225 cm		
SSB 12552	Bac 160 L à vidange hydraulique, 1 vérin	125 cm		
SSB 15052	Bac 200 L à vidange hydraulique, 1 vérin	150 cm		
SSB 19052	Bac 250 L à vidange hydraulique, 1 vérin	190 cm		
SSB 22552	Bac 290 L à vidange hydraulique, 1 vérin	225 cm		
ASH 7052 R	Brosse latérale Droite ø70 cm, entraînement hydraulique	Ø70 cm		
ASH 7052 L	Brosse latérale Gauche ø70 cm, entraînement hydraulique	Ø70 cm		
WAS 100 KM52	Rampe de pulvérisation, cuve 100 L sur la balayeuse , pompe 12V immergée			
WAS 200 KM52	Rampe de pulvérisation, cuve de 200 L sur la balayeuse (KM19052 et 22552), pompe 12V Johnson			
BGL-KM52	Feux de position à LED			

Balayeuses agricoles pour tracteurs et chargeurs

KM 60

Pour tracteurs agricoles avec ou sans chargeurs, chariot élévateurs de 60 à 80 CV

Pour la voirie et agriculture

Largeur de travail de 190 à 270 cm

Les balayeuses KM60 sont destinées à des tracteurs de 60 à 80 CV. L'entraînement est hydraulique et l'attelage se fait sur relevage 3 points avant, arrière ou fourches de télescopiques ou chariots élévateurs.

- Série lourde, avec un balai ø 60 cm
- Structure en tôle de 6 mm d'épaisseur
- Bac de ramassage avec 2 vérins
- Brosse latérale ø70 cm

Référence	Description	Poids		
KM 19060 H	Balayeuse 190x60 cm, Entraînement hydraulique à partir de 50L/mn,max 90L/mn . Attelage non compris Accrochage fixe, orientation manuelle G/D - Roulettes d'appui renforcées industrielles 180 x80mm, Balai à 5 rangées Accrochage de la balayeuse sur couronne supérieure ø 400 mm Nécessite un attelage ABR 60	410 kg		
KM 22560 H	Comme ci-dessus, largeur 225 cm			
KM 25060 H	Comme ci-dessus, largeur 250 cm			
KM 27060 H	Comme ci-dessus, largeur 270 cm			
	Attelage pour KM..60			
ABR 60 HECK	Attelage sur relevage 3 points arrière, cat I ou II, ou frontal			
ABR 60 EURO	Accrochage sur chargeur			
ABR 60 GS	Attelage sur fourches de chargeur ou chariot élévateur			
	Accessoires pour KM..60			
S1056	Orientation hydraulique			
EMV-KM 60	Électrovanne pour avoir balai et orientation sur le même distributeur			
SPL 19060	Bavette caoutchouc , utilisable sans le bac	190 cm		
SPL 22560	Bavette caoutchouc , utilisable sans le bac	225 cm		
SPL 25060	Bavette caoutchouc , utilisable sans le bac	250 cm		
SPL 27060	Bavette caoutchouc , utilisable sans le bac	270 cm		
SSB 19060	Bac 300 L, vidange hydraulique, 2 vérins	190 cm		
SSB 22560	Bac 330 L, vidange hydraulique, 2 vérins	225 cm		
SSB 25060	Bac 370 L, vidange hydraulique, 2 vérins	250 cm		
SSB 27060	Bac 400 L, vidange hydraulique, 2 vérins	270 cm		
LR-SSB-KM 60	Jeu de 2 roulettes frontales 180x80 pour le bac			
S1265	Brosse latérale ø70 cm, entraînement hydraulique, coté Gauche	Ø70 cm		
S1264	Brosse latérale ø70 cm, entraînement hydraulique, coté Droit	Ø70 cm		
WAS 100 KM 60	Rampe de pulvérisation, cuve de 100 L sur la balayeuse, pompe immergée 12V			
WAS 200 KM 60	Rampe de pulvérisation, cuve de 200 L sur la balayeuse, pompe Johnson 12V			

Balayeuses de voirie pour tracteurs et chargeurs

FKM 60

Pour tracteurs agricoles, chargeurs <3 T, télescopiques, tracteurs compacts de 50 à 100 CV

Pour la voirie

Largeur de travail de 130 à 250 cm

La nouvelle génération de balayeuses **FKM..60** bénéficie des plus récentes innovations telles le réglage de hauteur avec une seule manivelle, le bac de ramassage flottant ou en option le système KM Contrôle de réglage automatique de hauteur (uniquement avec FKM..60 H).
Disponibles dans des largeurs de 1,30 à 2,5 m, elles peuvent se monter en position frontale sur tracteur , chargeur télescopique, ou chariot élévateur.
Elles sont disponibles en entraînement par prise de force ou entraînement hydraulique.

Référence	Description	Poids		
FKM 13060 H	Balayeuse 130x 60cm, Entraînement hydraulique de 25 à 50 L/mn Pour tracteur de 50 à 100 CV Orientation manuelle G/D, Roulettes d'appui 200x80 mm Réglage de hauteur avec une seule manivelle. Nécessite un attelage ABR 60	420 kg avec bac		
FKM 15060 H	Comme ci-dessus, largeur 150 cm, ø 60 cm,	435 kg		
FKM 16560 H	Comme ci-dessus, largeur 165 cm, ø 60 cm,	455 kg		
FKM 19060 H	Comme ci-dessus, largeur 190 cm, ø 60 cm, Entraînement hydraulique de 40 à 50 L/mn.	480 kg		
FKM 22560 H	Comme ci-dessus, largeur 225 cm, ø 60 cm,	515 kg		
FKM 25060 H	Comme ci-dessus, largeur 250 cm, ø 60 cm,	540 kg		
FKM 13060 M	Balayeuse 130x 60cm, Entraînement PDF 540 ou 1000 tr/mn Pour tracteur de 50 à 100 CV Orientation manuelle G/D, Roulettes d'appui 200x80 mm Réglage de hauteur avec une seule manivelle. Nécessite un attelage ABR 60	420 kg avec bac		
FKM 15060 M	Comme ci-dessus, largeur 150 cm, ø 60 cm,	435 kg		
FKM 16560 M	Comme ci-dessus, largeur 165 cm, ø 60 cm,	455 kg		
FKM 19060 M	Comme ci-dessus, largeur 190 cm, ø 60 cm,	480 kg		
FKM 22560 M	Comme ci-dessus, largeur 225 cm, ø 60 cm,	515 kg		
FKM 25060 M	Comme ci-dessus, largeur 250 cm, ø 60 cm,	540 kg		
	Attelages pour FKM..60			
ABR 60 KD	Attelage pour triangle communal (40x40mm)			
ABR 60 FRONT	Attelage sur 3 points cat 1 ou 2 (préciser)			
ABR 60 EURO	Accrochage sur chargeur			
ABR 60 KUB	Accrochage sur chargeur Kubota			
ABR 60 JD	Accrochage sur chargeur John Deere			
ABR 60 TELE	Accrochage sur télescopique			
ABR 60 TELE-DP	Accrochage double pour télescopique et 3 points			
ABR 60 UNIMOG	Montage avec vérin sur plaque SETRA ou plaque EN15432 forme F1 ou F2			

FKM..60 Balayeuses frontales de voirie

Référence	Description	Poids	
S1056	Orientation hydraulique, nécessite 1 x DE ou option EMV-KM 60		
EMV-KM 60	Électrovanne pour balai et orientation sur le même distributeur		
SSBF 13060	Bac acier 160 litres, vidage hydraulique, pour FKM 13060.		
SSBF 15060	Bac acier 180 litres, vidage hydraulique, pour FKM 15060.		
SSBF 16560	Bac acier 200 litres, vidage hydraulique, pour FKM 16560.		
SSBF 19060	Bac acier 240 litres, vidage hydraulique, pour FKM 19060.		
SSBF 22560	Bac acier 260 litres, vidage hydraulique, pour FKM 22560.		
SSBF 25060	Bac acier 280 litres, vidage hydraulique, pour FKM 25060.		
ASH 7060 L	Brosse latérale ø70 cm, entraînement hydraulique, coté Gauche		
ASH 7060 R	Brosse latérale ø70 cm, entraînement hydraulique, coté Droit		
HZ-ASH	Vérin de relevage de brosse latérale		
WAS 100 KM 60	Rampe de pulvérisation, cuve de 100 L sur la balayeuse, pompe immergée 12V		
WAS 200 KM 60	Rampe de pulvérisation, cuve de 200 L sur la balayeuse, pompe Johnson 12V		
KM-CONTROL	Système de réglage automatique de la hauteur du balai (seulement pour FKM..60 H)		
130-616-360	Balai de désherbage largeur 130 cm avec 46 torons acier, nécessite 50 L/mn		
150-616-360	Balai de désherbage largeur 150 cm avec 52 torons acier, nécessite 50 L/mn		

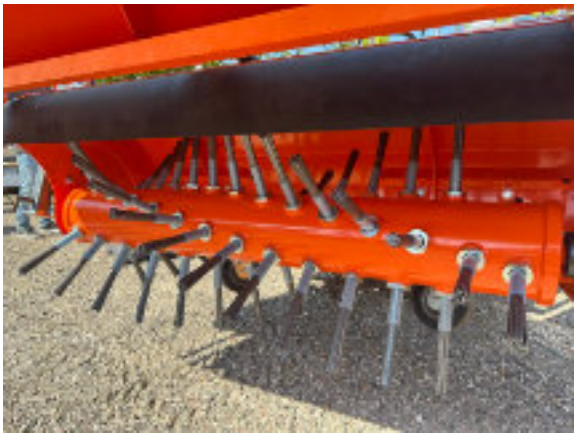

Balai de désherbage 130 ou 150 cm

Boitier de contrôle

Le bac de grande capacité s'ouvre largement pour permettre un vidage aisé.
De série il dispose de 2 roues frontales
Le bac est flottant (système breveté) ce qui signifie que lorsqu'il aborde une dénivellation, il coulisse verticalement permettant ainsi au balai de rester en contact avec le sol

En option, la balayeuse peut être dotée d'un système électro-hydraulique réglant automatique la hauteur du balai en fonction de son usure ou des conditions de balayeuses. Ce système breveté repose sur 2 capteurs de pression mesurant la puissance requise par le moteur hydraulique du balai pour en déduire la pression exercée au sol. Le système électronique commande un moteur hydraulique commande la hauteur des roues de jauges. Un boîtier de contrôle situé en cabine permet une utilisation en mode manuel ou automatique. Bouton vert : conditions normales de balayage, bouton rouge : conditions difficiles.

Balayeuses agricoles pour tracteurs et chargeurs

KM 70

Pour tracteurs agricoles, chargeurs <7 T, télescopiques, tracteurs compacts de 80 à 100 CV

Pour la voirie

Largeur de travail de 225 à 300 cm

Les balayeuses Super Lourdes KM..70 sont des balayeuses particulièrement destinées au balayage de la voirie même dans les conditions les plus sévères.

Disponibles dans des largeurs de 2,50 à 3,0 m, elles peuvent se monter en position frontale sur tracteur, chariot élévateur ou chargeur télescopique.

Les deux roulettes de jauges contrôlant la hauteur du balai sont commandées simultanément par une manivelle de réglage. Couleur orange (RAL2011). Surcoût 220 € pour autre couleur

Référence	Description	Poids	
KM 22570 H	Balayeuse 225 70cm, Entraînement hydraulique de 50 L/mn. Pour tracteur de 80 à 150 CV • Orientation manuelle G/D, Roulettes d'appui 300x105 mm • Bloc hydraulique avec réglage de vitesse et soupape de sécurité • Balai complet mixte acier / PE (disques) • Réglage de hauteur avec une seule manivelle. • Accrochage de la balayeuse sur couronne supérieure ø 400 mm • Couleur RAL 2011 (Orange) Nécessite un attelage ABR 70	530 kg	
KM 25070 H	Comme ci-dessus, largeur 250 cm	550 kg	
KM 27070 H	Comme ci-dessus, largeur 270 cm	580 kg	
KM 30070 H	Comme ci-dessus, largeur 300 cm	630 kg	
	Attelages pour KM..70		
ABR 70 FRONT	Attelage sur relevage frontal 3 points, cat II ou III		
ABR 70 GS	Attelage frontal sur chariot élévateur		
ABR 70 TELE	Attelage pour télescopique et chargeur TP		
ABR 70 UNIMOG	Montage avec vérin sur plaque SETRA ou plaque EN15432-1 forme F1 ou F2		

KM..70 Balayeuses frontales de voirie

Référence	Description	Largeur	
HSZ 450	Orientation hydraulique, nécessite 1 x DE ou option EMV-KM 70		
EMV-KM 70	Électrovanne pour balai et orientation sur le même distributeur		
KM-CONTROL	Système de réglage automatique de la hauteur du balai		
SPL 22570	Bavette caoutchouc , utilisable sans le bac	225 cm	
SPL 25070	Bavette caoutchouc , utilisable sans le bac	250 cm	
SPL 27070	Bavette caoutchouc , utilisable sans le bac	270 cm	
SPL 30070	Bavette caoutchouc , utilisable sans le bac	300 cm	
SSB 22570	Bac acier 380 litres, vidage hydraulique, pour KM 22570. Poids 202 kg, avec • Système flottant et 2 roulettes frontales 200x80 • vanne d'arrêt pour maintenir le bac en position ouverte • Vérin sur le même circuit hydraulique que la balayeuse	225 cm	
SSB 25070	Bac 400 L comme ci-dessus, pour KM 25070, poids 212 kg	250 cm	
SSB 27070	Bac 420 L comme ci-dessus, pour KM 27070, poids 220 kg	270 cm	
SSB 30070	Bac 440 L comme ci-dessus, pour KM 30070, poids 232 kg	300 cm	
ASH 8570 R	Brosse latérale droite ø85 cm, entraînement hydraulique	Ø85 cm	
ASH 8570 L	Brosse latérale gauche ø85 cm, entraînement hydraulique	Ø85 cm	
HS-ASH	Vérin de relevage de brosse		
WAS 200 KM70	Rampe de pulvérisation, cuve de 200 L sur la balayeuse, pompe 12V Johnson		
S1211	Drapeau avec support		
S1210	Feux de signalisation		

Bloc hydraulique et vanne d'arrêt

Un seul distributeur hydraulique est suffisant pour l'entraînement de la balayeuse, la brosse latérale et la commande des vérins de bac. Un bloc hydraulique permet d'adapter le débit d'huile du tracteur aux besoins de la balayeuse. Une vanne d'arrêt montée de série permet de maintenir si nécessaire le bac en position ouverte

Le bac de grande capacité s'ouvre largement pour permettre un vidage aisé. De série il dispose de 2 roues frontales.
Le bac est flottant (système breveté) ce qui signifie que lorsqu'il aborde une dénivellation, il coulisse verticalement permettant ainsi au balai de rester en contact avec le sol.

Réglage de la hauteur du balai

En option, la balayeuse peut être dotée d'un système électrohydraulique réglant automatique la hauteur du balai en fonction de son usure ou des conditions de balayeuses. Ce système breveté repose sur 2 capteurs de pression mesurant la puissance requise par le moteur hydraulique du balai pour en déduire la pression exercée au sol. Le système électronique commande un moteur hydraulique commande la hauteur des roues de jauges. Un boîtier de contrôle situé en cabine permet une utilisation en mode manuel ou automatique. Bouton vert : conditions normales de balayage, bouton rouge : conditions difficiles

Boîtier de contrôle

Capteurs de pression

Pack lame neige SCHN..45 et relevage FKDR et FKDR HYDRAU avec l'hydraulique tondeuse

Relevage FKDR avec lame neige
Modèle SCHN12545PAKM-J

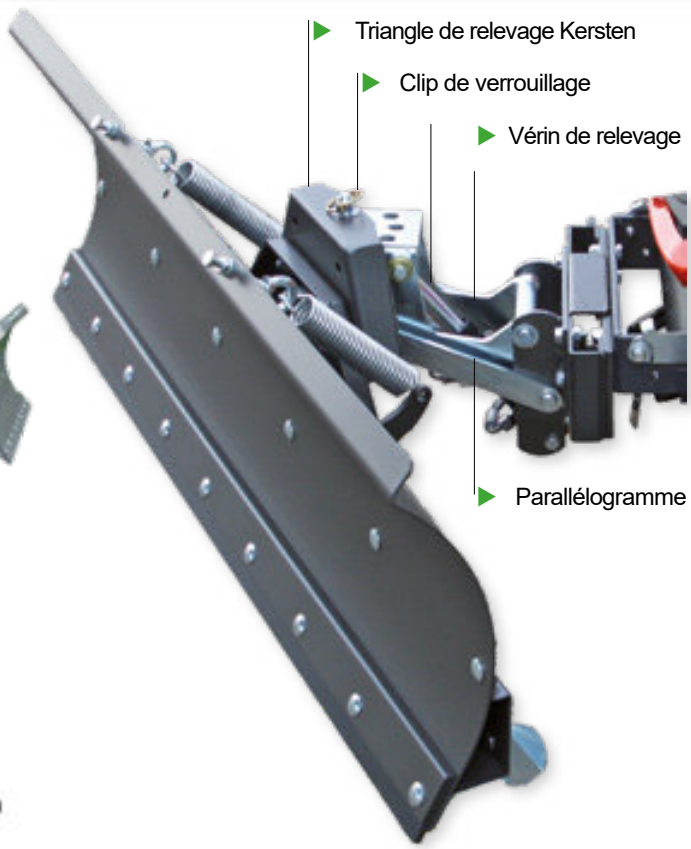

Relevage FKDR HYDRAU avec lame neige
Modèle SCHN12545PAK-JD

Dispositif de levage et d'orientation hydraulique avec pédale pour Kubota

Vanne d'arrêt pour relever le plateau de tonte ou l'accessoire

Les prix page suivante comprennent l'ensemble relevage et lame neige

Relevage FKDR HYDRAU avec lame neige
Modèle SCHN12545PAK-SX

Pack lame neige SCHN..45 et relevage FKDR

Référence	Lame de déneigement 125x45 cm avec système de relevage et d'orientation manuel FKDR	Largeur	Poids	
SCHN12545PAKM-K	Ensemble complet lame neige SCHN 11045 FKDR et relevage manuel FKDR Version adaptable sur Kubota GR1600 et GR21xx	125 cm	30 kg	
SCHN12545PAKM-J	Version adaptable sur John Deere X100, X300, X540 et X590	125 cm	30 kg	

Pack lame neige SCHN..45 et relevage FKDR HYDRAU avec l'hydraulique de la tondeuse

SCHN12545PAK-KU

Réservoir d'huile et leviers de commande

SCHN12545PAK-JD

	Lame de déneigement 125x45 cm avec système de relevage et d'orientation hydraulique FKDR HYDRAU	Largeur	Poids	
SCHN12545PAK-JD	Ensemble complet lame neige SCHN 12545 FKDR et relevage hydraulique FKDR HYDRAU, commande par pédales au pied à partir de l'hydraulique de la tondeuse Version adaptable sur John Deere X300 et X500	125 cm	38 kg	
SCHN13545PAK-JD	Lame chasse-neige SCHN 13545 FKDR, comme ci-dessus Version adaptable sur John Deere X300 et X500	135 cm	40 kg	
SCHN12545PAK-KU	Lame chasse-neige SCHN 12545 FKDR, comme ci-dessus Version adaptable sur Kubota GR	125 cm	38 kg	
SCHN13545PAK-KU	Lame chasse-neige SCHN 12545 FKDR, comme ci-dessus Version adaptable sur Kubota GR	125 cm	40 kg	
SCHN12545PAK-SX	Lame chasse-neige SCHN 12545 FKDR, comme ci-dessus Version adaptable sur Iseki SXG216	125 cm	38 kg	
SCHN13545PAK-SX	Lame chasse-neige SCHN 13545 FKDR, comme ci-dessus Version adaptable sur Iseki SXG216	135 cm	40 kg	

Lames neige SCHN45 adaptable sur
relevage FKDR , FKDR HYDRAU, FKHB, FKHB-H

Patins réglables

Triangle d'attelage Kersten

Protection par ressort

Masse de lestage

	Lame de déneigement			
SCHN 11045 FKDR	Lame chasse-neige 110x45 cm, avec ressort de sécurité Nécessite FKDR ou FKDR HYDRAU	110 cm	36 kg	
SCHN 12545 FKDR	Lame chasse-neige 125x45 cm, avec ressort de sécurité Nécessite FKDR ou FKDR HYDRAU	125 cm	38 kg	
SCHN 13545 FKDR	Lame chasse-neige 135x45 cm, avec ressort de sécurité Nécessite FKDR ou FKDR HYDRAU	135 cm	40 kg	

Lames neige pour tracteurs SCHN..45/60

Orientation hydraulique, ressorts de sécurité
Accrochage sur triangle, trois points avants et tondeuses frontales
Options:

- Feux de signalisation
- Drapeaux
- Orientation manuelle
- Roues de jauge

Montage sur relevage frontal 3 points

Options roues de jauge, drapeau et feu de signalisation

Référence	Description	Largeur	Largeur de travail	Poids	
SCHN13545FK-ABR	Lame chasse-neige hauteur 45 cm pour tracteur et tondeuses frontales Avec orientation hydraulique G/D, Ressort de sécurité Lame de raclage en polyuréthane, Patins de réglage de hauteur (roues de jauge en option) Nécessite un attelage ABR-SCHN	135 cm	114 cm	95 kg	
S1092	Comme ci-dessus, largeur 130 cm et hauteur 60 cm	130 cm	109 cm	98 kg	
S1093	Comme ci-dessus, largeur 140 cm et hauteur 60 cm	140 cm	119 cm	107 kg	
S1094	Comme ci-dessus, largeur 150 cm et hauteur 60 cm	150 cm	129 cm	112 kg	
S1095	Comme ci-dessus, largeur 160 cm et hauteur 60 cm	160 cm	139 cm	118 kg	
S1096	Comme ci-dessus, largeur 180 cm et hauteur 60 cm	180 cm	159 cm	128 kg	
S1097	Comme ci-dessus, largeur 200 cm et hauteur 60 cm	200 cm	179 cm	138 kg	
	Attelages pour SCHN				
ABR-SCHN-US	Attelage JD Quick Hitch				
ABR-SCHN-KUB G2326	Attelage pour Kubota G23/26				
ABR-SCHN-KUB B1220	Attelage pour Kubota B1220				
ABR-SCHN-KD	Attelage sur triangle communal (40x40mm)				
ABR-SCHN-DP	Attelage frontal sur 3 points cat I				
ABR-SCHN-FM	Attelage sur tondeuse frontale				
	Relevage pour Kubota G23, G26, B1220, 1620 et 1820 (uniquement pour lame neige)				
FKHB-KUB-G23 26	Relevage frontal avec vérin, pour G23/26 Pour lames neige, avec 2 distributeurs (relevage et orientation)			35 kg	
FKHB-KUB-B 1220	Relevage frontal avec vérin, pour B1220/1620/ 1820 Pour lames neige, avec 2 distributeurs (relevage et orientation)			35 kg	
	Accessoires pour SCHN				
S1211	Drapeau avec support				
S1210	Feux de signalisation				
S1102	Roues de jauge pivotantes				
MIP-HSZ-SCHN	Minoration de prix pour orientation manuelle				

Fraises à neige série BASIC

Fraise à neige à deux étages, très polyvalente et adaptée pour les petits tracteurs et les tondeuses à portée avant et possibilité de la personnaliser grâce à une large gamme d'accessoires. Hauteur d'exploitation 650 mm, hélices frontales Ø400 mm avec brise-glace, ventilateur II étages Ø400 mm, lame d'usure remplaçable, équipée avec attelage à trois points ou en triangle, rotation hydraulique de la goulotte d'éjection et réglage hydraulique du déflecteur

- Entraînement par prise de force ou hydraulique
- Commande hydraulique ou électrique de la sortie et du déflecteur
- Options : Boite de vitesse avec multiplicateur / réducteur ou inverseur si PDF < ou > à 1000 tr/mn ou plus haute que 300 mm du sol, cardan

Modèle	L900	L1000	L1100	L1200	L1300	L1400	L1500
Largeur (cm)	90	100	110	120	130	140	150
Ø turbine (cm)	40	40	40	40	40	40	40
Poids (kg) (M/H)	125/170	138/185	150/200	165/220	178/240	190/255	270
Puissance (CV)	14-25	16-25	18-30	20-40	22-40	25-45	
Débit huile (L/mn)	25-60	30-60	35-60	40-60	45-60	50-70	55-80

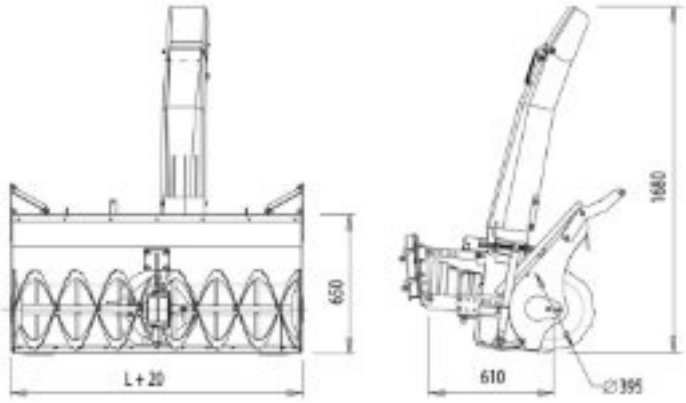

Options	Désignation	
B	Boite de vitesse avec réducteur / multiplicateur / inverseur 1:1	
C	Boite de vitesse avec arbres à double sens de rotation	
F	Rotation électrique de la chute (sans le boîtier de contrôle I ou J)	
G	Vérin électrique du déflecteur (sans le boîtier de contrôle I ou J)	
H	Electrovalves à 6 voies (sans le boîtier de contrôle I)	
I	Boîtier de contrôle à 1 levier (rotation ou déflecteur ou électrovalves)	
J	Boîtier de contrôle à 2 leviers (rotation et déflecteur)	
K	Sortie galvanisée (seulement version hydraulique)	
L	Patins réglables par manivelle	
U1	Cardan standard avec limiteur de couple à boulon	
U2	Cardan spécial équilibré pour vitesse supérieure à 1000 tr/Mn	
V	Cardan spécial équilibré pour vitesse supérieure à 1000 tr/Mn	
M/N	Montage sur chargeurs Bobcat, Kramer, Avant, MultiOne, Giant etc	

Fraises à neige série INTERMEDIO

Fraise à neige à double étage à usage semi-professionnel, adaptée pour des tracteurs ayant une puissance et une capacité de levage limitées, entre 26 et 55 CV. Hauteur d'exploitation 700 mm, hélices frontales avec brise-glace Ø400 mm, ventilateur à 2 étages Ø400 mm, équipée avec attelage à trois points, triangle, chargeur, rotation hydraulique de la goulotte d'éjection et réglage hydraulique du déflecteur.
Il est possible de l'équiper avec une large gamme d'accessoires.

- Entraînement par prise de force
- Commande hydraulique ou électrique de la sortie et du déflecteur
- Options : Boite de vitesse avec multiplicateur / réducteur ou inverseur si PDF < ou > à 1000 tr/mn ou plus haute que 360 mm du sol, cardan

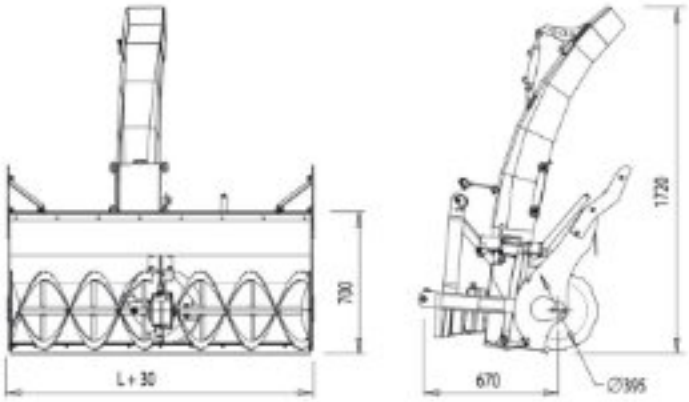

Modèle	L1300	L1400	L1500	L1600
Largeur (cm)	130	140	150	160
Ø turbine (cm)	40	40	40	40
Poids (kg) (M/H)	220/250	235/265	250/282	265/308
Puissance (CV)	26-55	28-55	30-55	35-55

Options	Désignation	
B	Boite de vitesse avec réducteur / multiplicateur / inverseur 1:1	
F	Rotation électrique de la chute (sans le boîtier de contrôle I ou J)	
G	Vérin électrique du déflecteur (sans le boîtier de contrôle I ou J)	
H	Electrovalves à 6 voies (sans le boîtier de contrôle I)	
I	Boîtier de contrôle à 1 levier (rotation ou déflecteur ou électrovalves)	
J	Boîtier de contrôle à 2 leviers (rotation et déflecteur)	
L	Patins réglables par manivelle	
U	Cardan standard avec limiteur de couple à boulon	
V	Cardan spécial équilibré pour vitesse supérieure à 1000 tr/Mn	

Fraises à neige série PROFY 450

Fraise à neige à deux étages, très polyvalente et adaptée pour les petits tracteurs et les tondeuses à portée avant et possibilité de la personnaliser grâce à une large gamme d'accessoires.
Hauteur d'exploitation 760 mm max, hélices frontales Ø450 mm avec brise-glace, ventilateur II étages Ø450 mm, lame d'usure remplaçable, équipée avec attelage à trois points, triangle, chargeur, rotation hydraulique de la goulotte d'éjection et réglage hydraulique du déflecteur

- Entraînement par prise de force ou hydraulique
- Commande hydraulique ou électrique de la sortie et du déflecteur
- Options: Boite de vitesse avec multiplicateur / réducteur ou inverseur si PDF < ou > à 1000 tr/mn ou plus haute que 460 mm du sol, cardan

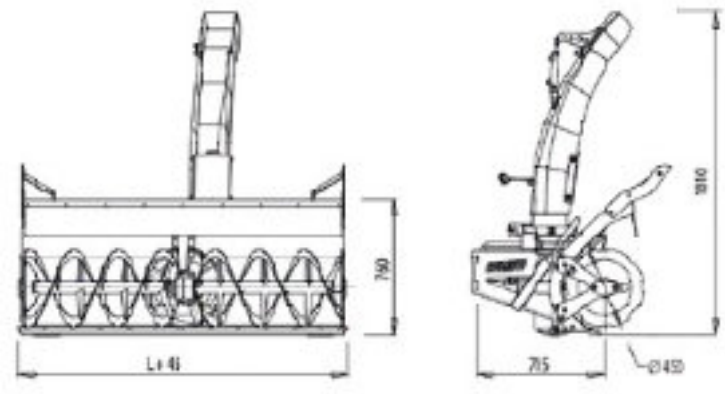

Modèle	L1300	L1400	L1500	L1600	L1800	L2000
Largeur (cm)	130	140	150	160	180	200
Ø turbine (cm)	45	45	45	45	45	45
Poids (kg)	250	245/265	265/282	292/308	325/342	340/365
Puissance (CV)	30-55	30-55	35-55	40-55	45-55	50-55
Débit huile (L/mn)	45-100	50-100	55-100	60-100	65-100	80-100

Options	Désignation	
B	Boite de vitesse avec réducteur / multiplicateur / inverseur 1:1	
K	Sortie galvanisée (seulement version hydraulique)	
C	Boite de vitesse avec arbres à double sens de rotation	
F	Rotation électrique de la chute (sans le boîtier de contrôle I ou J)	
G	Vérin électrique du déflecteur (sans le boîtier de contrôle I ou J)	
H	Electrovalves à 6 voies (sans le boîtier de contrôle I)	
I	Boîtier de contrôle à 1 levier (rotation ou déflecteur ou électrovalves)	
J	Boîtier de contrôle à 2 leviers (rotation et déflecteur)	
L	Patins réglables par manivelle	
U	Cardan standard avec limiteur de couple à boulon	
V	Cardan spécial équilibré pour vitesse supérieure à 1000 tr/Mn	
P	Limiteur de couple automatique sur la vis sans fin	
M/N	Montage sur chargeurs Bobcat, Kramer, Avant, MultiOne, Giant etc	

Fraises à neige série SUPER MIDDLE 500

Fraise à neige à double étage à usage professionnelle, adaptée pour des tracteurs ayant une puissance et une capacité de levage limitées, entre 40 et 110 CV. Hauteur d'exploitation 850 mm, hélices frontales avec brise-glace Ø500 mm, ventilateur II étages Ø500 mm, équipée avec attelage à trois points , triangle, chargeur, rotation hydraulique de la goulotte d'éjection et réglage hydraulique du déflecteur. Il est possible de l'équiper avec une large gamme d'accessoires.

- Entraînement par prise de force ou hydraulique
- Commande hydraulique ou électrique de la sortie et du déflecteur
- Options: boite de vitesse avec multiplicateur / réducteur ou
- inverseur si PDF < ou > à 1000 tr/mn , cardan

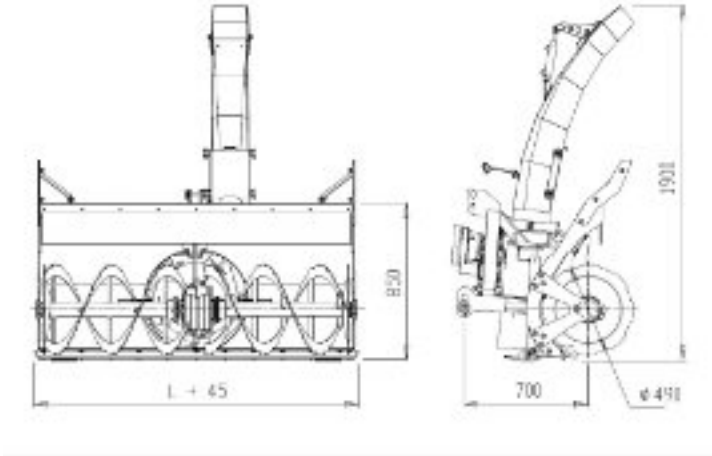

Modèle	L1200	L1300	L1400	L1500	L1600	L1800	L2000
Largeur (cm)	120	130	140	150	160	180	200
Ø turbine (cm)	50	50	50	50	50	50	50
Poids (kg)	320/380	360/400	380/420	410/440	440/460	470/500	500/540
Puissance (CV)	40-80	50-100	50-100	50-100	65-110	70-110	75-110
Débit huile (L/mn)	50-120	50-120	60-120	70-120	80-150	100-150	110-150

Options	Désignation	
B	Boite de vitesse avec réducteur / multiplicateur / inverseur 1:1	
D	Boite de vitesse avec réducteur / multiplicateur / pour PDF entre 590 et 880 mm	
G	Vérin électrique du déflecteur (sans le boîtier de contrôle I ou J)	
H	Electrovalves à 6 voies (sans le boîtier de contrôle I)	
I	Boîtier de contrôle à 1 levier (rotation ou déflecteur ou électrovalves)	
J	Boîtier de contrôle à 2 leviers (rotation et déflecteur)	
K	Sortie galvanisée (seulement hydraulique)	
L	Patins réglables par manivelle	
U	Cardan standard avec limiteur de couple à boulon	
V	Cardan spécial équilibré pour vitesse supérieure à 1000 tr/Mn	
P	Limiteur de couple automatique sur la vis sans fin	
U/L	Cardan plus long pour tracteur type AEBI	
M/N	Montage sur chargeurs Bobcat, Kramer, Avant, MultiOne, Giant etc	

Pourquoi utilise-t-on du sel sur les routes en hiver ?

L'exigence de fluidité et de sécurité de la circulation est aujourd'hui très élevée. L'hiver nous rappelle régulièrement que cela n'est jamais totalement acquis.

Le but du service hivernal des routes est de minimiser les désagréments de l'hiver, mais l'automobiliste doit rester particulièrement prudent dans ces périodes.

De tous les procédés connus, c'est l'utilisation du sel qui s'est rapidement imposée comme la solution de loin la plus efficace et la plus économique.

Lien utile:

http://www.viabilite-hivernale.equipement.gouv.fr/

Un fondant routier fait fondre la **glace** ou la neige accumulée sur la chaussée en abaissant le **point de congélation** de l'eau.
Pour une quantité de fondant donnée, la quantité de glace fondue décroît avec l'abaissement de la température du mélange. À une certaine température limite, dite **eutectique**, il ne peut plus se former de solution de sel et la fonte cesse.
Le fondant usuel est le sel de type **chlorure de calcium**, **chlorure de sodium** et du **chlorure de magnésium** , seuls ou en mélange.

Traitement préventif ou pré-curatif				Traitement curatif	
Température	0 à -3°C	-3 à -7°C	< -7°C	sur neige tassée ou verglas	sur neige
Chaussée sèche	5 g/m²	5 g/m²	10 g/m²	20 à 40 g/m²	30 à 50 g/m²
Chaussée humide	5 g/m²	10 g/m²	15 g/m²		
Chaussée mouillée	10 g/m²	15 g/m²	20 g/m²		

SEL CLASSE B
Sel contenant des impuretés occasionnant des boues lors de la fonte.
Sel de type chlorure de sodium, plutôt réservé au déneigement.
Température limite : - 8 à –10°C

SEL CLASSE A
Sel purifié contenant peu d'impuretés.
Sel de type chlorure de magnésium ou chlorure de calcium, utilisé comme déverglaçant. Sel utilisé pour les préparation de saumure.

ACETATE / FULMATE
Les acétates de calcium, magnésium, potassium et formates de potassium, magnésium et calcium
sont des produits hautes performances, peu polluants, souvent utilisés dans les aéroports. Existent sous forme de granulés et
sous forme liquide. Aussi appelés ICE MELTS en Angleterre et USA

Épandeurs POLARO et POLARO E

Épandage de sel, sable, graviers, gravillons et engrais

- Largeur d'épandage de 0,80 à 6 m (en option 12 m)
- Dosage progressif de la quantité à épandre via le clapet de dosage de l'appareil, Granulométrie max de 8 mm
- 2 moteurs 12 V : agitateur 150W, distributeur 60W
- Commandes depuis la cabine du conducteur: marche / arrêt, largeur épandage et fermeture clapet
- Épandage unilatéral (Polaro E)
- Réservoir translucide de 70, 110, 170 ou 250 litres de contenance (soit 90 kg, 140 kg , 220 et 325 kg de sel)
- Réservoir avec ouverture de vidange du surplus de produit
- Châssis, clapet et le disque de distribution en inox
- Tôle de décharge dans le réservoir, avec fonction vibrante en acier à ressort
- **Contrôle via l'application LISA sur Smartphone pour version LISA**

Sur POLARO E , fonctions supplémentaires:

- Option DPA via récepteur GPS ou prise ISO 11786
- Signal de fin de cuve (de série)
- Réglage du débit en cabine (de série)
- Réglage de la zone d'épandage

Réglage de débit sur Polaro

Réglage de débit sur Polaro E

Boitier de commande Polaro

Boitier de commande Polaro E

Référence	Description	L x l x H (cm)	Poids	
POLARO 70	Saleuse électrique, capacité de 70L ou 90 kg.	57 x 48 x 87	29 kg	
POLARO 110	Comme ci-dessus, capacité 110 L	57 x 48 x 105	38 kg	
POLARO 170	Comme ci-dessus, capacité 170 L	70 x 63 x 107	42 kg	
POLARO 250	Comme ci-dessus, capacité 250 L	67 x 80 x 111	53 kg	
POLARO 70 E	Comme Polaro 70 avec signal d'indication de fin de cuve , réglage du débit en cabine et DPA par GPS ou prise ISO (option)	57 x 48 x 87	29 kg	
POLARO 110 E	Comme ci-dessus, capacité 110 L	57 x 48 x 105	38 kg	
POLARO 170 E	Comme ci-dessus, capacité 170 L	70 x 63 x 107	42 kg	
POLARO 250 E	Comme ci-dessus, capacité 250 L	67 x 80 x 111	53 kg	
POLARO 70 E LISA	Comme Polaro 70E avec contrôle par smartphone via l'application LISA et DPA / GPS de série)	57 x 48 x 87	29 kg	
POLARO 110 E LISA	Comme ci-dessus, capacité 110 L	57 x 48 x 105	38 kg	
POLARO 170 E LISA	Comme ci-dessus, capacité 170 L	70 x 63 x 107	42 kg	
POLARO 250 E LISA	Comme ci-dessus, capacité 250 L	67 x 80 x 111	53 kg	

Code	Options	Polaro 70	Polaro 110	Polaro 170/ 250	Polaro 70E	Polaro 110E	Polaro 170E/ 250E	
72107	Montage sur porte-bagage Quad	▲			▲			
72168	DPA avec récepteur GPS (de série sur LISA)				▲	▲	▲	
72154	Câble de batterie pour un 2eme véhicule	▲	▲	▲	▲	▲	▲	
72105	Montage sur ridelle camion, tube 30x30x2	▲	▲		▲	▲		
72100	Montage sur 3 points cat 0 530mm	▲	▲	▲	▲	▲	▲	
72166	Montage sur 3 points cat 1 683 mm	▲	▲	▲	▲	▲	▲	
72101	Montage sur 3 points cat 2 825 mm	▲	▲	▲	▲	▲	▲	
82244	Toit de cuve pour épandage sable / gravillon			250			250	
73276	Feu de travail à LED, câble 3 m sans connecteur	▲	▲	▲	▲	▲	▲	
73483	Feu de travail à LED, câble 7 m, magnétique	▲	▲	▲	▲	▲	▲	

Référence	Options	Polaro 70	Polaro 110	Polaro 170/ 250	Polaro 70E	Polaro 110E	Polaro 170E/ 250E	
72108	Montage sur pickup standard	▲	▲		▲	▲		
72155	Agitateur pour produits salins (montage usine)		X	170		X	170	
72161	Convertisseur 24/12V	▲	▲	▲	▲	▲	▲	
72117	Bavette de protection H= 90 cm, prix au m	▲	▲	▲	▲	▲	▲	
73279	Câble avec raccord étanche console/ épandeur (montage usine	▲	▲	▲	▲	▲	▲	
73313	Câble avec raccord étanche console/ épandeur (rétrofit)	▲	▲	▲	▲	▲	▲	
81308/09/10	81308/09/10 Rallonge câble de 3, 4 ou 5 m	▲	▲	▲	▲	▲	▲	
73305	Montage AR basculant chariot élévateur./ chargeur	▲	▲	170	▲	▲	170	
73455	Montage AR abaissable chariot élévateur./ Chargeur			▲			▲	

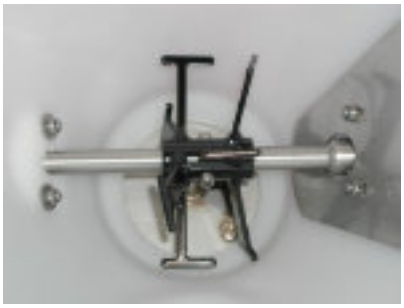

Agitateur standard avec moteur de 150 W

Option agitateur pour sel humide
Remplace l'agitateur standard.
Montage seulement en usine
72155

73305

73455

Montage sur ridelles 72137L

Montage sur trois points
Cat 0, 1 ou 2, 72100,
72101 et 72166

Câble de batterie supplémentaire
72154

73483

Montage sur Quad 72107

Montage sur chargeur 73305

Montage sur pickup avec
reprise sur la boule
d'attelage 72108

Épandeurs POLARO M / L / XL

Épandage de sel, sable, gravillons et engrais

- Largeur d'épandage de 0,80 à 6 m (en option 12 m)
- Dosage progressif de la quantité à épandre via le boîtier de commande
- Tableau de commande en cabine (sauf version LISA)
- Vis sans fin spéciale pour un débit régulier du produit
- Automatisme de déclenchement de la vis sans fin
- Bâche de protection de série
- Trémie de 220, 380 ou 550 litres (possibilité de rehausse)
- Châssis et cuve en polyéthylène moulés par injection, clapet , chute et disque de distribution en inox
- 2 moteurs 12 V : Vis sans fin 150W, distributeur 60W avec graisseurs
- Montage sur plate-forme avec 4 points d'arrimage
- Vibreur de série, à déclenchement automatique (M/A)
- Disque de distribution réglable en hauteur et en orientation
- Possibilité de mémoriser 3 programmes
- Distributeur repliable pour faciliter le stockage au sol et la vidange de la cuve
- Emplacement latéraux pour fourches de chariot élévateur (option)
- DPA avec récepteur GPS (option)

Pupitre de commande

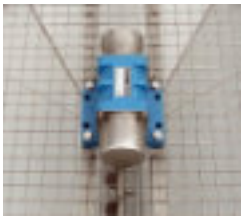
Vibreur de série

Vis sans fin

Distributeur repliable pour le stockage

Gyrophare LED 73407

Feu 73276

Récepteur GPS

Transfo 24/12V 81495

Caméra couleur 73369

Logement fourches 73311

Référence	Description	L x l x H	Poids	
POLARO M	Saleuse électrique, capacité 220L ou 290 kg.	156 x 111 x 124	140 kg	
POLARO L	Saleuse électrique, capacité 380L ou 500 kg.	160 x 120 x 131	140 kg	
POLARO XL	Comme ci-dessus, capacité 550 L ou 720 kg	196 x 120 x 131	155 kg	
Référence	**Description**	**POLARO M/L**	**POLARO XL**	
73234	GPS (DPA débit proportionnel à l'avancement)	▲	▲	
81331	Câble batterie 4mm2 long 3 m avec support boîtier	▲	▲	
81332	Câble batterie 4mm2 long 6 m avec support boîtier (de série)	▲	▲	
73225	Rehausse inox pour Polaro L (+ 194 litres)	▲		
73226	Rehausse inox pour Polaro XL (+ 264 litres)		▲	
73407	Gyrophare à LED, rotation complète « Cristal »	▲	▲	

Référence	Description	POLARO M/L	POLARO XL	
73369	Caméra arrière avec écran LCD couleur 7", sans fil, montage usine	▲	▲	
73368	Caméra arrière avec écran LCD couleur 7", sans fil, pour rétrofit	▲	▲	
81495	Convertisseur 24/12V	▲	▲	
72117	Bavette anti-projection, hauteur 90 cm, prix au mètre	▲	▲	
73311	Logement pour fourches de chariot élévateur, la paire	▲	▲	
81424	Câble de raccordement de 2 mètres, entre épandeur et le boîtier de contrôle	▲	▲	
81425	Câble de raccordement de 5 mètres, entre épandeur et le boîtier de contrôle (1 de série)	▲	▲	
81426	Câble de raccordement de 10 mètres, entre épandeur et le boîtier de contrôle	▲	▲	
73237	Extension verticale du tube de sortie	▲	▲	
81352	Sangle d'amarrage 3 m en 2 parties, l'unité	▲	▲	
81353	Sangle d'amarrage 35 mm long 4 m, en 2 parties	▲	▲	

Sangle 81353

Sangle 81352

Polaro L sur Kubota RTV

Extension verticale 73237

Polaro XL avec châssis en polyéthylène moulé par injection

Épandeurs de sel série S et T

Caractéristiques

Épandeurs de sel de type portée 3 points ou montage sur essieu routier. Cuve zinguée ou inox ou PVC selon les modèles.
Cardan inclus de série

Version S portée 3 points mono-disque-

Version S portée 3 points double-disque

Version T sur essieu routier

Volets réglables sur S TWIN 1000

Modèle	Version	Trémie (L)	Trémie	Largeur de travail	Disque	Poids	
S 500 PVC	3 points	380	PVC	2 à 12 m	1	88 kg	
S 800 Z	3 points	780	Zinguée	2 à 12 m	1	130 kg	
S 1000 TWIN	3 points	1000	Zinguée	2 à 12 m	2	180 kg	
T 500 Z	Traînée	380	Zinguée	2 à 12 m	1	138 kg	
T 500 Inox	Traînée	380	Inox	2 à 12 m	1	138 kg	
T 500 PVC	Traînée	380	PVC	2 à 12 m	1	140 kg	
T 800 Z	Traînée	780	Zinguée	2 à 12 m	1	190 kg	
Options							
	Commande à distance hydraulique						
	Bâche de couverture pour S500 / T500						
	Bâche de couverture pour S800 / T800						
	Bâche de couverture pour S1000 TWIN						
	Éclairage (série T)						
	Coin d'arrêt (série T)						

Épandeurs polyvalents SUPER VARIO - LIMAX

Épandage de graminées, engrais verts, agents d'ensilage, anti-limaces et anti-mulots

- Largeur d'épandage de 2 à 24 m (30 m pour Limax)
- Boîtier de commande numérique en cabine
- Vitesse du plateau de distribution
- Marche / arrêt
- Ouverture / fermeture du clapet
- Dosage en kg/ha (environ 2 à 35 kg/ha)
- Châssis en acier (option inox sur version 110 et 170 L)
- Doigt agitateur supplémentaire pour petites graines
- Alarme sonore et visuelle
- Gestionnaire de bordure de champ (option)
- Montage sur Quad, tracteur, déchaumeur, herse à disque, Roto Tiller
- Option DPA avec récepteur GPS avec 12 tableaux d'épandage préprogrammés (anti-limaces, culture intermédiaire, herbe etc.), sauf pour Limax
- **Contrôle via l'application LISA sur Smartphone**

Agitateur lent
(option 72156)

Tôle de guidage pour
engrais vert (72131)

Entretien des prairies

Pupitre de commande (sauf LISA)

Référence	Description	L x l x H (cm)	Poids	
Super Vario 70	Epandeur électrique centrifuge polyvalent. Capacité de 70L moteur 12V 180 W,	56 x 48 x 73	21 kg	
Super Vario 110	Comme ci-dessus, capacité 110 L	56 x 48 x 92	29 kg	
Super Vario 170	Comme ci-dessus, capacité 170 L	62 x 70 x 95	32 kg	
Super Vario 70 LISA	Comme Super Vario 70, avec contrôle par smartphone, LISA et DPA / GPS de série	56 x 48 x 73	21 kg	
Super Vario 110 LISA	Comme ci-dessus , capacité 110 L	56 x 48 x 92	29 kg	
Super Vario 170 LISA	Comme ci-dessus , capacité 170 L	62 x 70 x 95	32 kg	
LIMAX 110	Version spécifique pour anti-limace jusqu'à 30 mètres, existe aussi en 70 litres et 170 litres	56 x 48 x 92	30 kg	
LIMAX 110 LISA	Comme LIMAX 110, avec contrôle par smartphone et LISA, DPA et GPS	56 x 48 x 92	30 kg	

Référence	Options	Super Vario 70	Super Vario 110	Super Vario 170	Limax	
72181	Déflecteur réglable pour épandage d'un seul côté	x	x	x		
72156	Agitateur lent	x	x	x		
72131	Tôle de guidage pour engrais vert	x	x	x		
72109	Montage porte bagage pour Quad	x	x	x	x	
72100	Montage sur 3 points cat 0 530mm	x	x	x	x	
72166	Montage sur 3 points cat 1 683 mm	x	x	x	x	
72101	Montage sur 3 points cat 2 825 mm	x	x	x	x	
72104	Montage sur triangle pour 72103	x	x	x	x	
72103	Support type triangle pour déchaumeur	x	x	x	x	
72102	Support standard pour déchaumeur	x	x	x	x	
72108	Montage sur pick-up standard	x	x			
72140	Gestionnaire bordure de champs prise 7 pôles (inclus dans 72167)	x	x	x	x	
72141	Gestionnaire bordure de champ avec capteur	x	x	x	x	
73422	Gestionnaire bordure de champ avec interrupteur à ressort	x	x	x	x	
72167	DPA via prise ISO (inclus le gestionnaire de bordure 72140)	x	x	x	x	
72168	DPA via récepteur GPS	x	x	x	x	

Épandeurs pneumatique AirDos

Épandeur pneumatique. Grâce à son ventilateur réglable en continu, des mélanges de graines fines et grosses, d'engrais, de microgranulés et de graminées peuvent être dosés avec précision (max. 30 kg/ha) et distribués sur une largeur de 0,8 à 4 m.

- Distributeur rotatif et ventilateur alimentés séparément par leurs propres moteurs 12V
- Trémies transparentes (110 L ou 170L) avec évacuation des résidus
- Panneau de commande avec afficheur graphique 2 lignes en standard et AUTO-DOSIS (DPA) en option
- Indication visuelle et acoustique des défauts sur le panneau de commande
- Vitesse du ventilateur réglable en continu de 0 à 100 %
- Réglage en continu du dosage d'épandage
- De série : un tuyau Superflex de 25 m, 8 déflecteurs avec de fixation, un câble de commande de 6 m, un arbre d'alimentation rotatif
- (1x 5,0 ml bleu/sortie) plus un jeu d'alimentation rotative contenant des cellules vertes de 2,5 ml et des cellules rouges de 10,0 ml

Pupitre de commande standard

Pupitre de commande LAS' avec DPA

Equerre de fixation des tuyaux

Fixation rapide des tuyaux

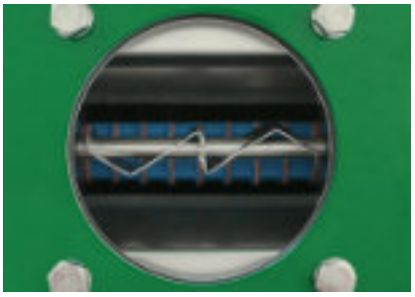

Agitateur en inox

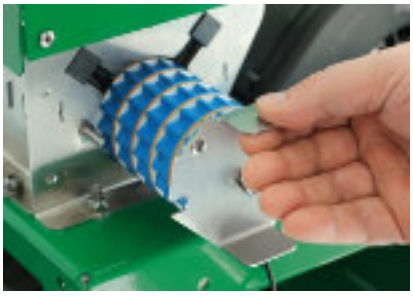

Roue cellulaire

Référence	Description	L x l x H (cm)	Poids	
AirDos® 110	Epandeur électrique pneumatique, pour granulés, engrais , semences. Capacité de 110 L, moteur 12V 150 W , accrochage sur 3 points, triangle, déchaumeur, herse etc,	49 x 58 x 113	35 kg	
AirDos® 170	Comme ci-dessus, capacité 170 L	62 x 70 x 116	38 kg	

Référence	Options	AirDos 110	AirDos 170	
72100	Montage sur 3 points cat 0 530mm	x	x	
72166	Montage sur 3 points cat 1 683 mm	x	x	
72101	Montage sur 3 points cat 2 825 mm	x	x	
72104	Montage sur triangle pour 72103	x	x	
72103	Support type triangle pour déchaumeur	x	x	
72102	Support standard pour déchaumeur	x	x	
72163	Rail standard pour Vinero : de 0,80 à1,80 m préciser à la cde	x	x	
72141	Gestionnaire bordure de champ avec capteur	x	x	
72168	DPA via récepteur GPS	x	x	

Épandeurs pneumatique VENTO 8 / 16

Épandage pneumatique avec soufflerie pour l'épandage fiable des herbacées, produits anti-limaces, engrais divers et autres granulés etc.

- Soufflerie 12 volts haute performance (1 ou 2 unités)
- Cuve (disponible dans 4 tailles) avec clapet de vidange automatique
- Panneau de contrôle avec affichage graphique de 3,3 pouces
- Dosage en fonction de la vitesse et gestionnaire de lisière de série
- Agitateur avec signal de fin de cuve
- Fourniture comprenant entre autres :
  - 8 ou 16 déflecteurs à étrier en U pour le montage
  - 1 ou 2 arbres à roue cellulaire (2 x 5,0 ml bleu/sortie) et ensemble de dosage
  - Tuyau Superflex LEHNER (25 ou 50 m)
  - 1 ou 2 sacs de calibrage et balance pour échantillons
  - Câble de batterie de 6 mm² (6 m) ; câble de commande (6 m)
  - Bâti de transport et de montage

Référence	Description	L x l x H (cm)	Poids	
Vento 120-8	Épandeur électrique pneumatique avec turbine . Capacité de 120L, Avec 1 soufflerie 12V , 8 sorties, épandage jusqu'à 6 m	92 x 52 x 100	61 kg	
Vento 230-8	Comme ci-dessus, capacité 230 L	92 x 57 x 120	67 kg	
Vento 360-8	Comme ci-dessus, capacité 360 L		85 kg	
Vento 500-8	Comme ci-dessus, capacité 500 L		105 kg	
Vento 230-16	Épandeur électrique pneumatique avec turbine . Capacité de 230L, Avec 2 souffleries 12V , 16 sorties, épandage jusqu'à 12 m		78 kg	
Vento 360-16	Comme ci-dessus, capacité 360 L		105 kg	
Vento 500-16	Comme ci-dessus, capacité 500 L		177 kg	
72141	Gestionnaire bordure de champ avec capteur			
73422	Gestionnaire bordure de champ avec interrupteur à ressort			
73489	Câble Y avec prise 7 broches vers 2 x7 broches			
81603	Récepteur GPS MSO pour Vento			
81305/306/307	Extension de câble 3, 4 ou 5 mètres			
73448	Châssis universel support pour montage Vento sur 4 tubes carrés			
73332	Arbre de roue cellulaire, équipé à la demande du client			
82626	Bouchon de sortie			
73423	25 m de tuyau Lehner Superflex avec déflecteurs et support (8 pièces inclus dans Vento 8 et 16 pièces dans Vento 16)			

Épandeurs pneumatique VENTO DUO

Épandage pneumatique avec souffleries et deux chambres pour l'épandage simultané de deux produits différents etc.

- Soufflerie 12 volts haute performance (2 unités)
- Cuve (disponible dans 2 tailles) avec clapet de vidange automatique
- Panneau de contrôle avec affichage graphique de 3,3 pouces
- Dosage en fonction de la vitesse et gestionnaire de lisière de série
- Les conteneurs du VENTO Duo sont divisés en deux chambres (répartition 50/50 ou 65/35). Chacune des deux chambres est équipée de son propre indicateur de fin de cuve et d'un agitateur
- Fourniture comprenant entre autres :
  - 16 déflecteurs à étrier en U pour le montage
  - 2 arbres à roue cellulaire (2 x 5,0 ml bleu/sortie) et ensemble de dosage
  - Tuyau Superflex LEHNER (50 m)
  - 2 sacs de calibrage et balance pour échantillons
  - Câble de batterie de 6 mm² (6 m) ; câble de commande (6 m)
  - Bâti de transport et montage

Référence	Description	L x l x H (cm)	Poids	
Vento Duo 230 – 50/50	Épandeur électrique pneumatique avec double turbine et double chambre (50/50) . Capacité de 230 L, Avec 2 souffleries 12V , 16 sorties, épandage jusqu'à 6 m	95 x 57 x 120	84 kg	
Vento Duo 230 – 65/35	Comme ci-dessus, capacité 230 L avec 2 chambres 65/35	95 x 57 x 120	84 kg	
Vento Duo 500-520/50	Épandeur électrique pneumatique avec double turbine et double chambre (50/50) . Capacité de 500 L, Avec 2 souffleries 12V , 16 sorties, épandage jusqu'à 6 m	115 x 75 x 147	186 kg	
Vento Duo 500-65/35	Comme ci-dessus, capacité 500 L avec 2 chambres 65/35	115 x 75 x 147	186 kg	
72141	Gestionnaire bordure de champ avec capteur			
73422	Gestionnaire bordure de champ avec interrupteur à ressort			
73489	Câble Y avec prise 7 broches vers 2 x7 broches			
81603	Récepteur GPS MSO pour Vento			
81305/306/307	Extension de câble 3, 4 ou 5 mètres			
73448	Châssis universel support pour montage Vento sur 4 tubes carrés			
73332	Arbre de roue cellulaire, équipé à la demande du client			
82626	Bouchon de sortie			
73423	25 m de tuyau Lehner Superflex avec déflecteurs et support (8 pièces inclus dans Vento 8 et 16 pièces dans Vento 16)			

Épandeurs d'engrais

Épandeurs d'engrais à simple disque.

- Cuve PVC (série FS) ou acier peint (SPR)
- Simple disque de distribution en inox
- Réglages manuels (débit et distribution latérale)
- Largeur de travail 2 à 12 m
- Montage sur relevage 3 points
- Cardan inclut

Épandeurs d'engrais à double disques.

- Cuve en acier galvanisé
- Double disque de distribution en inox
- Ouverture / fermeture hydraulique
- Bâche de couverture et cardan de série
- Largeur de travail de 10 à 20 m
- Montage sur relevage 3 points
- Cardan inclut

Modèle	Référence	Disques	Volume	Cuve	Poids	
FS/500/N	4752050N	1 x Inox	380 L	PVC	80 kg	
SPR 600	4722326	1 x Inox	600 L	Acier	145 kg	
SPBV 600	4722526	2 x Inox	600 L	Acier	190 kg	
SPBV 1000	4722528	2 x Inox	1 000 L	Acier	210 kg	
SPBV 1400	4722530	2 x Inox	1 400 L	Acier	230 kg	

Centrale hydraulique sur relevage 3 points

Entraînement par prise de force

Réservoir d'huile 50 ou 100 litres

Pompe hydraulique

Orifice de remplissage d'huile et Jauge de température d'huile

Conçu pour vitesse de prise de force 540 tr/min. Autres vitesses sur demande

15-30CV

MP-HYDR-DP-HECK

Faits

Le kit hydraulique complète les véhicules porteurs qui ne disposent pas de puissance hydraulique propre ou qui ne disposent que de peu de puissance hydraulique avec un système hydraulique de travail à part entière. Celui-ci peut être utilisé pour faire fonctionner des balayeuses, des brosses de désherbage, des souffleurs de feuilles ou d'autres accessoires à commande hydraulique.

Centrale hydraulique sur relevage 3 points

	MP-HYDR-DP-HECK	S1464
A - hauteur	105 cm	119 cm
B - profondeur	82 cm	59 cm
C - largeur	58 cm	99 cm
Débit d'huile	30 L/mn	50 L/mn
Poids	140 kg	225 kg

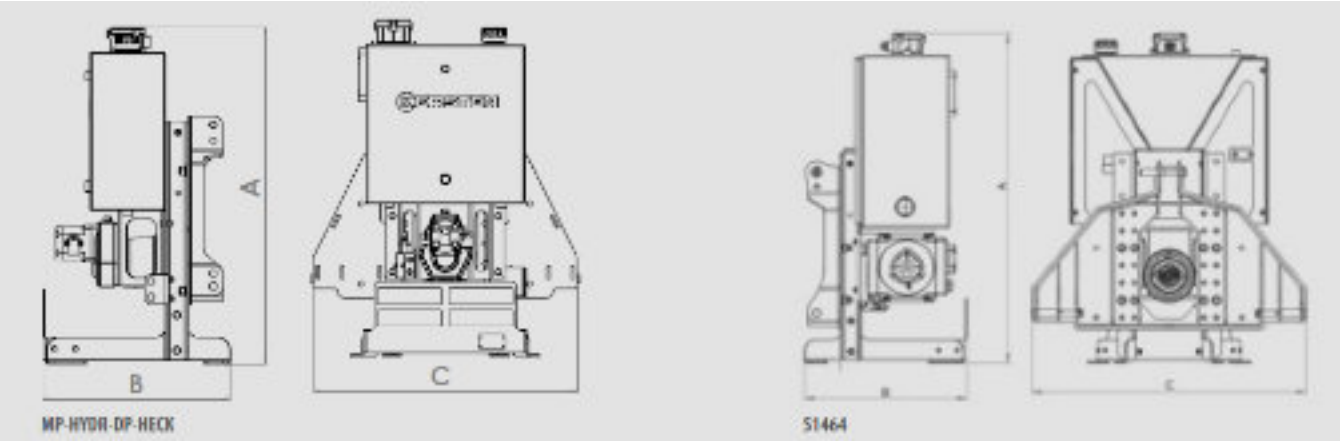

Référence	Description	Poids	
MP-HYDR-DP-HECK	Kit hydraulique pour tracteurs avec prise de force • pour fixation sur KAT I et KAT I N trois points arrière • Réservoir hydraulique 50 litres • Pompe hydraulique avec soupape de surpression • Débit en litres : 30 l/min • Comprenant un arbre d'entraînement 1 3/8" en 6 pièces, prise de force 540 tr/min, Sens de rotation dans le sens de la marche vers la droite • Débit du connecteur hydraulique (ISO 7241-1-A-BG3) • Retour manchon hydraulique (ISO 7241-1-A-BG3) • Poids (rempli) : 140 kg	140 kg	
S1464	Bloc d'alimentation 50/100 Groupe hydraulique pour cat. trois points arrière 1/2 avec prise de force composé de : • Réservoir hydraulique 100 litres • Pompe hydraulique avec soupape de surpression • Débit en litres : 50 l/min • Refroidisseur d'huile incluant une prise électrique de 12 volts ; 3 pôles ; Câble depuis le point de couplage 2 m • y compris arbre d'entraînement 1 3/8“ 6 pièces. Prise de force 540 tr/min, sens de rotation dans le sens de marche à droite • Débit du connecteur hydraulique (ISO 7241-1-A-BG3) • Retour manchon hydraulique (ISO 7241-1-A-BG3) Poids (rempli) : 225 kg SL-HYDR-DP-REAR requis !	225 kg	
Référence	**Description**	**Poids**	
SL-HYDR-DP-HECK	Jeu de 2 flexibles longueur 5 m avec coupleurs 1/2"		
ABR-HYDR-X900	Attelage 3 points pour John Deere X900		

Bien choisir balai et brosse latérale

		K820 G K820 PRO	K1500 G	K2100 G	UBS Hydro 9	UBS Hydro II	UBS ALPIN
		Balai standard à 5 rangées en spirales (autres balais sur demande)					
EFKM 07532 H-K35 ou H-KU70	70 x 32 cm	075 010 032	075 010 032	075 010 032			
EFKM 08232 H-K35 ou H-KU70	77 x 32 cm	082 010 032	082 010 032	082 010 032			
EFKM 09032 H-K35 ou H-KU70	85 x 32 cm	090 010 032	090 010 032	090 010 032			
EFKM 10032 H-K35	95 x 32 cm	100 010 032	100 010 032				
EFKM 10037 H-KU70	95 x 37 cm			100 510 037			
EFKM 12537 H-KU70	120 x 37 cm			125 510 037			
EFKM 10037 M-U70	95 x 37cm				100 510 037	100 510 037	100 510 037
EFKM 12537 M-U70	120 x 37 cm				125 510 037	125 510 037	125 510 037
EFKM 075 MH-U70	70 x 32 cm				075 010 032	075 010 032	
EFKM 082 MH-U70	77 x 32 cm				082 010 032	082 010 032	
EFKM 090 MH-U70	85 x 32 cm				090 010 032	090 010 032	
EFKM 100 MH-U70	95 x 37 cm				100 010 037	100 010 037	100 010 037
		Brosse latérale					
ASM 403237	Souple	105 425 400	105 425 400	105 425 400	105 425 400	105 425 400	105 425 400
ASH 403237	Dure	105 450 400	105 450 400	105 450 400	105 450 400	105 450 400	105 450 400
	Mixte	105 475 400	105 475 400	105 475 400	105 475 400	105 475 400	105 475 400
	Acier (avec ASH)	KF8000 403(2)	KF8000 403(2)	KF8000 403(2)	KF8000 403(2)	KF8000 403(2)	KF8000 403(2)

Balayeuse	Moyeu	Balai standard 5 rangées (1)	Brosse latérale souple	Brosse latérale dure	Brosse latérale mixte	Brosse latérale acier
KM 10037 H-FKDR		100 510 037	105 425 400 ø40	105 450 400 ø40	105 475 400 ø40	KF8000 403 (2)
KM 11537 H-FKDR		115 510 037	105 425 400 ø40	105 450 400 ø40	105 475 400 ø40	KF8000 403 (2)
KM 12537 H-FKDR		125 510 037	105 425 400 ø40	105 450 400 ø40	105 475 400 ø40	KF8000 403 (2)
KM 12537 M-PAK HUS P525		125 510 037	105 425 400 ø40	105 450 400 ø40	105 475 400 ø40	KF8000 403 (2)
HKM 12540 M/H	46 x 46 cm	125 110 040	105 725 500 ø50	105 750 500 ø50	105 775 500 ø50	KF8000 403 (2)
HKM 15040 M/H	46 x 46 cm	150 110 040	105 725 500 ø50	105 750 500 ø50	105 775 500 ø50	KF8000 403 (2)
FKM 10040 H	46 x 46 cm	100 110 040	105 725 500 ø50	105 750 500 ø50	105 775 500 ø50	KF8000 403 (2)
FKM 12540 H	46 x 46 cm	125 110 040	105 725 500 ø50	105 750 500 ø50	105 775 500 ø50	KF8000 403 (2)
KM 11545M/H–ABR45	31 x 31 cm	115 510 045	105 425 400 ø40	105 450 400 ø40	105 475 400 ø40	KF8000 403 (2)
KM 13045M/H–ABR45	31 x 31 cm	130 510 045	105 425 400 ø40	105 450 400 ø40	105 475 400 ø40	KF8000 403 (2)
KM 15045M/H–ABR45	31 x 31 cm	150 010 045	105 425 400 ø40	105 450 400 ø40	105 475 400 ø40	KF8000 403 (2)
KM 16545M/H–ABR45		165 010 045	105 425 400 ø40	105 450 400 ø40	105 475 400 ø40	KF8000 403 (2)
KM 13050 M/H-ABR50		130 510 050	105 725 500 ø50	105 750 500 ø50	105 775 500 ø50	KF8000 403 (2)
KM 14750 M/H-ABR50		147 510 050	105 725 500 ø50	105 750 500 ø50	105 775 500 ø50	KF8000 403 (2)
KM 16550 M/H-ABR50		165 510 050	105 725 500 ø50	105 750 500 ø50	105 775 500 ø50	KF8000 403 (2)
KM 12552 H-ABR52	46 x 46 cm	125 510 052		105 750 700 ø70(3)	105 775 700	
KM 15052 H-ABR52	46 x 46 cm	125 510 052		105 750 700 ø70(3)	105 775 700	
KM 19052 H-ABR52	46 x 46 cm	125 510 052		105 750 700 ø70(3)	105 775 700	
KM 22552 H-ABR52	46 x 46 cm	125 510 052		105 750 700 ø70(3)	105 775 700	
KM 22560 H-ABR60		225 010 060		713 000 650 ø70		
KM 25060 H-ABR60		250 010 060		713 000 650 ø70		
KM 27060 H-ABR60		270 010 060		713 000 650 ø70		
FKM 13060H-ABR60		130 610 060		713 000 650 ø70		
FKM 15060H-ABR60		150 610 060		713 000 650 ø70		
FKM 16560 H-ABR60		165 610 060		713 000 650 ø70		
FKM 19060 H-ABR60		190 610 060		713 000 650 ø70		
FKM 22560 H-ABR60		225 610 060		713 000 650 ø70		
FKM 25060 H-ABR60		250 610 060		713 000 650 ø70		
KM 25070 H-ABR70		250 710 068		105 750 450 ø85		
KM 27070 H-ABR70		270 710 068		105 750 450 ø85		
KM 30070 H-ABR70		300 710 068		105 750 450 ø85		

(1) Autres modèles sur demande
(2) Nécessite une platine KF8000 404
(3) Avant 2019, après 713 000 650

Bien choisir les éléments de brosses

TYPE		WEEDO WEEDO II	WKB-H K820 G K820 Pro K1500, K2100	WKB 50 WKB 60 Pour UBS, Agria, Rapid, Reform	UB 6080 M UB 6080 MK UB 6080 H UB 6080 MH UB EASY	UB 7090 M
Élément de brosse désherbante acier frisé 80/100 et méplat acier 3,3 x 0,6, poids 520 g		Qté 6 ou 8 700 000 135	Qté 8 700 000 135	Qté 8 700 000 135	Qté 20 ou 24 750 000 135	Qté 20 ou 24 750 000 135
Élément de brosse désherbante acier frisé 80/100 et méplat acier 3,3 x 0,6, poids 620 g						
Support brosse		Qté 6 ou 8 700 000 132	Qté 8 700 000 132	Qté 10 700 000 132	Qté 10 ou 12 700 000 132	Qté 10 ou 12 700 000 132
Élément de blocage de brosse		Qté 6 ou 8 700 000 133	Qté 8 700 000 133	Qté 10 700 000 133	Qté 10 ou 12 750 000 133	Qté 10 ou 12 750 000 133
Toron acier ø20 mm		Qté 6 ou 8 106 780 200	Qté 8 106 780 200	Qté 10 106 780 200		
Support de toron acier ø20 mm		Qté 6 ou 8 C10487	Qté 8 C10487	Qté 10 C10487		
Toron acier ø22 mm sous gaine plastique					Qté 22 106 780 501	Qté 22 106 780 501
Groupe de 5 torons ø22 mm sous gaine plastique					Qté 5 ou 6 106 780 601	Qté 5 ou 6 106 780 601

Bien choisir couteaux, tresses et pointes

		MTL 75 D - MTL 100 D	MTZ 090 - MTZ 105 MTZ 122 - MTZ 140 MTZ 155 - MTZ 170 MTZ 186 Voir détail page 110	WE 090
Pointes de carbure de tungstène		Qté 10 ou 14 950 109 009	Qté 10, 12, 14, 16, 18, 20, 22 950 109 009	Qté 10 950 109 009
Support pour pointes de carbure		Qté 5 ou 7 C01574A	Qté selon sens de rotation C02063 C04137	Qté 5 C00272
Couteaux en L pour MTL / MTZ		Qté selon sens de rotation 000.085 (D) 000.086 (G)	Qté selon sens de rotation 000.087 (D) 000.088 (G)	
Couteaux en L pour WE090				Qté 10 950 109 123
Torons acier ø40 mm				Qté 10 C00704
Support double avec torons acier ø40 mm		Qté 5 ou 7 C01909	Qté 5, 6, 7, 8, 9, 10, 11 C02163	

Conditions Générales de Ventes

ARTICLE 1 - GÉNÉRALITÉS

Nos conditions de ventes s'appliquent à toutes nos ventes de matériels, de pièces de négoce et de pièces au modèle.

ARTICLE 2 - PRIX DE VENTE

Les prix figurant sur nos tarifs sont révisables à tout moment sans préavis. Le prix de facturation sera celui du tarif en vigueur le jour de l'expédition.

ARTICLE 3 - LIVRAISON - TRANSPORT

Quelle que soit la destination du matériel et les conditions de vente, la livraison est réputée effectuée à partir de nos Établissements. Nos marchandises voyagent aux risques et périls du destinataire auquel il appartient, le cas échéant, de prendre des réserves auprès du transporteur de notre choix. Les délais ne sont donnés qu'à titre indicatif et sans engagement de notre part.

ARTICLE 4 - PAIEMENT

PIÈCES DÉTACHÉES :

1 ère AFFAIRE: paiement à la livraison en contre remboursement.

MATÉRIELS :

1 ère AFFAIRE : VERSEMENT DE 30% DU MONTANT TTC DE LA COMMANDE, LE SOLDE PAR TRAITE LCR OU ACCEPTÉE A 30 JOURS DATE DE FACTURE.

AFFAIRES SUIVANTES : PAIEMENT PAR LCR DIRECTE A 30 JOURS DATE DE FACTURE

Tout retard de paiement entraînera un paiement d'intérêts de 2% par période indivisible de 15 jours et avec un minimum de facturation de 12.96€ HT.

ARTICLE 5 - GARANTIE

Notre garantie se limite au remplacement pur et simple des pièces reconnues défectueuses de matière ou d'usinage sans que nous puissions être tenus, en aucune manière, à participer aux frais de main d'œuvre occasionnés par le démontage et le remontage, ni à aucune indemnité à quelque titre que ce soit.

Toute expédition de pièces de rechange donnera lieu à facturation. Un avoir sera établi après acceptation de la garantie. Sauf information spécifique LA DURÉE DE LA GARANTIE EST DE UN (1) AN

ARTICLE 6 - RETOUR DE MARCHANDISE

Les retours sont acceptés aux conditions suivantes uniquement : retour avant 8 jours (date de notre bon de livraison); pièce accompagnée d'une copie de notre bon de livraison; pièce conditionnée dans son emballage d'origine; franco de port

Le montant est déduit de notre facture au prix net facturé, de même que les frais de transport nous incombant. Kersten France enverra au distributeur, un bon de retour de marchandise comme accusé de réception. Ce bon sera à conserver par ce dernier.

ARTICLE 7 - CLAUSE DE RÉSERVE DE PROPRIÉTÉ

Nous Kersten France, nous réservons expressément la propriété des marchandises livrées et désignées sur facture, jusqu'au paiement intégral de leur prix en principal et intérêts. A défaut de paiement par l'acheteur d'une seule fraction du prix aux échéances convenues et quinze jours après une mise en demeure par simple lettre recommandée avec avis de réception demeurée infructueuse, la présente vente sera résolue de plein droit si bon nous semble.

DE CONVENTION EXPRESSE, LES MARCHANDISES FOURNIES RESTERONT NOTRE PROPRIÉTÉ JUSQU'AU DERNIER JOUR DE LEUR PARFAIT PAIEMENT, CECI CONFORMÉMENT AUX TERMES DE LA LOI 80.335 du 12.05.1980

ARTICLE 8 - RESTITUTION DES MARCHANDISES

En cas de désaccord sur les modalités de la restitution des marchandises, celle-ci pourra être obtenue par ordonnance de référé rendue par Monsieur le Président du tribunal de Commerce de Pontoise, auquel les parties attribuent expressément compétence. La même décision désignera un expert en vue de constater l'état du matériel restitué et d'en fixer la valeur au jour de sa reprise, sur cette base, les comptes des parties seront liquidés sans préjudice d'éventuels dommages et intérêts qui pourraient être dus par l'acheteur en réparation du préjudice subi par nous-mêmes du fait de la résolution de la vente.

ARTICLE 9 - RÈGLEMENT JUDICIAIRE OU LIQUIDATION DES BIENS DE L'ACHETEUR

En cas de règlement judiciaire ou de liquidation des biens de l'acheteur, et conformément aux dispositions de la loi du 12 Mai 1980, la revendication de ces marchandises pourra être exercée dans le délai de quatre mois à partir de la publication du jugement ouvrant la procédure.

ARTICLE 10 - TRANSFERT DES RISQUES

Les marchandises resteront notre propriété jusqu'au paiement intégral de leur prix, mais l'acheteur en deviendra cependant responsable dès leur remise matérielle, le transfert de possession entraînant celui des risques. L'acheteur s'engage, en conséquence, dès à présent, auprès de la compagnie de son choix, à contracter un contrat d'assurance garantissant les risques de pertes, vol ou destruction des marchandises désignées

KERSTEN France
8 rue de la Gare - Lot N°8 - 24290 Montignac
Tél 05 53 50 75 27
contact@kersten-france.fr www.kersten-france.fr